Musterring

SALA / Schwebetürenschränke

Aufbauanweisung

(Bitte aufbewahren, Stand 20.06.2022)

Musterring

Nutzen Sie die Sicherheit einer großen Marke.

5 Jahre Garantie.
Auf Musterring Möbel ist Verlass.
Die Garantiebestimmungen, Gebrauchs- und Pflegeanweisungen sind im Musterring Möbel-Gütepass geregelt.

Service-Information
Sie erreichen uns per E-Mail oder über das Servicetelefon zu den üblichen Geschäftszeiten.

Individualität
Die Musterring Produktkennzeichnung belegt, dass Sie ein Unikat gekauft haben.

Pflege
Wir empfehlen Musterring Pflegeprodukte.

Lederpflege & Reinigung
Stoff-/ Mikrofaserpflege & Reinigung
Holzpflege und Sonderprodukte

Zu bestellen unter www.musterring-care.com
oder unter der kostenlosen Beratungsnummer
+ 49 (0) 800 / 88 88 885.
Bei Fragen sprechen Sie uns bitte an;
wir helfen Ihnen gerne weiter.

Zur Werterhaltung Ihrer Möbel

Musterring

Aufbauanweisung
(Bitte aufbewahren)

SALA

992 517

MONTAGEANLEITUNG
INSTRUCTIONS DE MONTAGE
ASSEMBLY INSTRUCTIONS
MONTAGEAANWIJZING

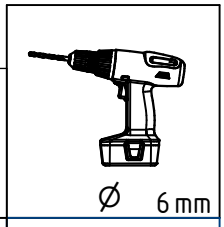

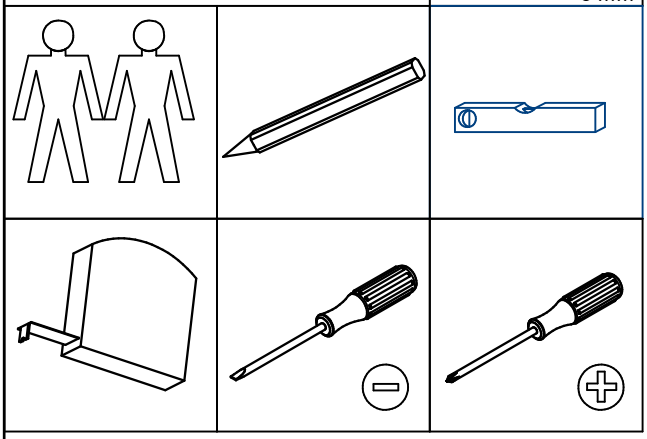

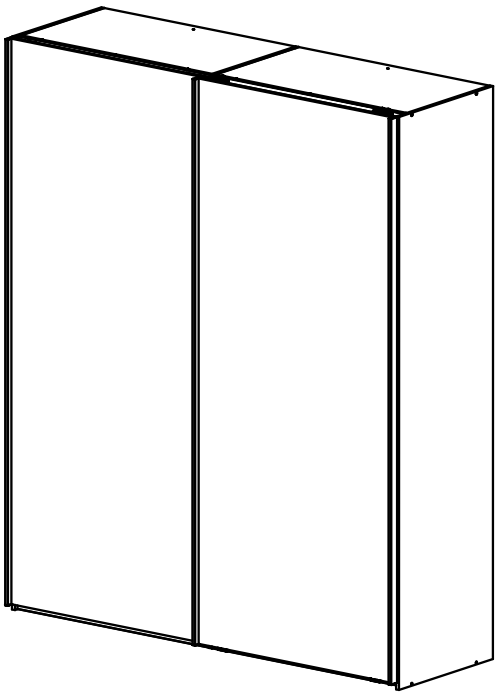

D - Beispiel
GB - example
FR - exemple
NL - voorbeeld
CZ - příklad
SLO - primer
H - példa
RO - Exemplu
I - Esempio
RUS - пример
TR - Örnek
PL - Przykład
E - Ejemplo
P - Exemplo

DEUTSCH - Alle Pakete öffnen und alle Aufbauanleitungen lesen. Fachkundige Montage erforderlich. Unsach- gemäße Montage kann zu Unfällen führen. Möbel/ Gegenstand könnte kippen oder umfallen. WICHTIG! Achten Sie darauf, dass Sie Schrauben/ Beschläge entsprechend der Wand-/ Deckenbeschaffenheit und mit aus- reichender Tragfähigkeit verwenden. Erkundigen Sie sich ggf. beim Eisenwarenfachhandel.

FRANÇAIS - Tous les forfaits peuvent ouvrir et lire toutes les instructions de montage. Le montage doit être effectué par une personne compétente. Un montage mal effectué peut provoquer la chute du meuble/de l'objet et blesser quelqu'un. ATTENTION ! Adaptez les vis et ferrures au matériau du mur/ plafond et au poids de l'objet. En cas de doute, demandez conseil à un vendeur spécialisé.

Español - Abrir todos los paquetes y leer las instrucciones de montaje con cuidado. Montaje de expertos necesario. Un montaje inadecuado puede dar lugar a accidentes. Muebles/ objeto podría inclinar o caerse. ¡IMPORTANTE! Asegúrese de que utiliza los tornillos / accesorios de acuerdo con las propiedades adecuadas para pared/ techo y con capacidad de peso suficiente. Infórmese en su ferretería.

Português - Todos os pacotes podem abrir e ler todas as instruções de montagem. Montagem só de pessous experientes. A montagem incorreta pode levar a acidentes. Móveis/objeto puderia cair. IMPORTANTE! Dê atenção que os parafusos / as guarnições correspondem à qualidade das paredes e que têm cupacidade suficiente para a curga. Informa se eventualmente numa loja de ferrugens.

NEDERLANDS - Alle pakketten kunnen openen en lezen alle montage-instructies. De montage dient te worden uitgevoerd door een vakbekwaam iemand. Foutieve montage kan er toe leiden dat het meubel/voorwerp kantelt of omvalt en iets beschadigt resp. iemand bezeert. N.B. Denk er aan dat de schroeven of het beslag dat je kiest geschikt moeten zijn voor de wand/het plafond waarin ze vastgezet moeten worden, en voldoende draagkracht moeten hebben. Neem bij twijfel contact op met de lokale vakhandel.

MAGYAR - Minden nyitott csomagokat és az összes összeszerelési utasításokat olvasni.Az összeszerelést lehetőleg hozzáértő személy végezze, mert nem megfelelő, hibás össze-, ill. felszerelés esetén a bútor feldőlhet, leszakadhat a falról, ezzel személyi sérülést vagy balesetet okozva. FIGYELEM! Válasszon olyan csavart, tiplit mely leginkább alkalmas az Ön otthonában található fal / mennyezet anyagához, és teherbíró képessége is megfelelo.

ITALIANO- Tutti i pacchetti aperti e leggi tutte le istruzioni per l'uso. Importante un montaggio corretto. Un montaggio sbagliato può causare incidenti. Assicurarsi di fissare il mobile alla parete o al soffitto con viti/acessori adatti in modo che non puo ribaltarsi o cadere.Usare solo ferramenta speciale. Il produttore non si assume nessuna responsabilitá in caso di danni a persone o cose.

SLOVENSKY - Vsi paketi lahko odprete in preberete vsa navodila za montažo. Montáž by mala vykonať kvalifikovaná osoba. Pri nesprávnej montáži môže dôjsť k prevrhnutiu alebo pádu nábytku/ objektu a k prípadnému zraneniu osôb alebo poškodeniu majetku. UPOZORNENIE! Použite skrutky a kovanie, ktoré sú vhodné na použitie do materiálu danej steny/stropu a majú dostatočnú nosnosť. Ak si nie ste istí, obráťte sa na špecializovaného predajcu.

ENGLISH - Please open all packages and read the assembly instruction carefully. The assembly should be carried out by a qualified person, due to the fact that wrong assembly can lead to that the furniture/object topples or falls resulting in personal injury or damage. NOTE! Choose screws and fittings that are specially suited to the material in your wall/ceiling and have sufficient holding power. If you are uncertain, contact your local specialised retailer.

Русский - Все пакеты можно открыть и прочитать все инструкции по сборке. монтаж должен производиться специалистом. Неправильная установка может привести к несчастному случаю. Мебель может опрокинуться или упасть.ВАЖНО: Следите за тем, чтобы выбранные шурупы и другие крепежно-монтажные детали были достаточно прочно закрепленны. Подробную информацию можите получить в специальных магазинах.

Türkçe: Başdan tüm paketleri açıp, tüm montaj talimatları okuyunuz. Montaj edilmesi için bir uzman gerekiyor. Yanlış montaj bir kazaya neden olabilir. Mobilyanız üstünüze düşebilir. ÖNEMLİ! Lütfen Dikkat Ediniz. Duvar yapisina göre yeterli kapasitede ve taşıma kabiliyetinde olan vidalar/parçalar kullanınız. Gerekirse bir uzmana ve/veya yapı-market mağazasına danışabilirsiniz.

Česky - Všechny otevřené balíky a všechny montážní pokyny přečtěte. Montáž by měl provést kvalifikovaný odborník. Nesprávná montáž může zapříčinit, že nábytek se může převrátit nebo se některý díl uvolnit. Může tak dojít ke zranění člověka či dalším škodám. UPOZORNĚNÍ: zvolte šrouby a kování, které jsou vhodné pro daný typ nábytku a mají postačující spojovací nosnost. Nejste-li si jisti, obraťte se na nejbližší specializovaný obchod.

POLSKI - Prosimy otworzyć wszystkie pakiety i przeczytać wszystkie instrukcje montażu. Mebel powinien być montowany przez osobę do tego uprawnioną. Następstwem niewłaściwego montażu mebla może być przechylenie lub nawet przewracanie się mebla, w wyniku czego może dojść do uszkodzenia mebla i jego zawartości a nawet do wypadku. UWAGA! Okucia, śruby, haki jak i kołki muszą być dopasowane do wagi mebla z zawartością oraz do specyficznych właściwości muru lub sufitu. W przypadku wątpliwości prosimy zasięgnąć porady fachowca.

Română - Toate ofertele se pot deschide şi citi toate instrucţiunile de asamblare. Este necesar un montaj profesional. Un montaj neprofesional poate duce la accidente. Mobila / corpul de mobila se poate inclina si cadea. IMPORTANT! Asigurati-va ca suruburile si toate celelalte fitinguri se potrivesc tipului de material din care este construit peretele sau tavanul si ca au o rezistenta suficienta la preluarea sarcinii. Daca este necesar, solicitati sprijin specializat in magazinul de fitinguri.

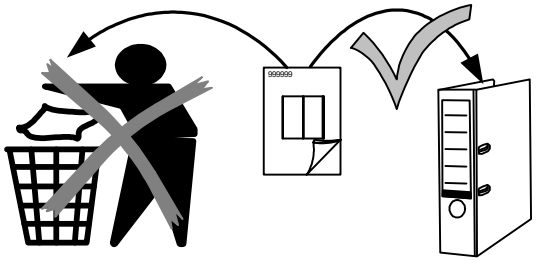

SALA

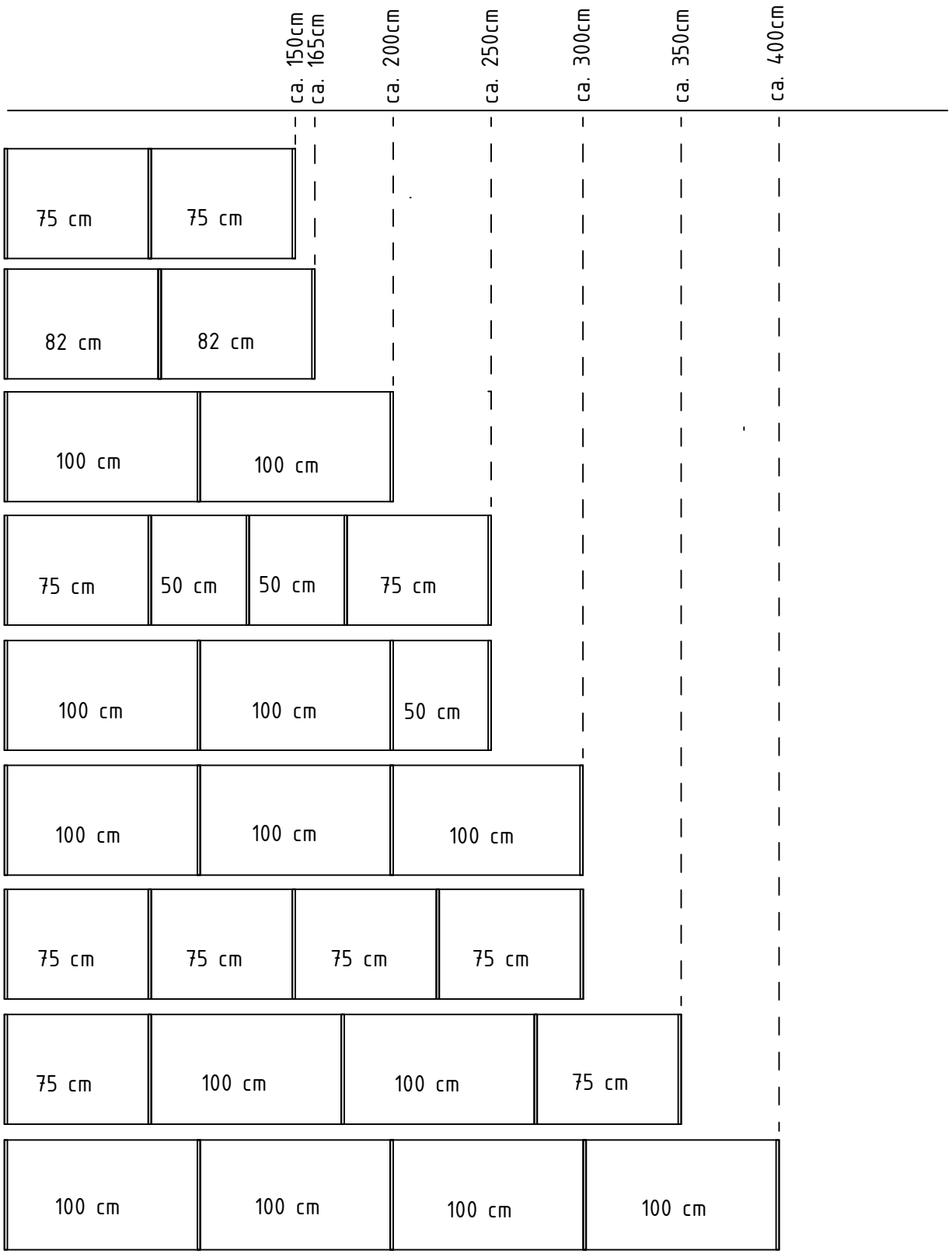
ca. 150cm
ca. 165cm
ca. 200cm
ca. 250cm
ca. 300cm
ca. 350cm
ca. 400cm
75 cm
75 cm
82 cm
82 cm
100 cm
100 cm
75 cm
50 cm
50 cm
75 cm
100 cm
100 cm
50 cm
100 cm
100 cm
100 cm
75 cm
75 cm
75 cm
75 cm
75 cm
100 cm
100 cm
75 cm
100 cm
100 cm
100 cm
100 cm

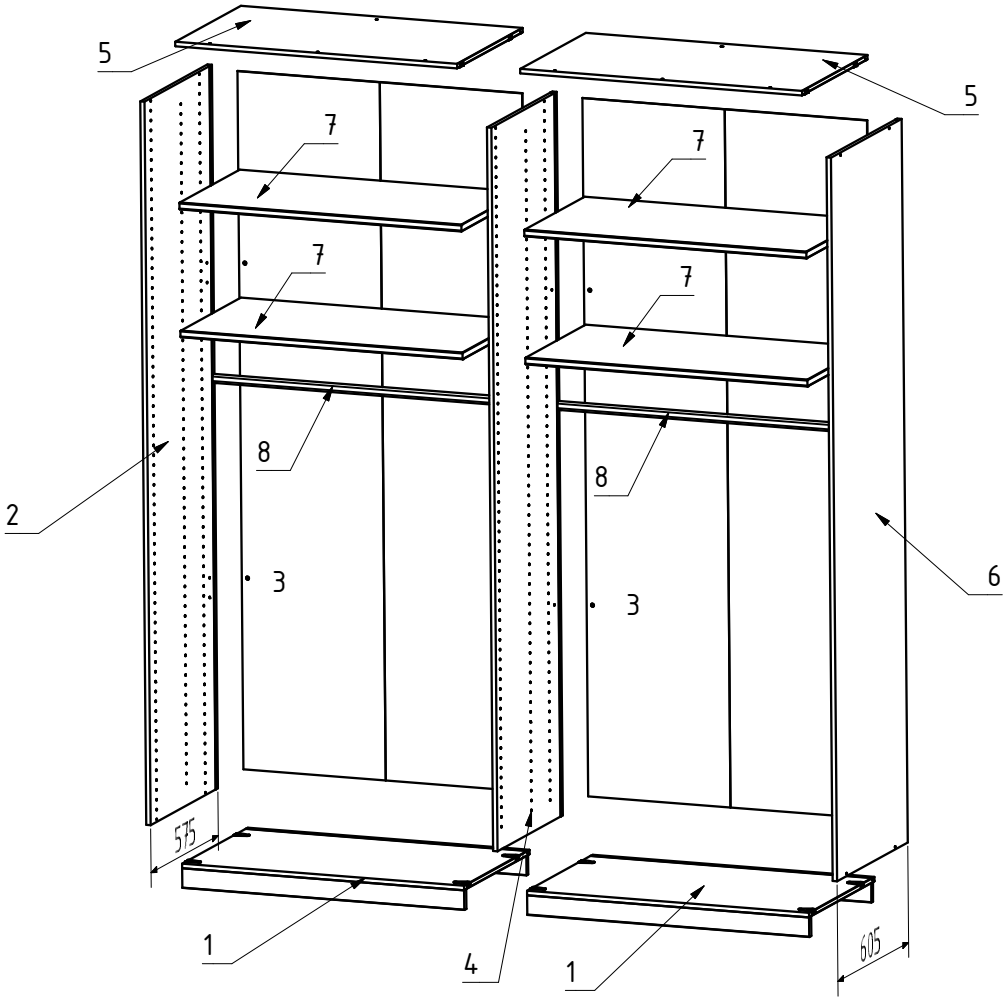
5
5
7
7
7
7
8
8
2
3
3
6
575
605
1
4
1

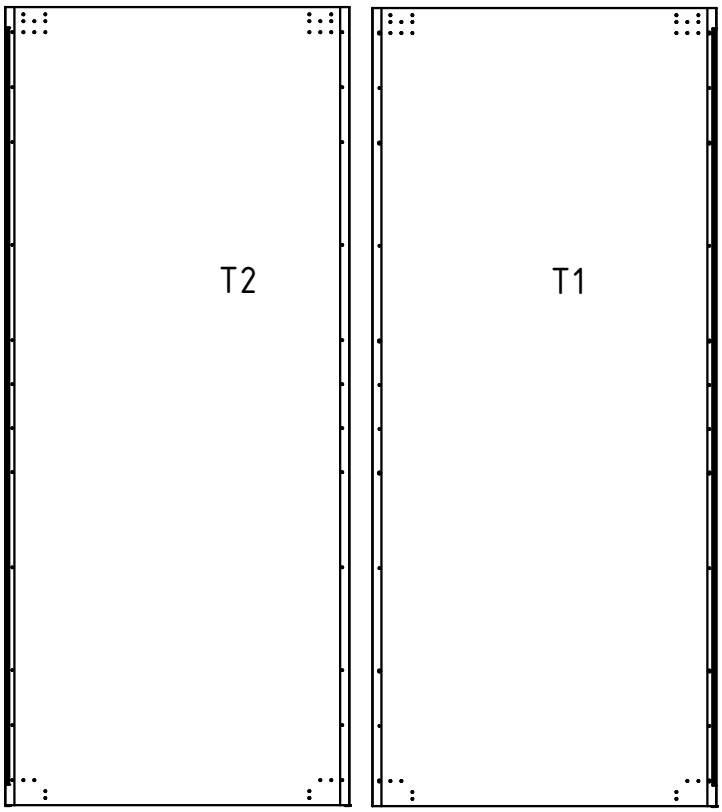
T2
T1

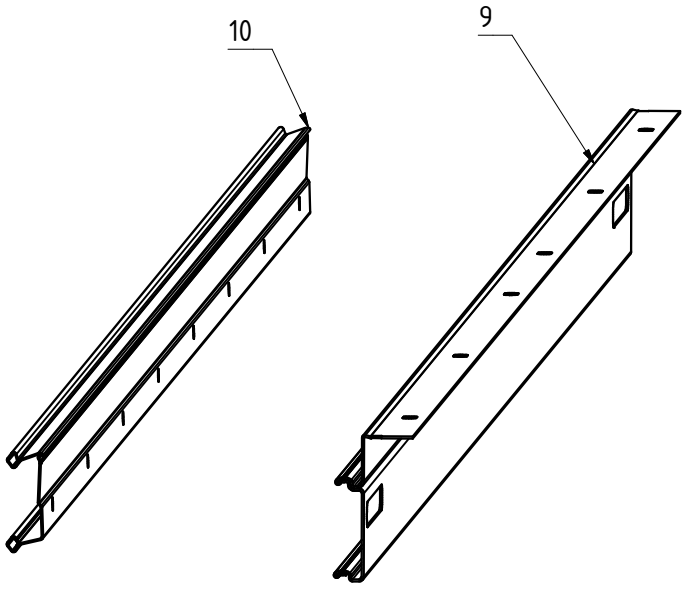
10
9

SALA

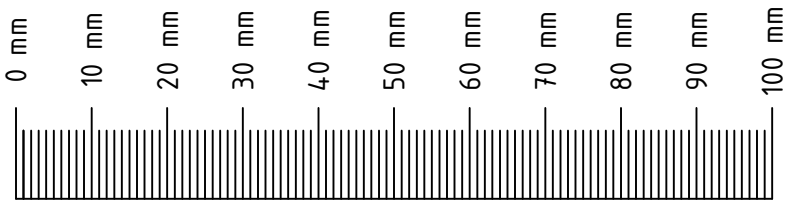

3,5x15

8-16x E4120

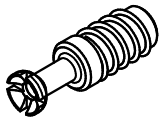

4x 111 229

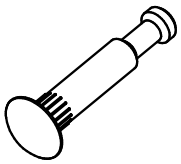

4x 111 231

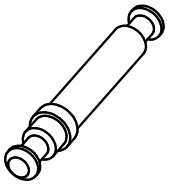

4-12x 111 235

E4095

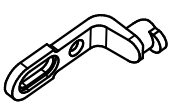

8-16x 111 611

6,3x10,5

8-16x 112 055

3,5x15

12-24x 121 370

E4305

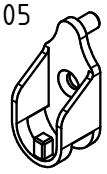

6-8x 111 613

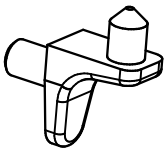

16-32x 111 610

Ø 5 mm

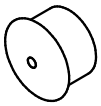

4x E3920

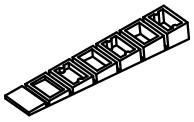

3x 111 067

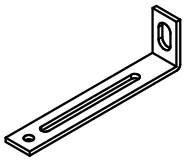

2x 111 036

M5

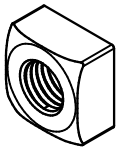

2x 121 150

M6x12

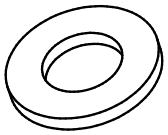

2x 129 407

M5x25

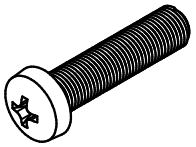

2x 121 156

3,5x17

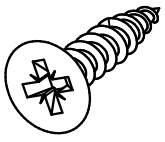

2x 121 116

M4x10

4-8x 113 817

M4

4-8x 113 809

6,3x11

32-50x 121 167

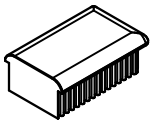

3x 110 900

Links

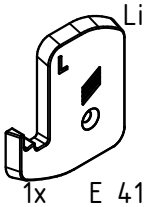

1x E 4121A

Rechts

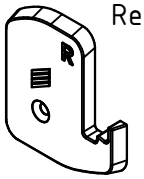

1x E4121A

Links

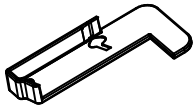

1x E4121B

Rechts

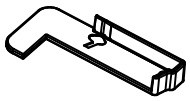

1x E4121B

E4116B

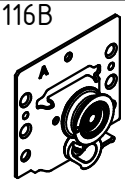

1x 110 951

E4116A

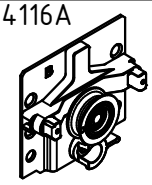

1x 110 950

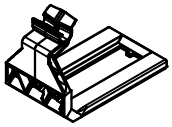

2x E4118B

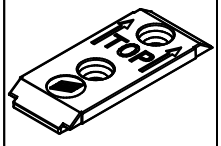

4x E4118

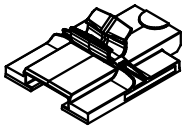

2x E4118A

E4117B

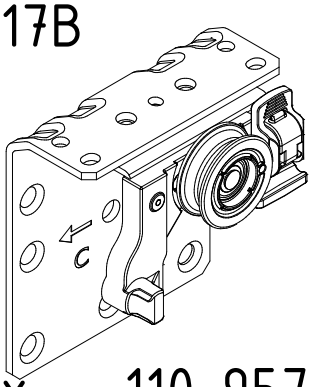

1x 110 957

E4117A

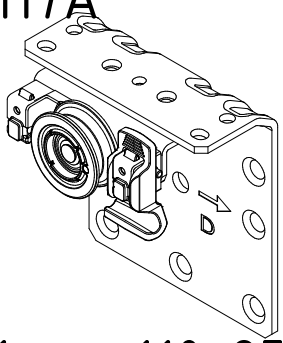

1x 110 954

2x E4119

2x E4119

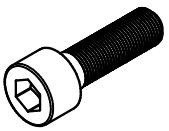

2x E4119

E4304

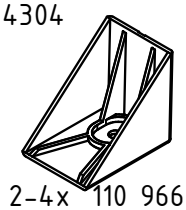

2-4x 110 966

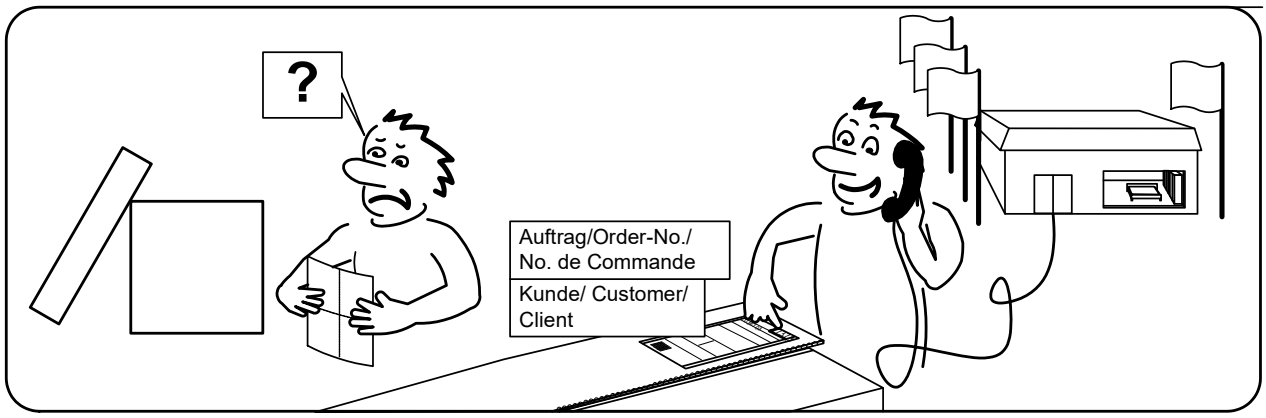

A

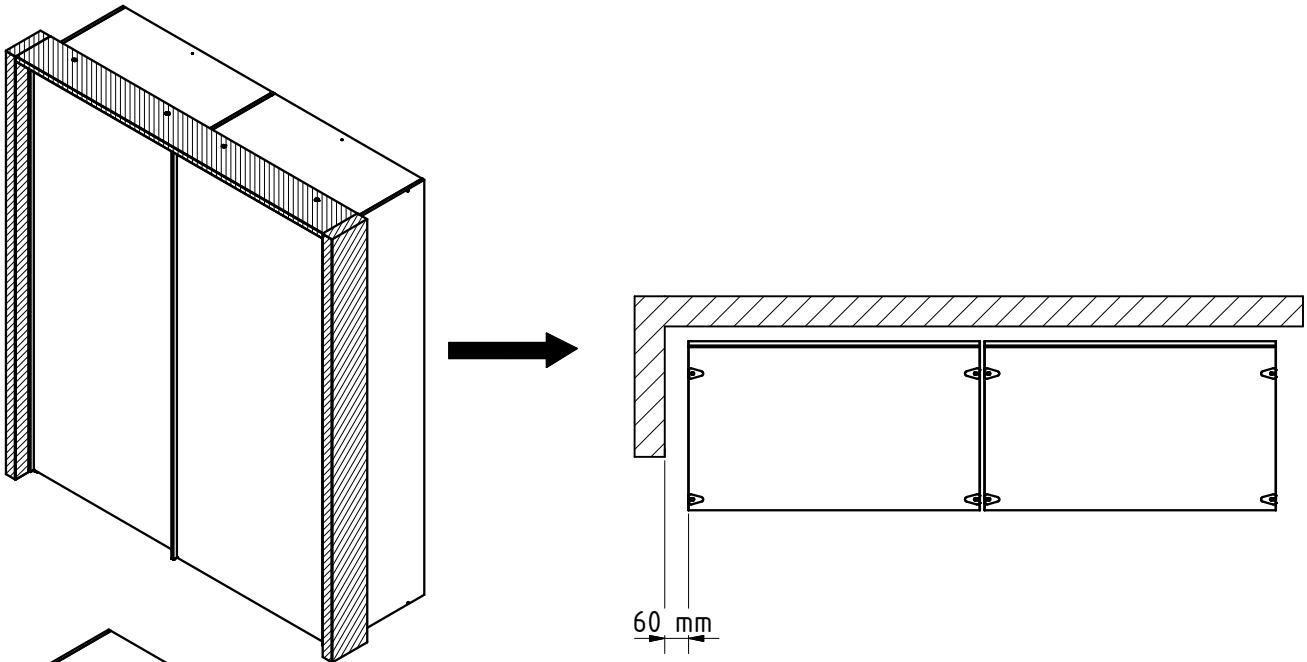

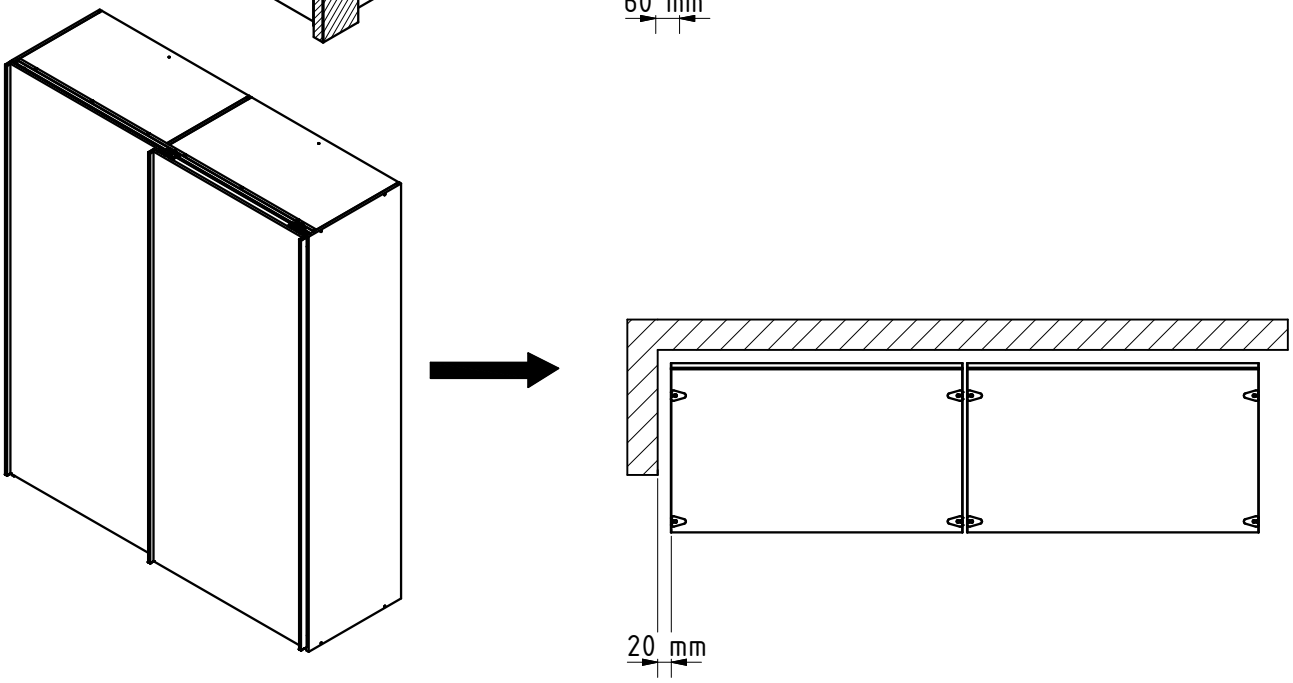

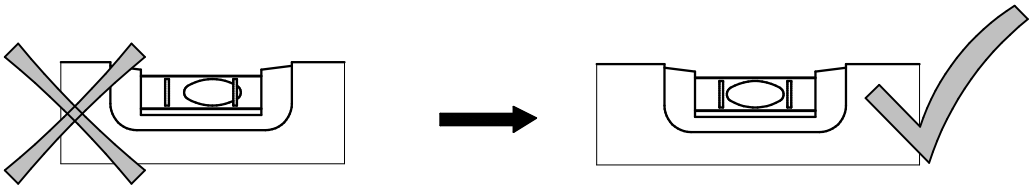

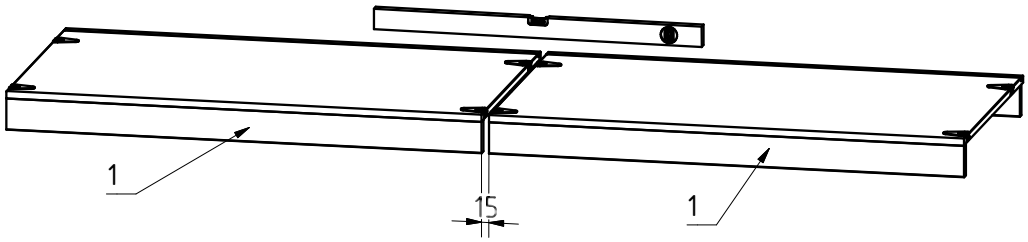

B

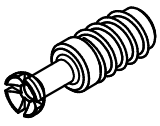

4x 111 229

Ø 5 mm

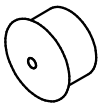

4x E3920

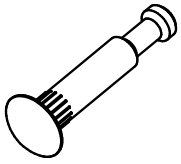

4x 111 231

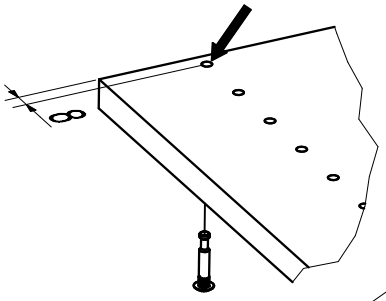

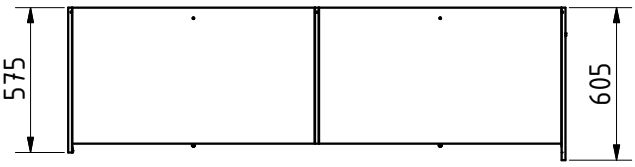

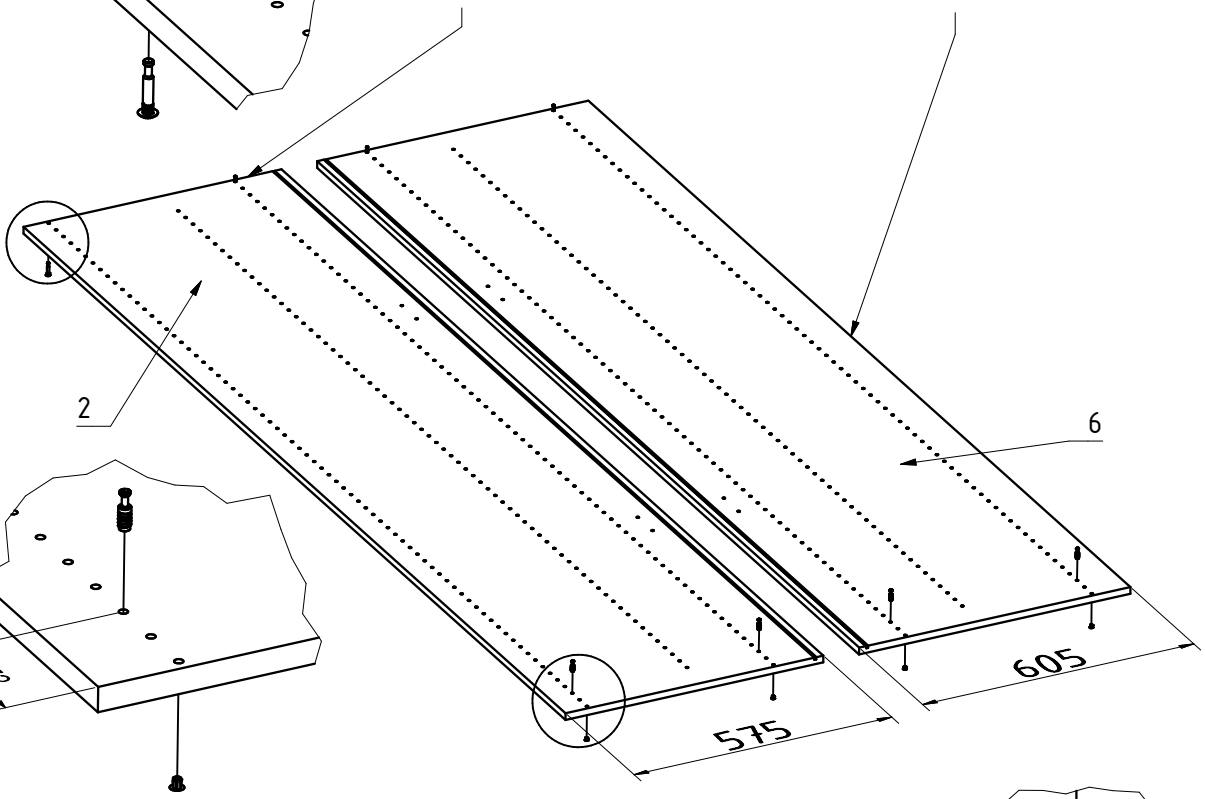

C

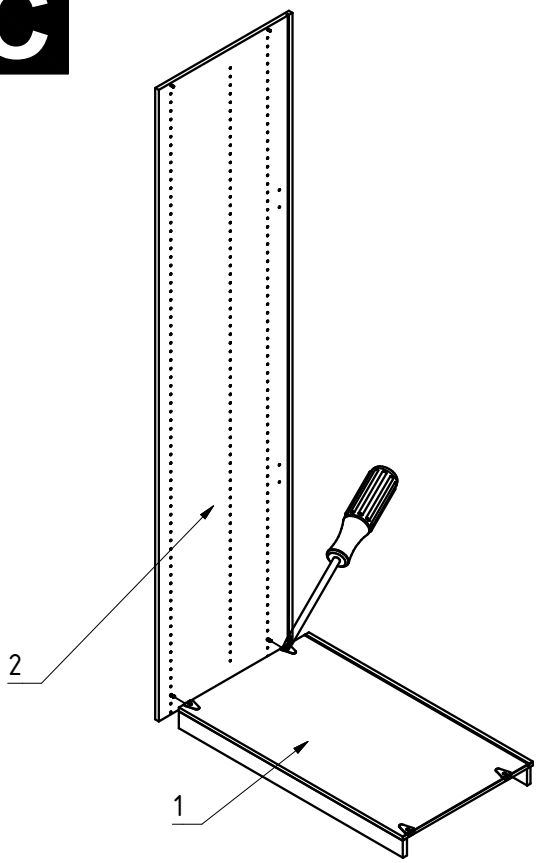

D

E4095

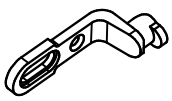

2x 111 611

6,3x10,5

2x 112 055

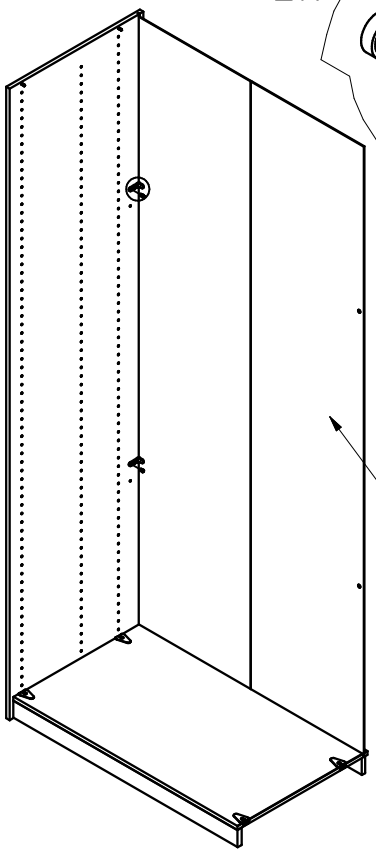

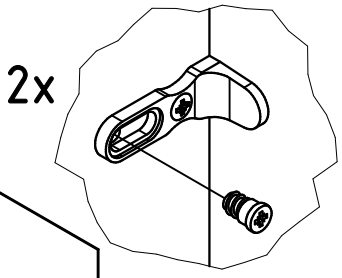

E

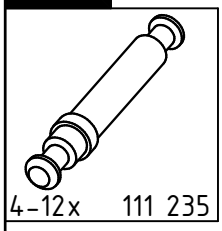

4-12x 111 235

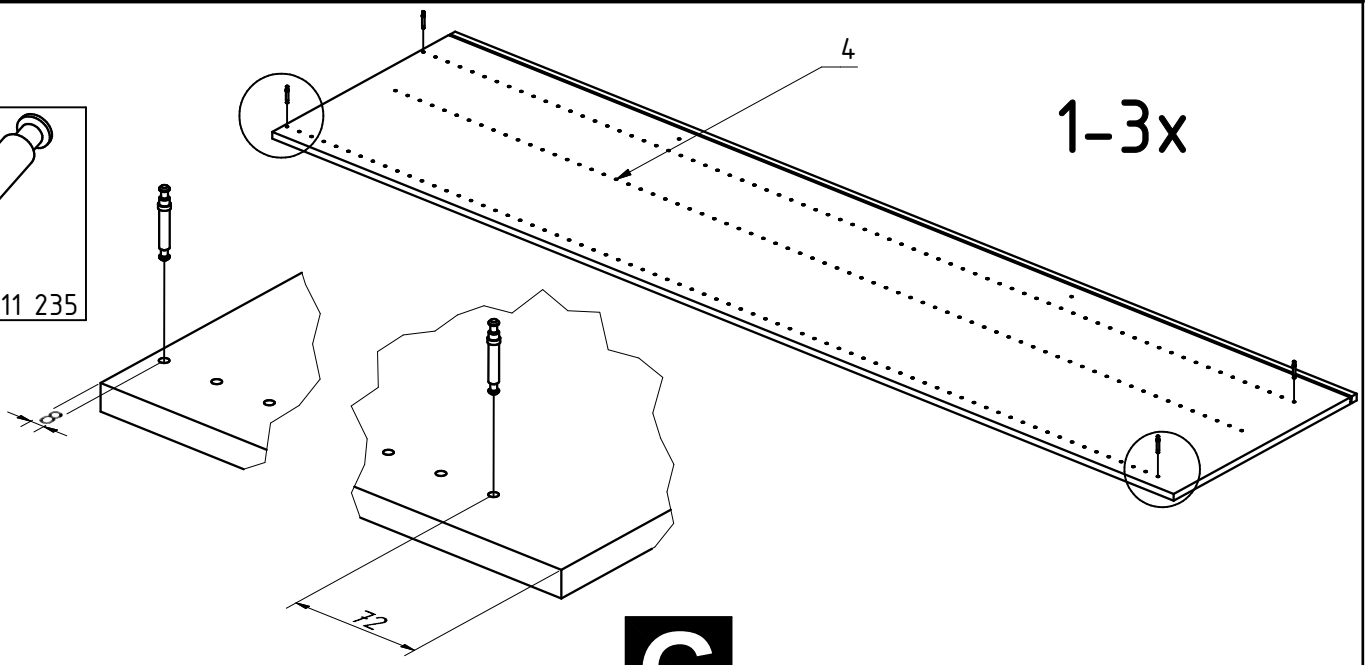

F

E4095	6,3x10,5
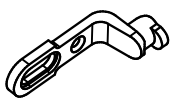	
2x 111 611	2x 112 055

G

M5x25	M6x12	M5
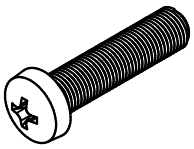	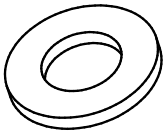	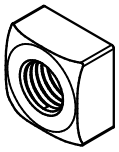
2x 121 156	2x 129 407	2x 121 150

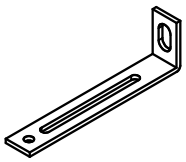

2x 111 036

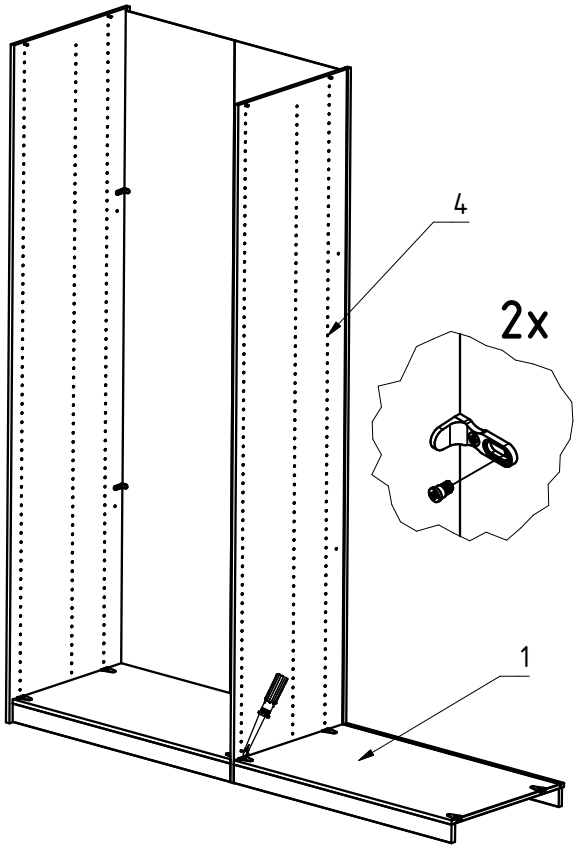

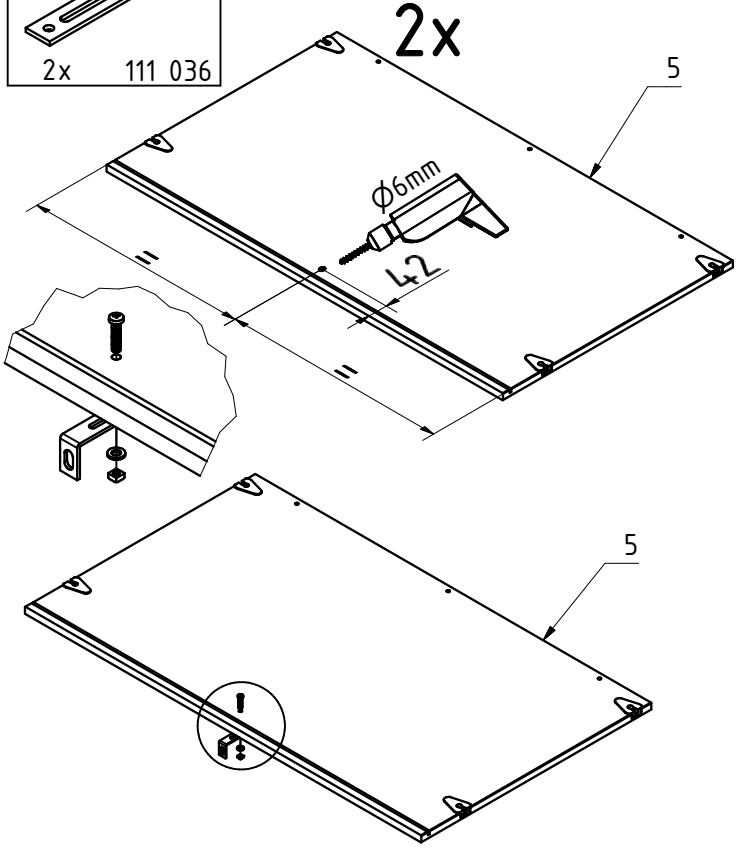

H

E4095

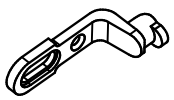

2x 111 611

6,3x10,5

2x 112 055

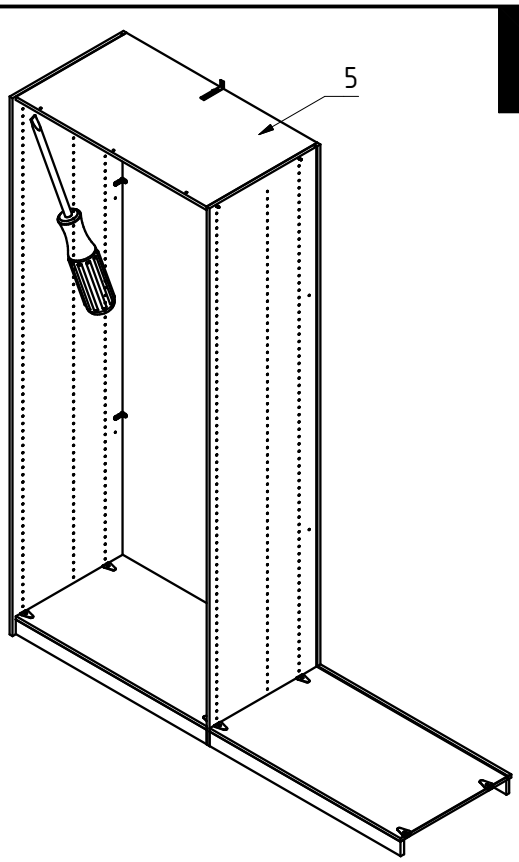

I

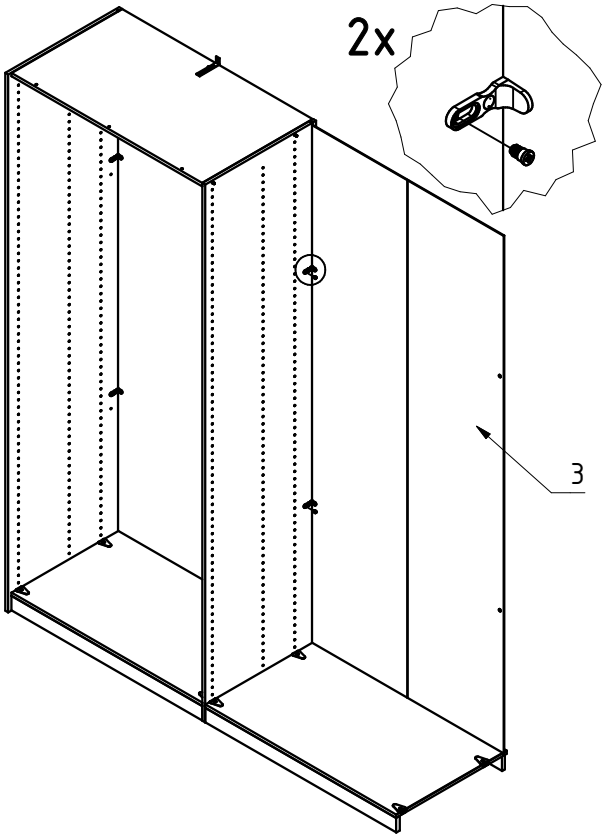

J

E4095

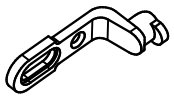

2x 111 611

6,3x10,5

2x 112 055

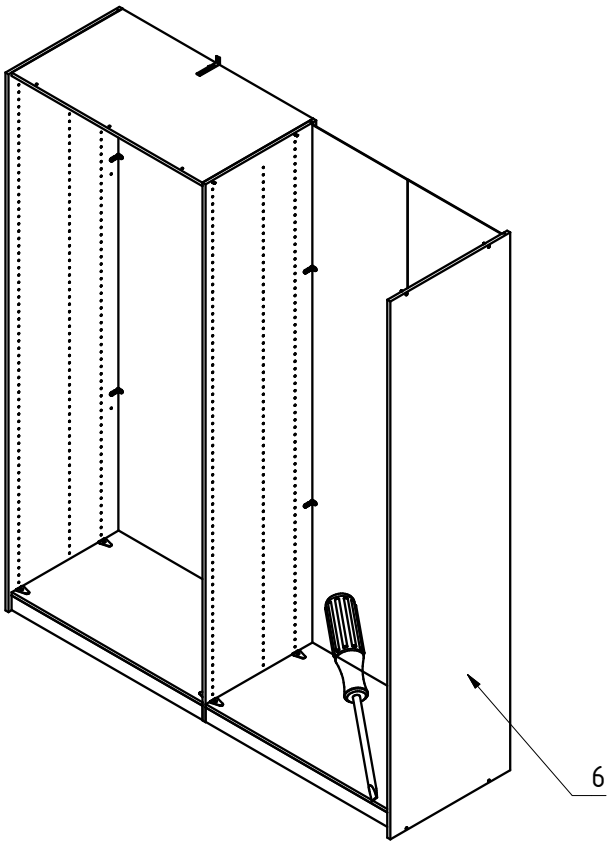

K

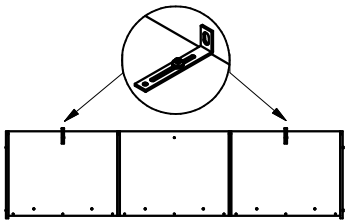

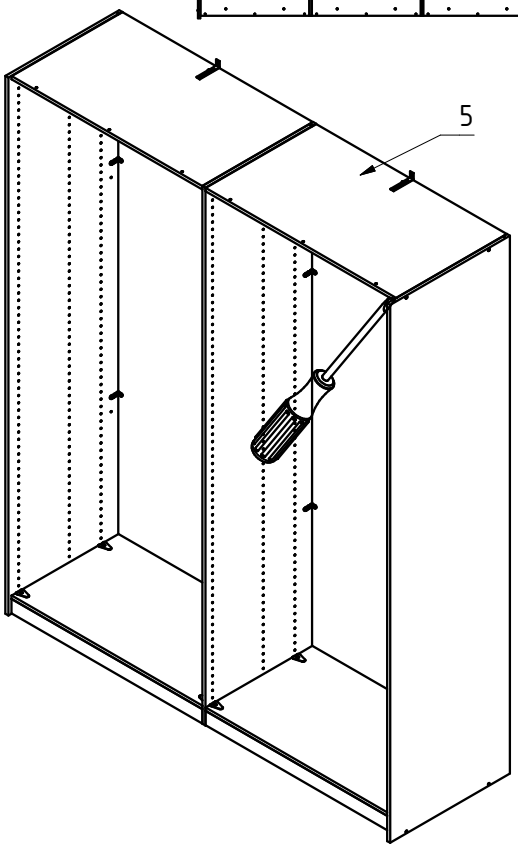

L

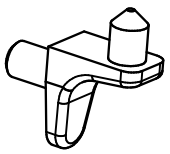

16-32x 111 610

3,5x15

4-8x 121 370

E4305

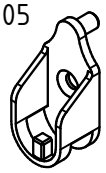

4-8x 111 613

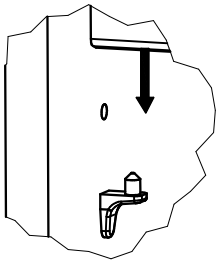

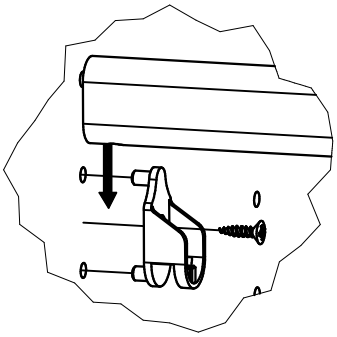

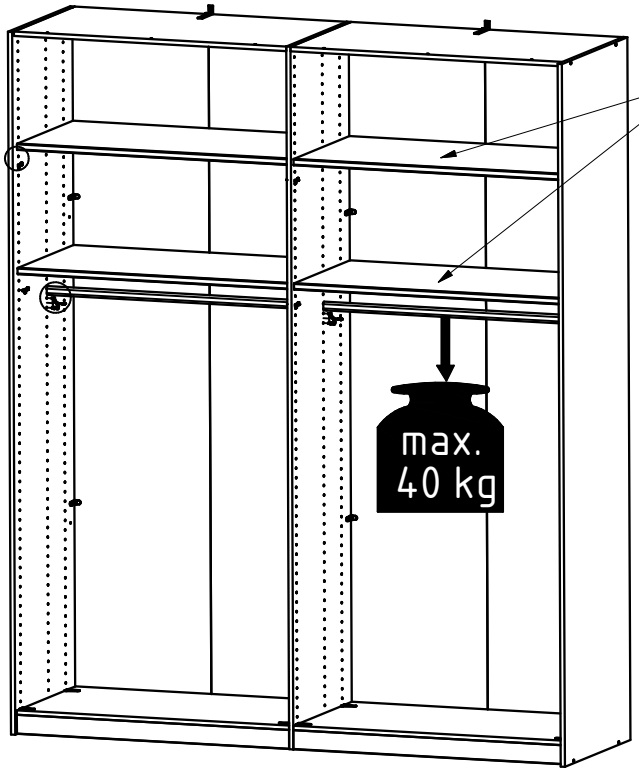

M

3,5x17

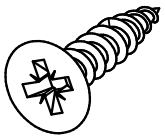

2x 121 116

Links

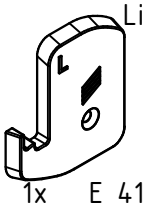

1x E 4121A

Rechts

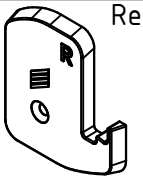

1x E4121A

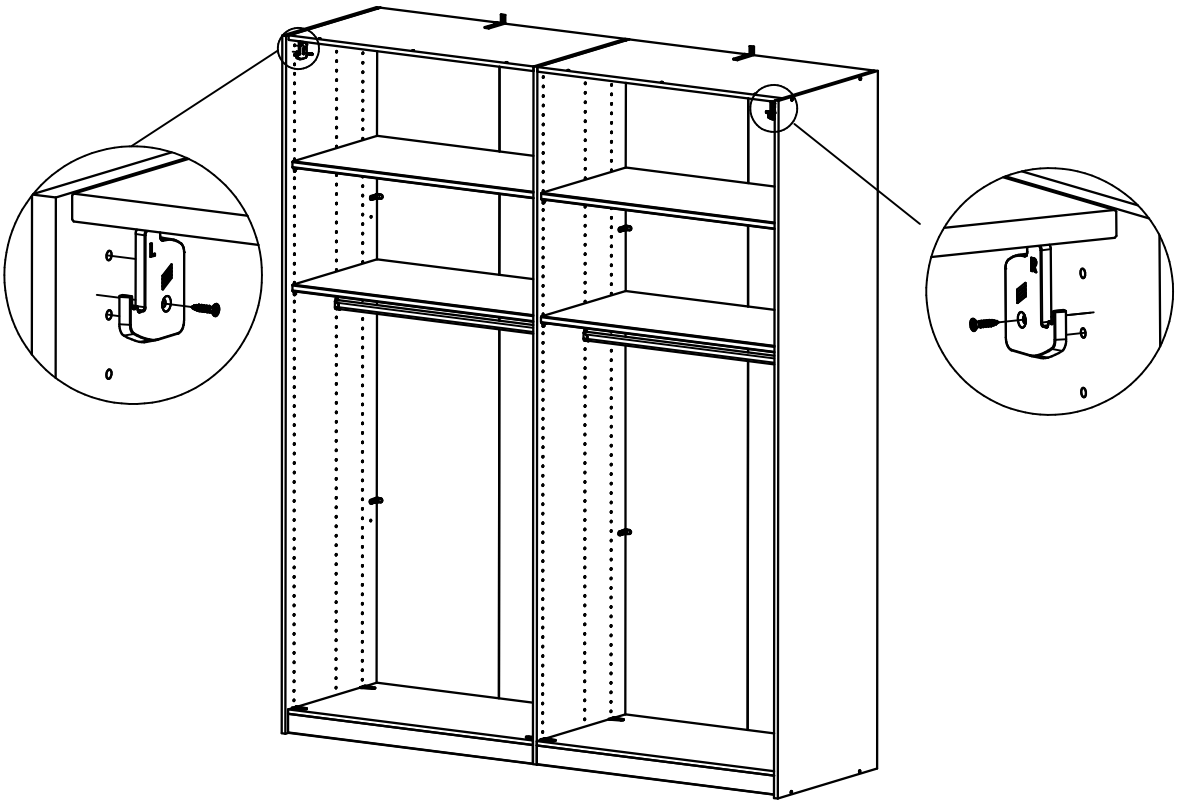

N

M4

6-12x 113 809

M4x10

6-12x 113 817

E4304

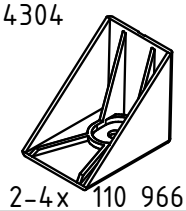

2-4x 110 966

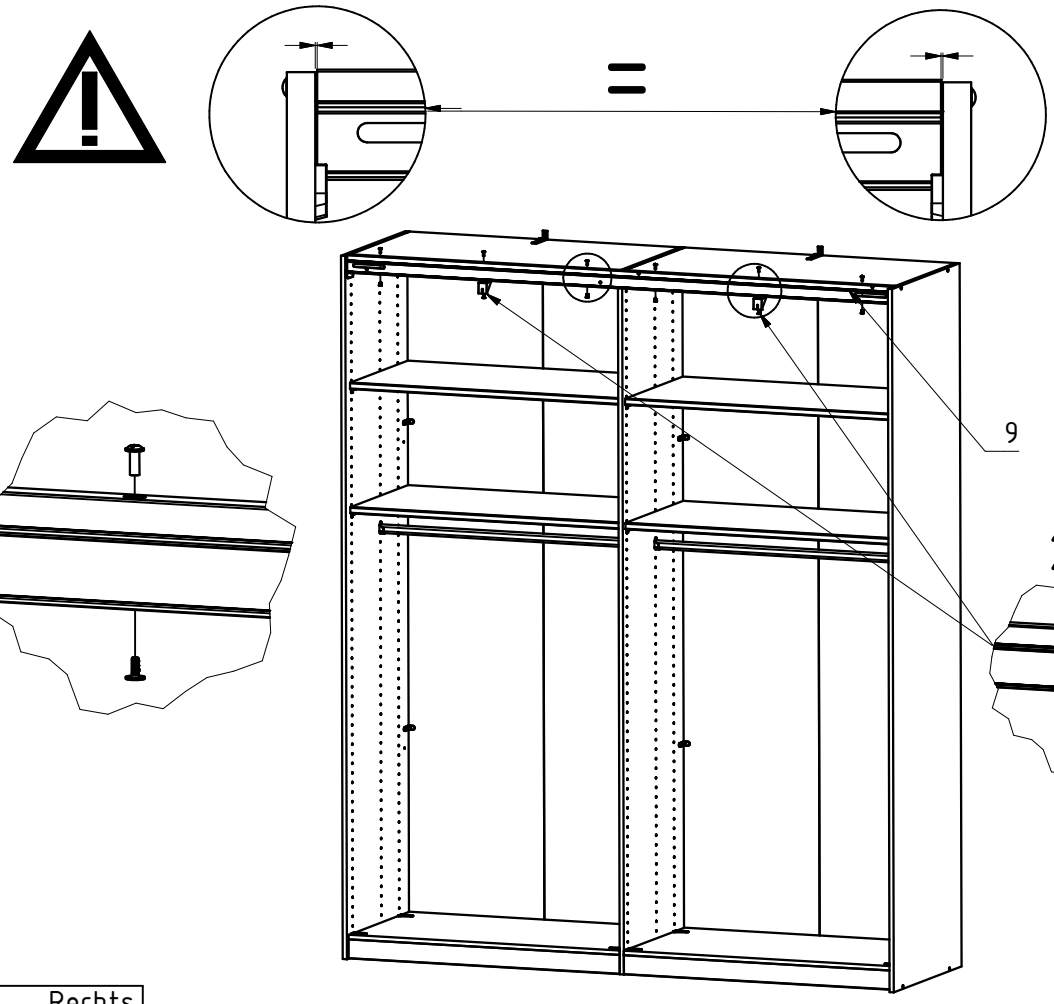

O

Links	Rechts
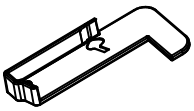	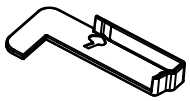
1x E4121B	1x E4121B

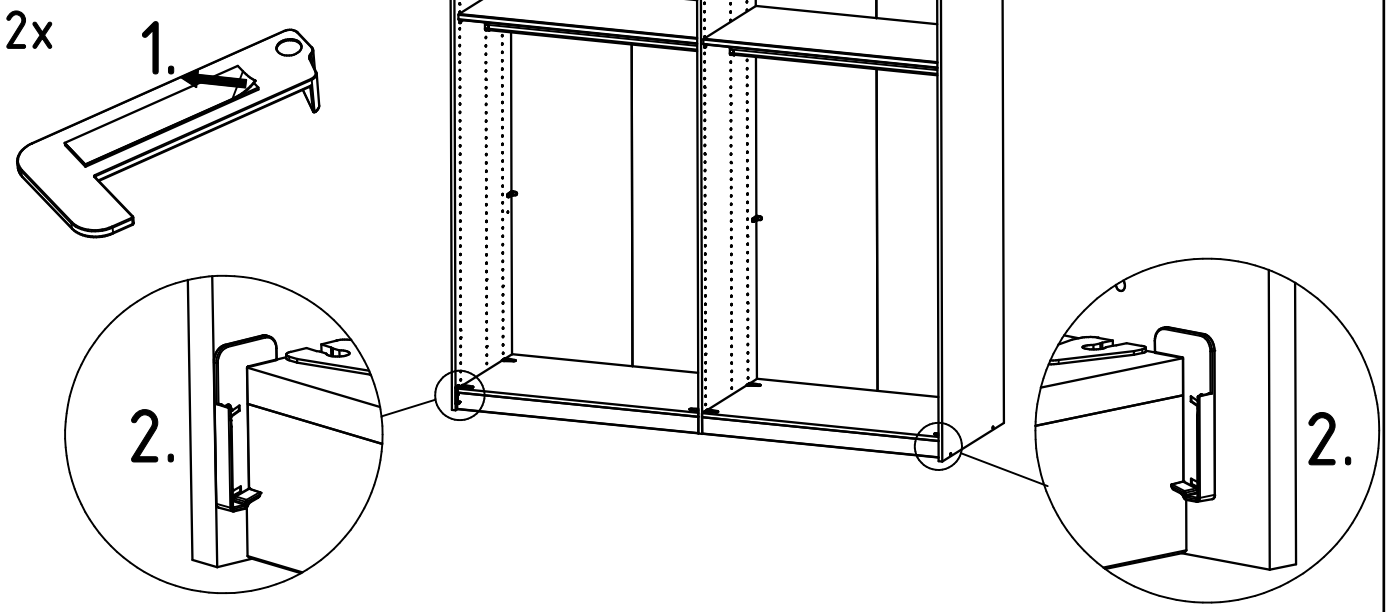

P

3,5x15

8-16x E4120

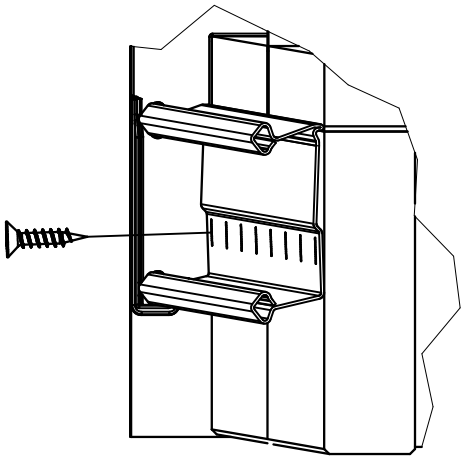

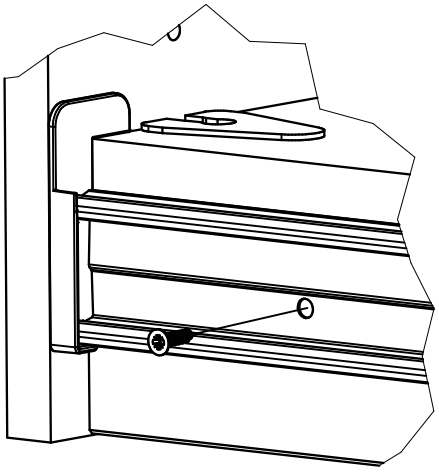

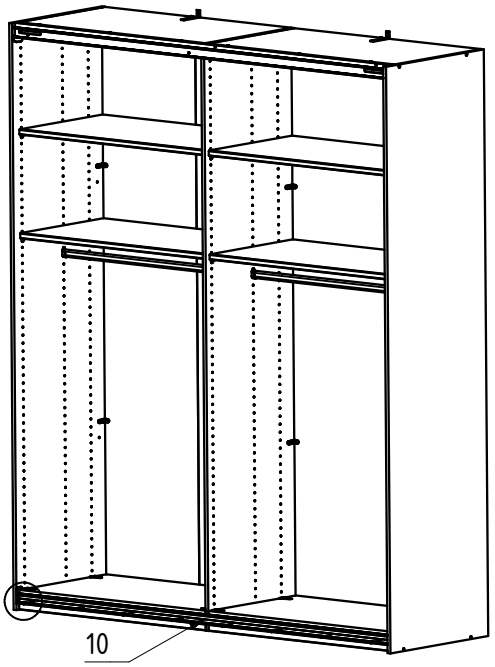

10

Q

6,3x11	E4116A	E4116B
	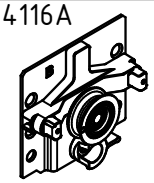	
12-20x 121 167	1x 110 950	1x 110 951
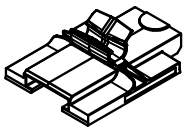	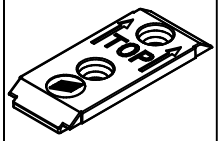	
2x E4118A	2x E4118	

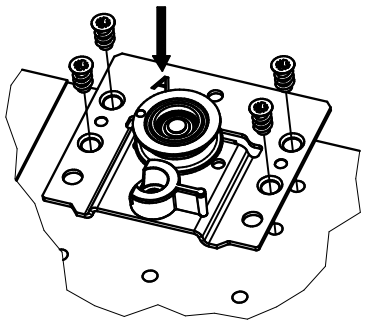

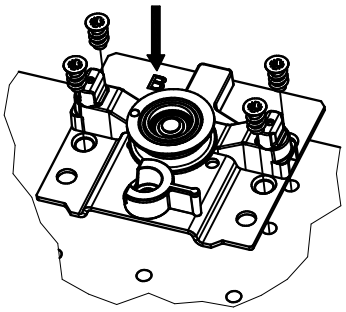

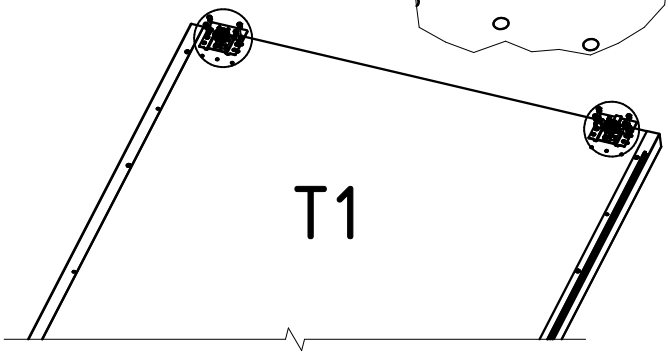

T1

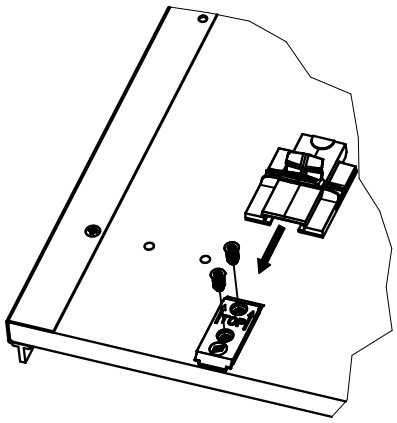

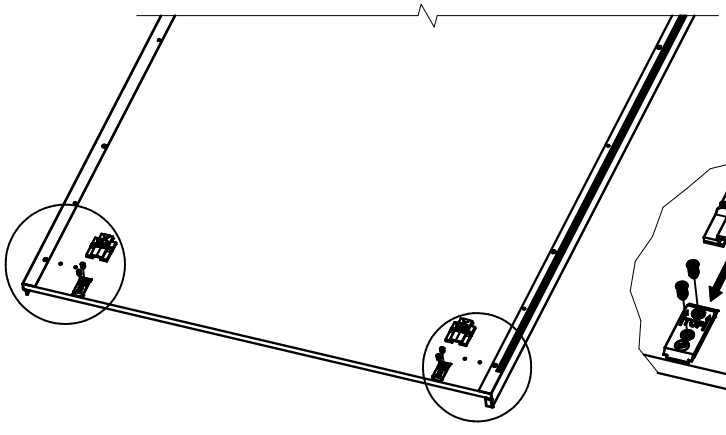

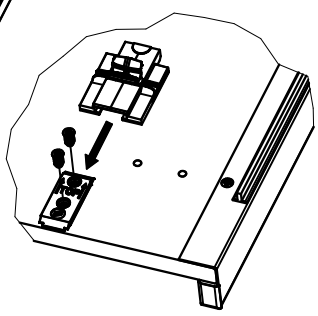

R

E4117A

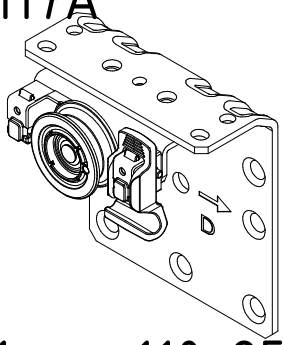

1x 110 954

E4117B

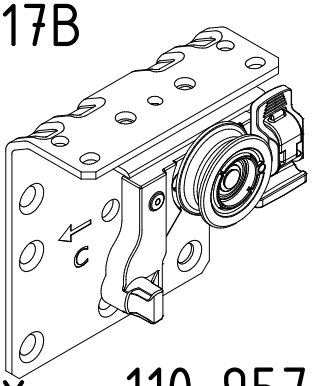

1x 110 957

6,3x11

20x 121 167

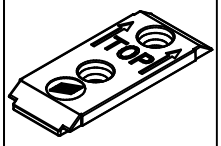

2x E4118

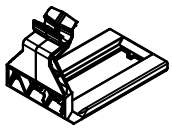

2x E4118B

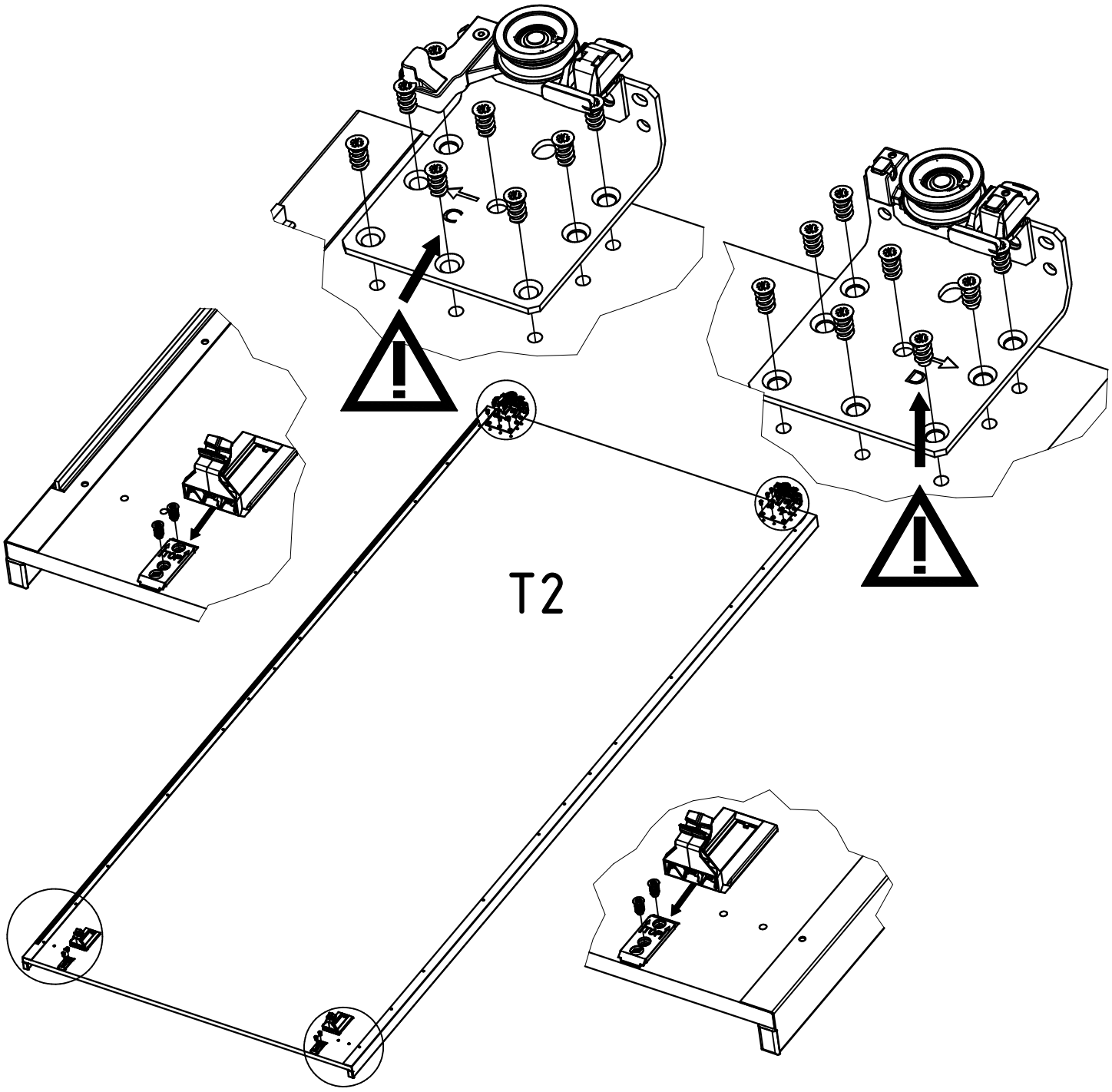

S

1.

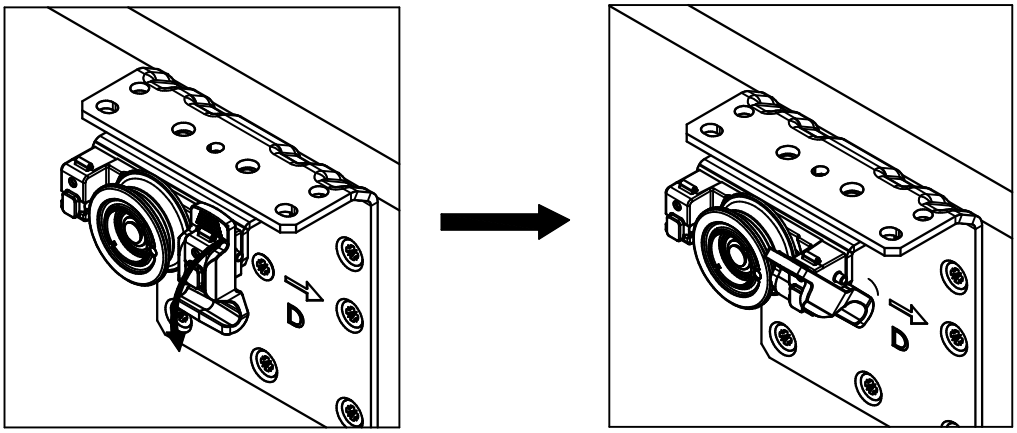

2.

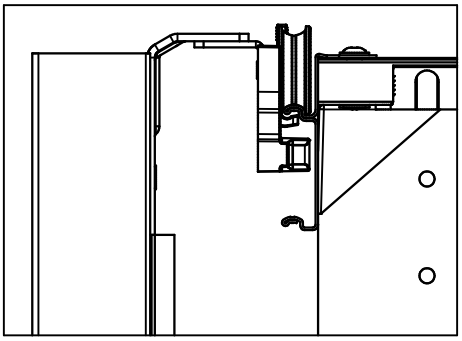

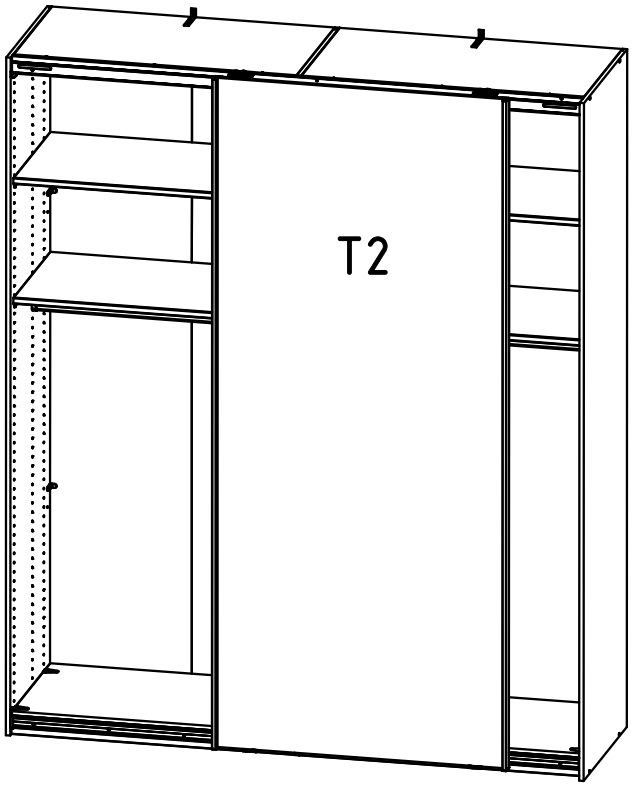

3.

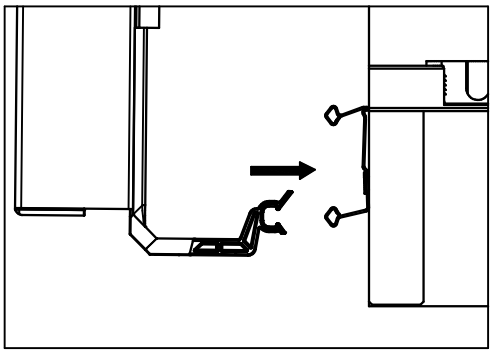

4.

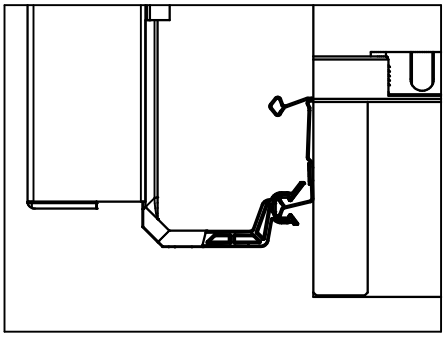

5.

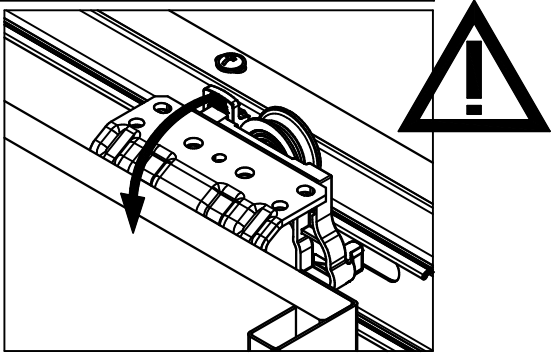

T

T1

1.

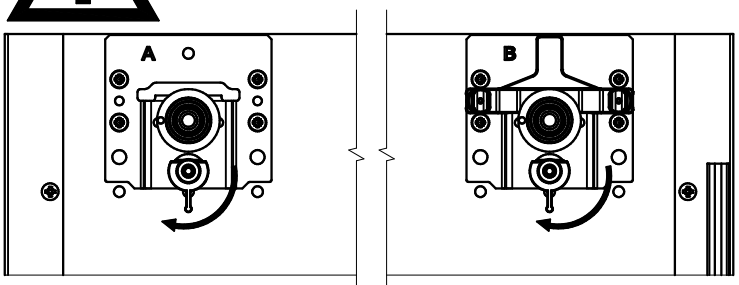

2.

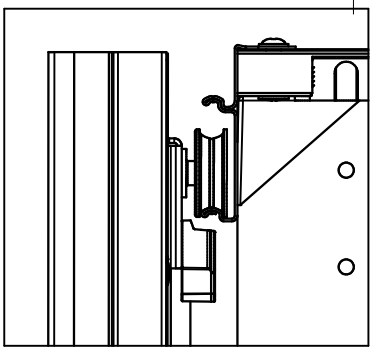

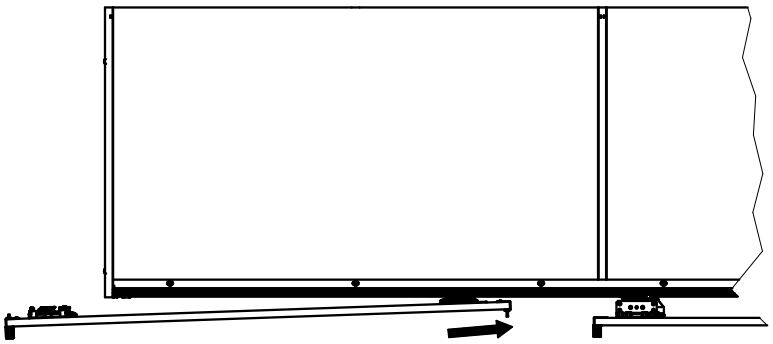

3.

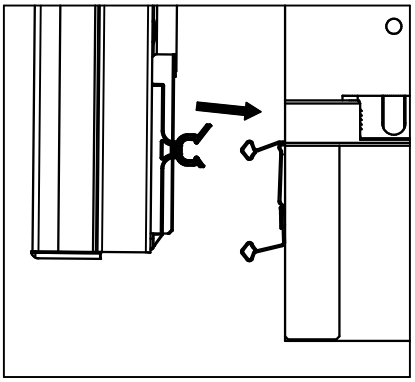

4.

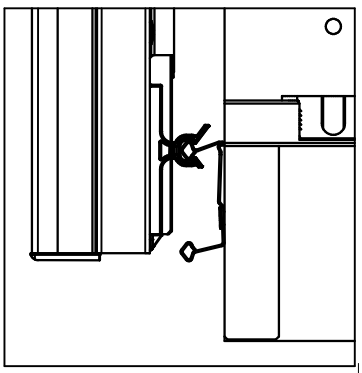

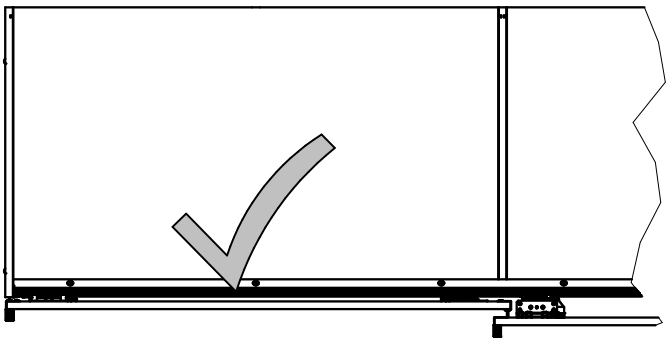

5.

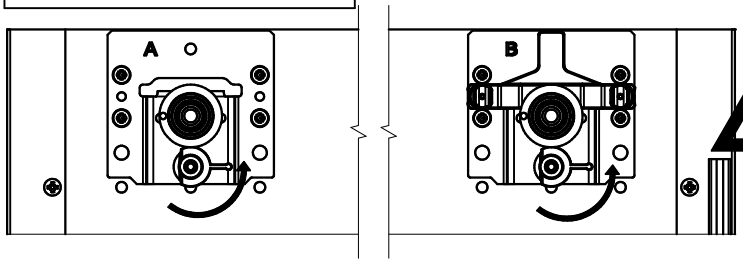

U

2x E4119

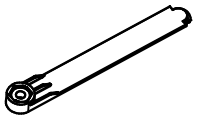

2x E4119

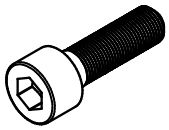

2x E4119

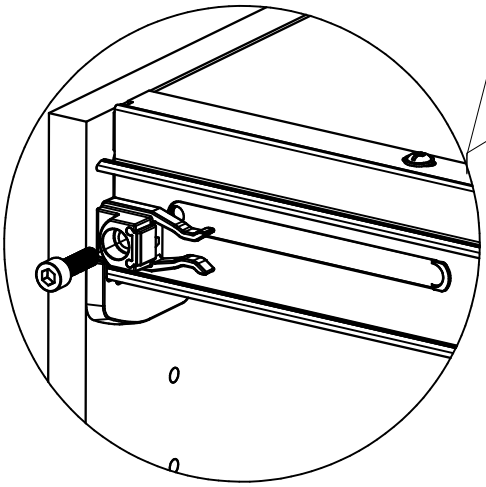

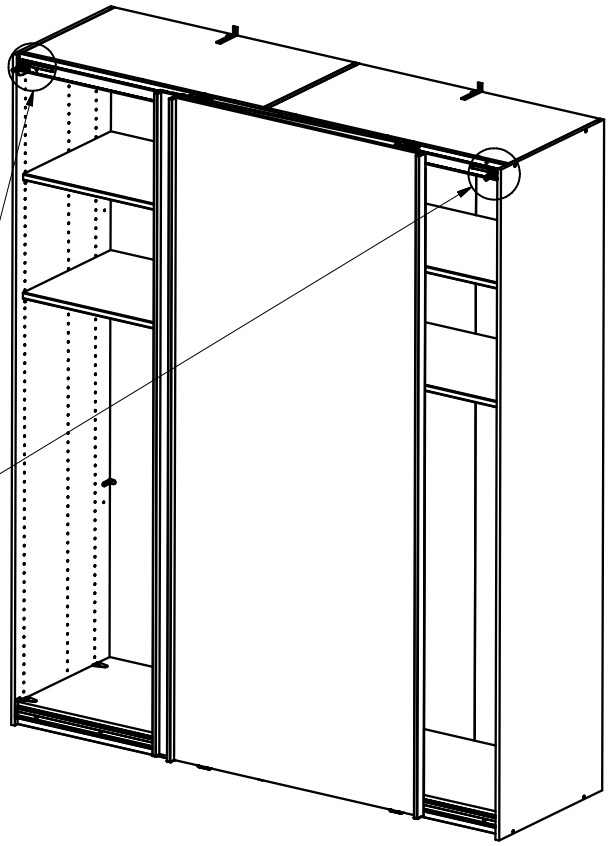

V

3,5x15

8-16x 121 370

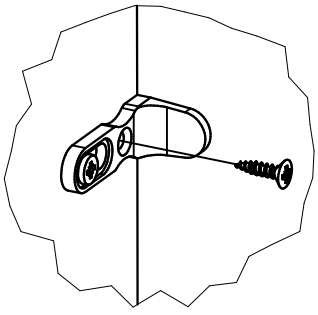

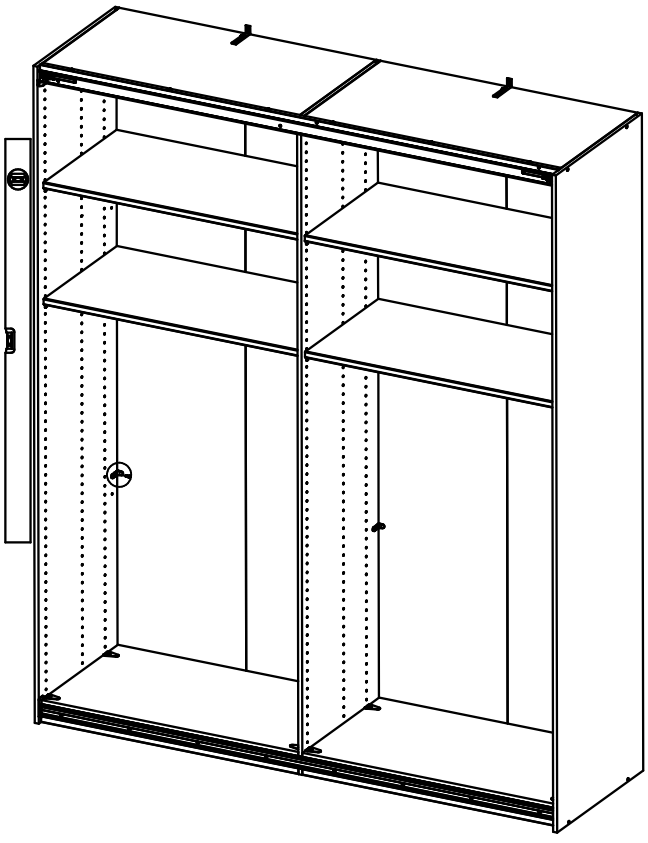

W

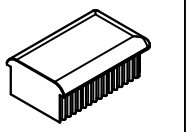

3x 110 900

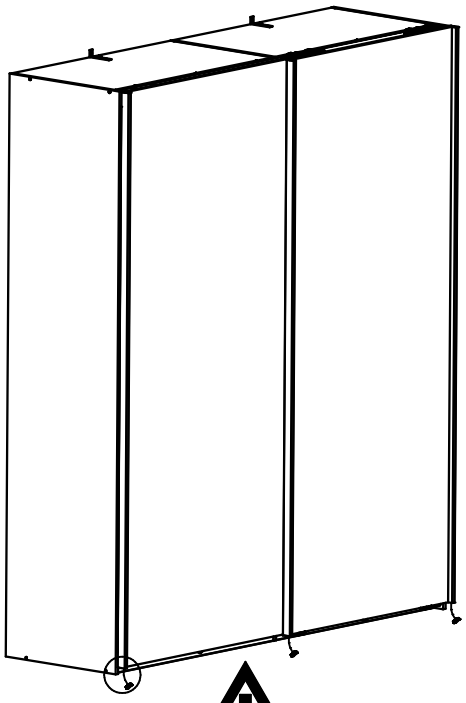

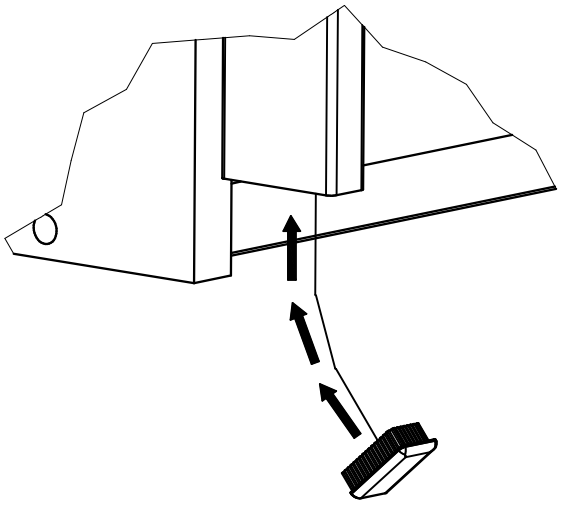

X

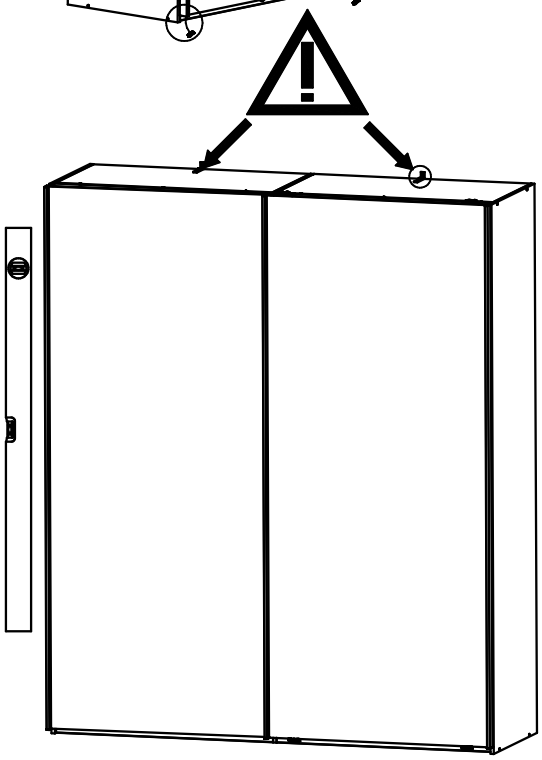

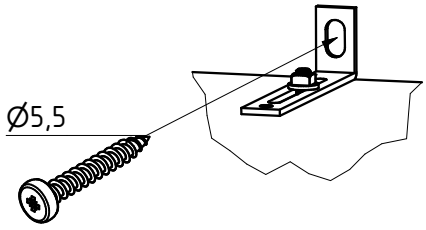

Copyright 2022/2023 by
Musterring International
D-33378 Rheda-Wiedenbrück

Bei nicht vorschiftsmäßiger und / oder nicht fachmännischer Montage wird bei Personen- und / oder Sachschäden keinerlei Haftung übernommen.

Musterring

Aufbauanweisung
(Bitte aufbewahren)

SALA

992 518

MONTAGEANLEITUNG
INSTRUCTIONS DE MONTAGE
ASSEMBLY INSTRUCTIONS
MONTAGEAANWIJZING

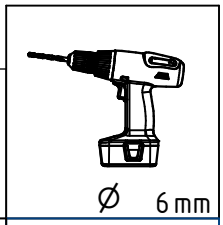

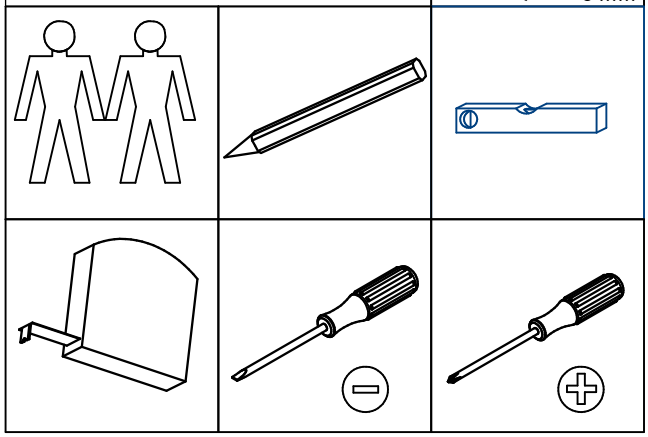

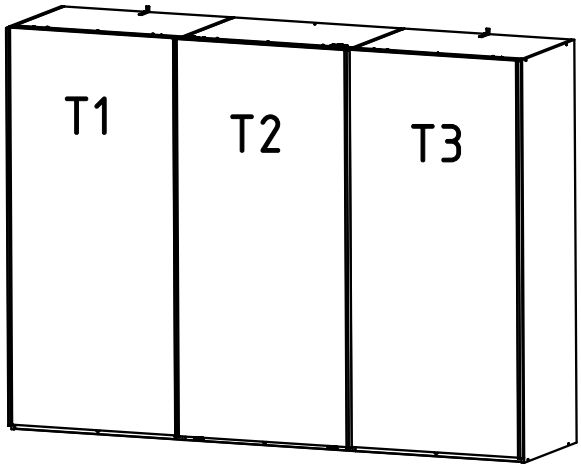

D - Beispiel
GB - example
FR - exemple
NL - voorbeeld
CZ - příklad
SLO - primer
H - példa
RO - Exemplu
I - Esempio
RUS - пример
TR - Örnek
PL - Przykład
E - Ejemplo
P - Exemplo

DEUTSCH - Alle Pakete öffnen und alle Aufbauanleitungen lesen. Fachkundige Montage erforderlich. Unsach- gemäße Montage kann zu Unfällen führen. Möbel/ Gegenstand könnte kippen oder umfallen. WICHTIG! Achten Sie darauf, dass Sie Schrauben/ Beschläge entsprechend der Wand-/ Deckenbeschaffenheit und mit aus- reichender Tragfähigkeit verwenden. Erkundigen Sie sich ggf. beim Eisenwarenfachhandel.

FRANÇAIS - Tous les forfaits peuvent ouvrir et lire toutes les instructions de montage. Le montage doit être effectué par une personne compétente. Un montage mal effectué peut provoquer la chute du meuble/de l'objet et blesser quelqu'un. ATTENTION ! Adaptez les vis et ferrures au matériau du mur/ plafond et au poids de l'objet. En cas de doute, demandez conseil à un vendeur spécialisé.

Español - Abrir todos los paquetes y leer las instrucciones de montaje con cuidado. Montaje de expertos necesario. Un montaje inadecuado puede dar lugar a accidentes. Muebles/ objeto podría inclinar o caerse. ¡IMPORTANTE! Asegúrese de que utiliza los tornillos / accesorios de acuerdo con las propiedades adecuadas para pared/ techo y con capacidad de peso suficiente. Infórmese en su ferretería.

**Português - Todos os pacotes podem abrir e ler todas as instruções de montagem. Montagem só de pessous experientes. A montagem incorreta pode levar a acidentes. Móveis/objeto puderia cair. IMPORTANTE!
Dê atenção que os parafusos / as guarnições correspondem à qualidade das paredes e que têm cupacidade suficiente para a curga. Informa se eventualmente numa loja de ferrugens.**

NEDERLANDS - Alle pakketten kunnen openen en lezen alle montage-instructies. De montage dient te worden uitgevoerd door een vakbekwaam iemand. Foutieve montage kan er toe leiden dat het meubel/voorwerp kantelt of omvalt en iets beschadigt resp. iemand bezeert. N.B. Denk er aan dat de schroeven of het beslag dat je kiest geschikt moeten zijn voor de wand/het plafond waarin ze vastgezet moeten worden, en voldoende draagkracht moeten hebben. Neem bij twijfel contact op met de lokale vakhandel.

MAGYAR - Minden nyitott csomagokat és az összes összeszerelési utasításokat olvasni.Az összeszerelést lehetőleg hozzáértő személy végezze, mert nem megfelelő, hibás össze-, ill. felszerelés esetén a bútor feldőlhet, leszakadhat a falról, ezzel személyi sérülést vagy balesetet okozva. FIGYELEM! Válasszon olyan csavart, tiplit mely leginkább alkalmas az Ön otthonában található fal / mennyezet anyagához, és teherbíró képessége is megfelelo.

ITALIANO- Tutti i pacchetti aperti e leggi tutte le istruzioni per l'uso. Importante un montaggio corretto. Un montaggio sbagliato può causare incidenti. Assicurarsi di fissare il mobile alla parete o al soffitto con viti/acessori adatti in modo che non puo ribaltarsi o cadere.Usare solo ferramenta speciale. Il produttore non si assume nessuna responsabilitá in caso di danni a persone o cose.

SLOVENSKY - Vsi paketi lahko odprete in preberete vsa navodila za montažo. Montáž by mala vykonať kvalifikovaná osoba. Pri nesprávnej montáži môže dôjsť k prevrhnutiu alebo pádu nábytku/ objektu a k prípadnému zraneniu osôb alebo poškodeniu majetku. UPOZORNENIE! Použite skrutky a kovanie, ktoré sú vhodné na použitie do materiálu danej steny/stropu a majú dostatočnú nosnosť. Ak si nie ste istí, obráťte sa na špecializovaného predajcu.

ENGLISH - Please open all packages and read the assembly instruction carefully. The assembly should be carried out by a qualified person, due to the fact that wrong assembly can lead to that the furniture/object topples or falls resulting in personal injury or damage. NOTE! Choose screws and fittings that are specially suited to the material in your wall/ceiling and have sufficient holding power. If you are uncertain, contact your local specialised retailer.

Русский - Все пакеты можно открыть и прочитать все инструкции по сборке. монтаж должен производиться специалистом. Неправильная установка может привести к несчастному случаю. Мебель может опрокинуться или упасть.ВАЖНО: Следите за тем, чтобы выбранные шурупы и другие крепежно-монтажные детали были достаточно прочно закрепленны. Подробную информацию можите получить в специальных магазинах.

Türkçe: Başdan tüm paketleri açıp, tüm montaj talimatları okuyunuz. Montaj edilmesi için bir uzman gerekiyor. Yanlış montaj bir kazaya neden olabilir. Mobilyanız üstünüze düşebilir. ÖNEMLİ! Lütfen Dikkat Ediniz. Duvar yapisina göre yeterli kapasitede ve taşıma kabiliyetinde olan vidalar/parçalar kullanınız. Gerekirse bir uzmana ve/veya yapı-market mağazasına danışabilirsiniz.

Česky - Všechny otevřené balíky a všechny montážní pokyny přečtěte. Montáž by měl provést kvalifikovaný odborník. Nesprávná montáž může zapříčinit, že nábytek se může převrátit nebo se některý díl uvolnit. Může tak dojít ke zranění člověka či dalším škodám. UPOZORNĚNÍ: zvolte šrouby a kování, které jsou vhodné pro daný typ nábytku a mají postačující spojovací nosnost. Nejste-li si jisti, obraťte se na nejbližší specializovaný obchod.

POLSKI - Prosimy otworzyć wszystkie pakiety i przeczytać wszystkie instrukcje montażu. Mebel powinien być montowany przez osobę do tego uprawnioną. Następstwem niewłaściwego montażu mebla może być przechylenie lub nawet przewracanie się mebla, w wyniku czego może dojść do uszkodzenia mebla i jego zawartości a nawet do wypadku. UWAGA! Okucia, śruby, haki jak i kołki muszą być dopasowane do wagi mebla z zawartością oraz do specyficznych właściwości muru lub sufitu. W przypadku wątpliwości prosimy zasięgnąć porady fachowca.

Română - Toate ofertele se pot deschide şi citi toate instrucţiunile de asamblare. Este necesar un montaj profesional. Un montaj neprofesional poate duce la accidente. Mobila / corpul de mobila se poate inclina si cadea. IMPORTANT! Asigurati-va ca suruburile si toate celelalte fitinguri se potrivesc tipului de material din care este construit peretele sau tavanul si ca au o rezistenta suficienta la preluarea sarcinii. Daca este necesar, solicitati sprijin specializat in magazinul de fitinguri.

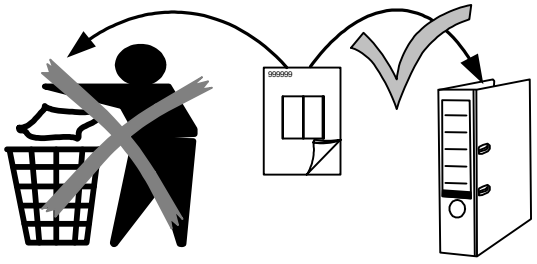

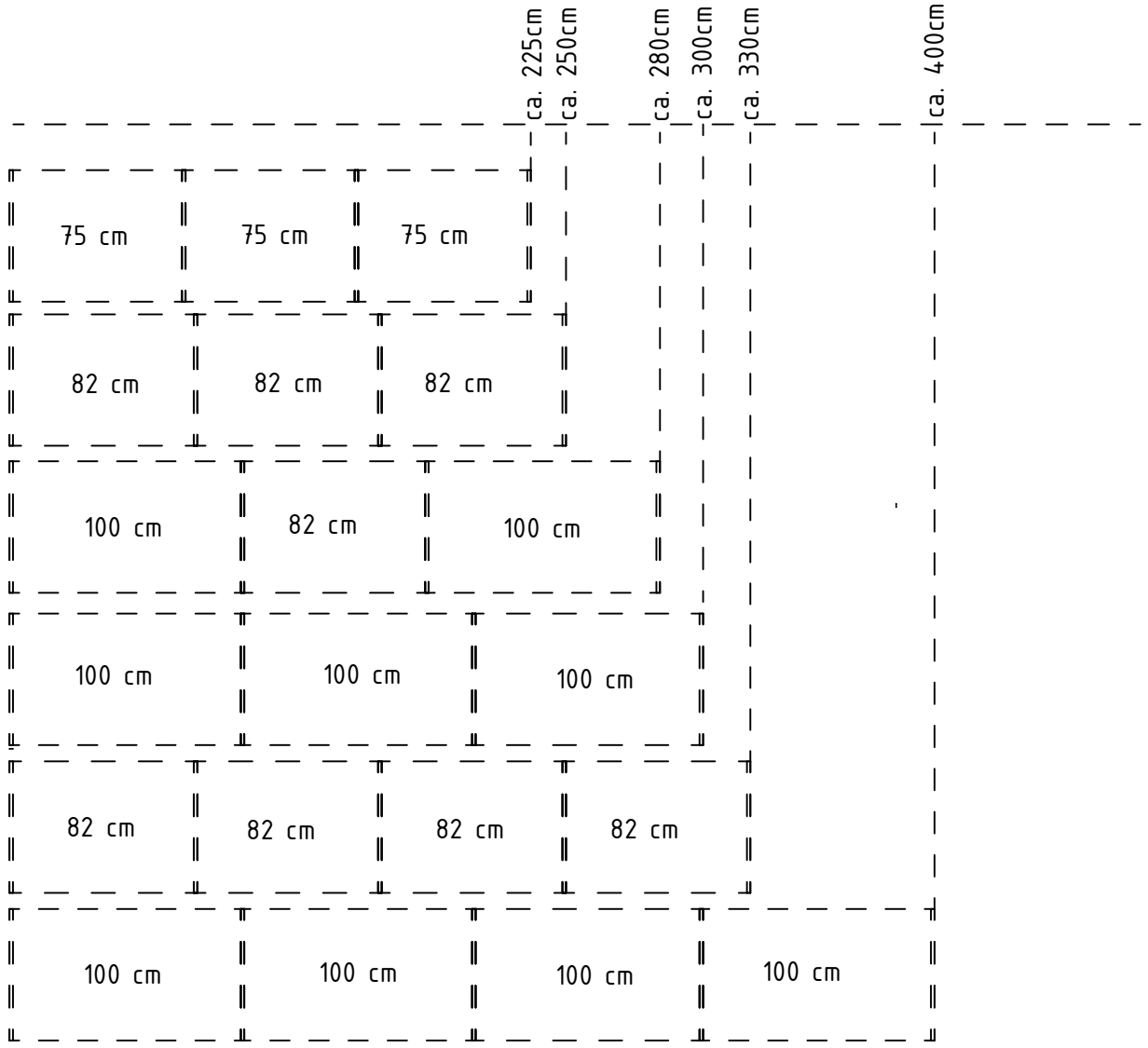
ca. 225cm
ca. 250cm
ca. 280cm
ca. 300cm
ca. 330cm
ca. 400cm
75 cm
75 cm
75 cm
82 cm
82 cm
82 cm
100 cm
82 cm
100 cm
100 cm
100 cm
100 cm
82 cm
82 cm
82 cm
82 cm
100 cm
100 cm
100 cm
100 cm

SALA

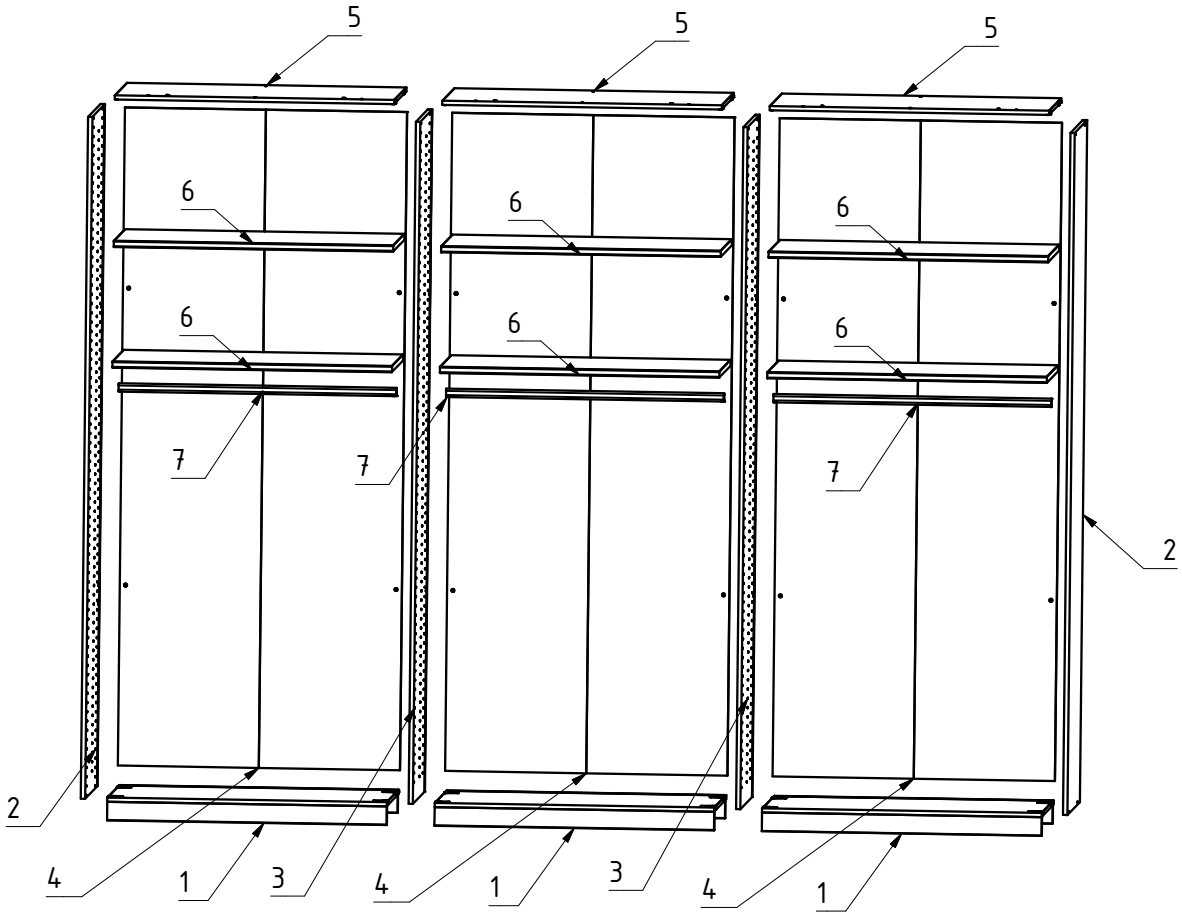

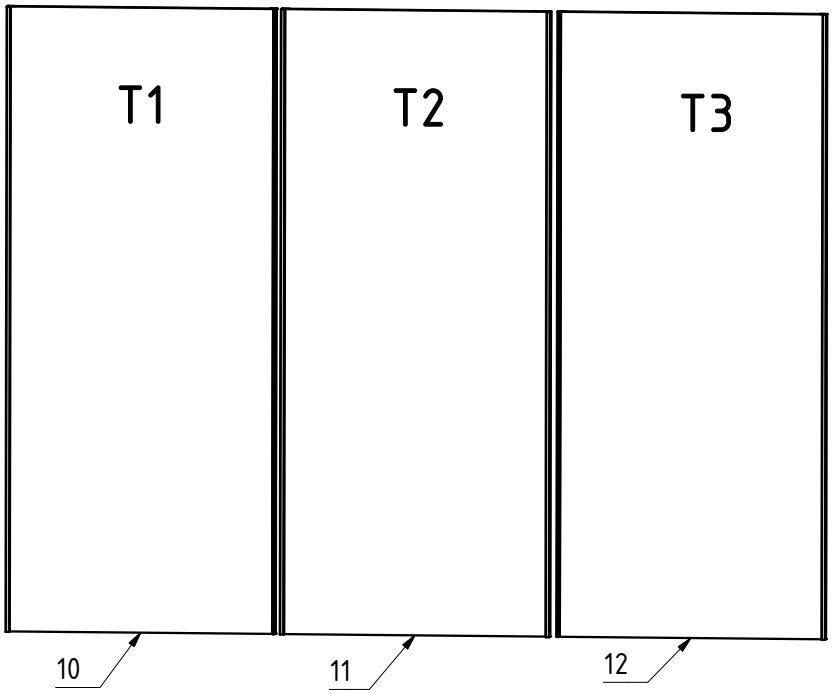

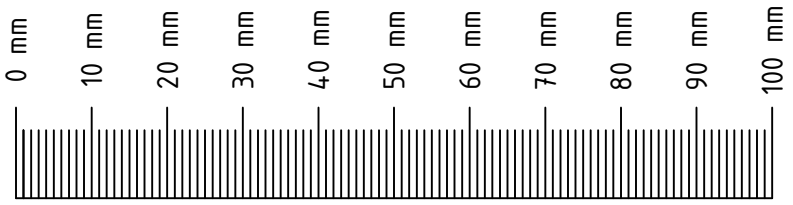

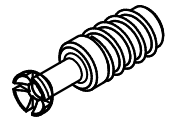 4x 111 229	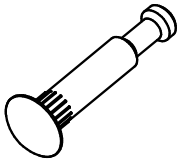 4x 111 231	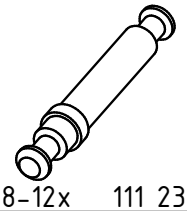 8-12x 111 235	E4095 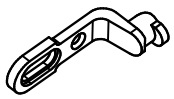 12-16x 111 611	6,3x10,5 12-16x 112 055	3,5x15 18-24x 121 370	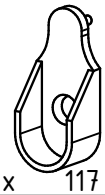 6-8x 117 002
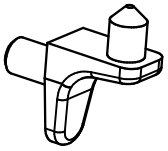 24-32x 111 610	Ø 5 mm 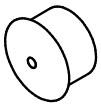 4x E3920	M5x25 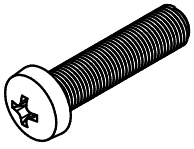 2x 121 156	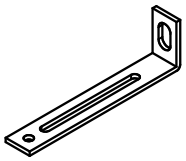 2x 111 036	M5 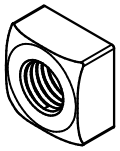 2x 121 150	M6x12 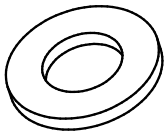 2x 129 407	3,5x17 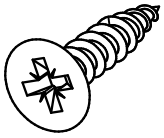 2x 121 116
M4x10 6-8x 113 817	M4 6-8x 113 809	6,3x11 40x 121 167	3,5x15 8-16x E4120	Links 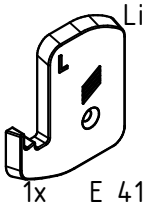 1x E 4121A	Rechts 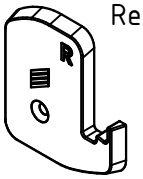 1x E4121A	Rechts 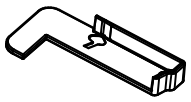 1x E4121B
Links 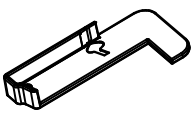 1x E4121B	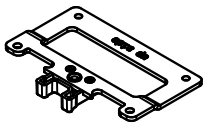 1x E4126B	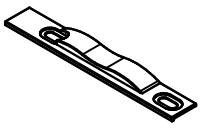 1x E4126A	M4x7 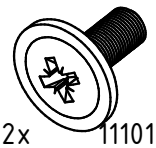 2x 111014	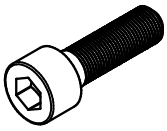 2x E4119	2x E4119	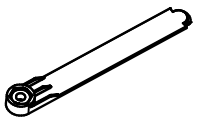 2x E4119
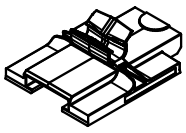 4x E4118A	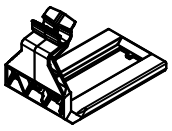 2x E4118B	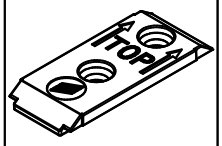 6x E4118	E4117A 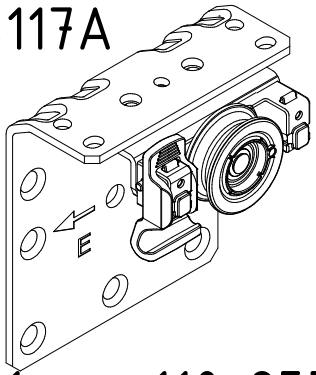 1x 110 955		E4117A 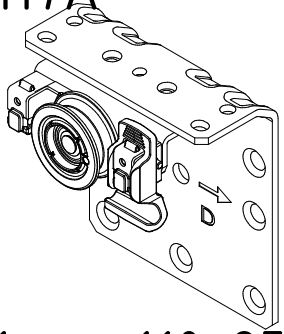 1x 110 954	
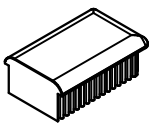 4x 110 900	E4116A 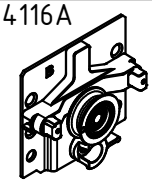 2x 110 950	E4116B 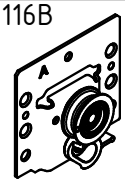 2x 110 951				

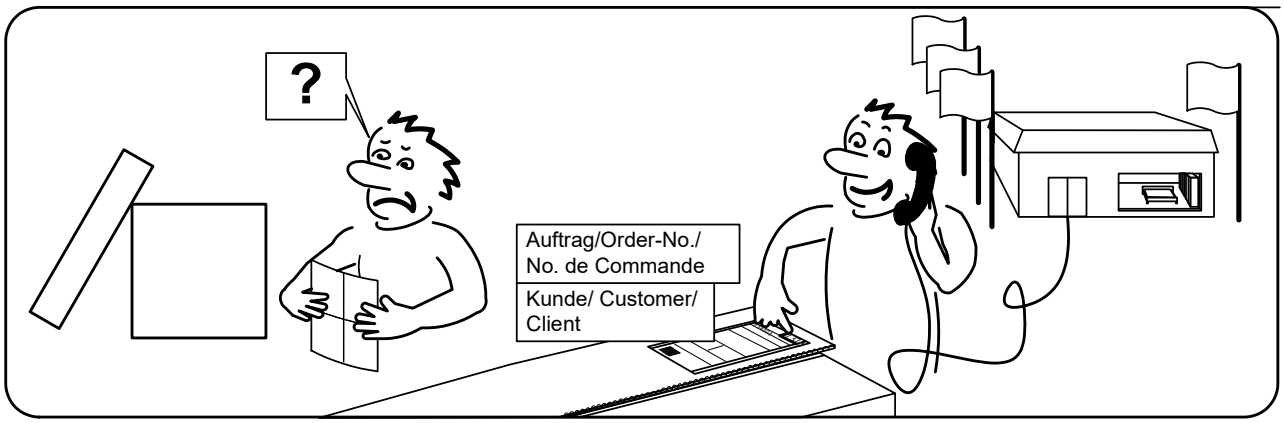

A

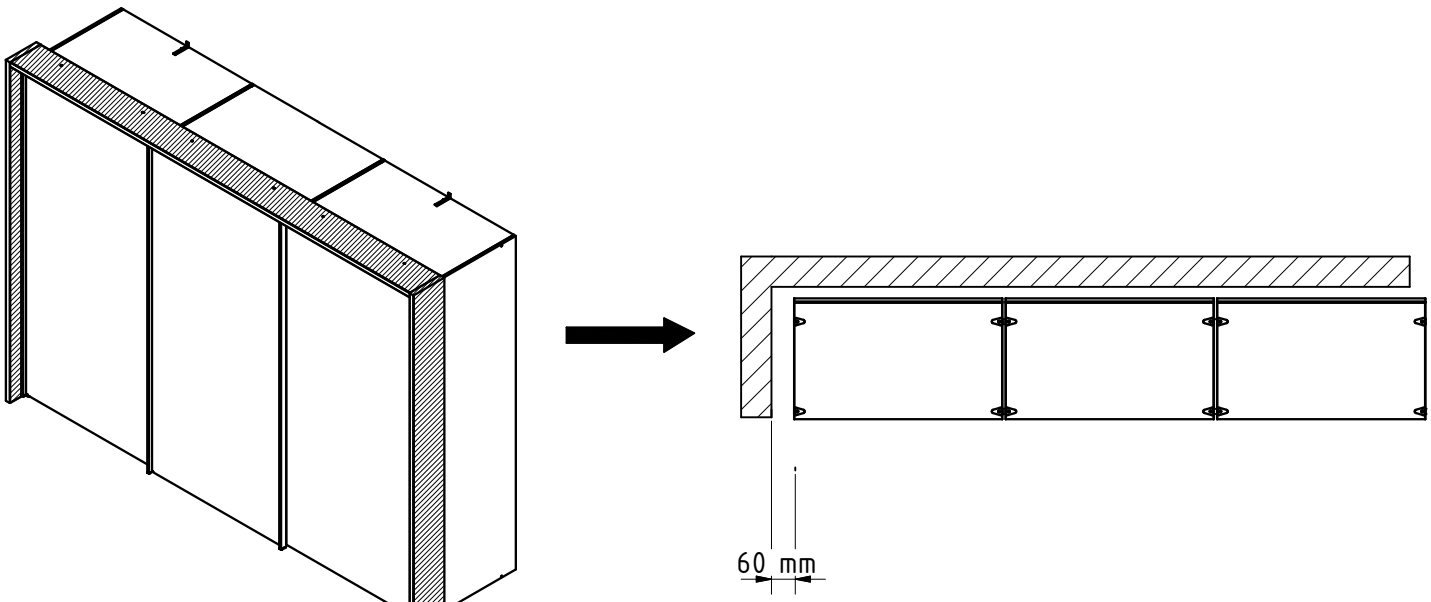

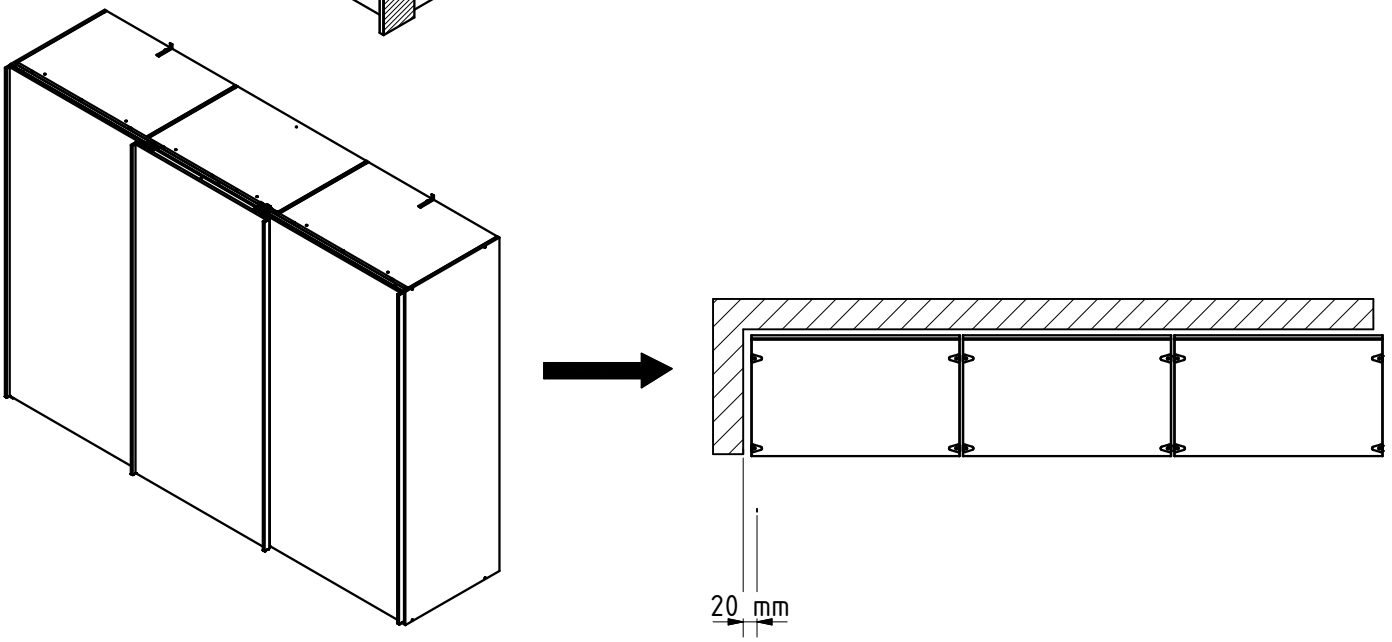

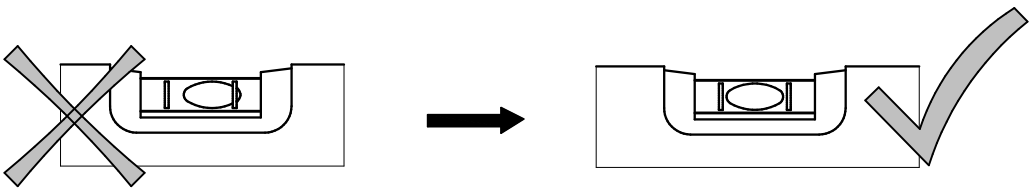

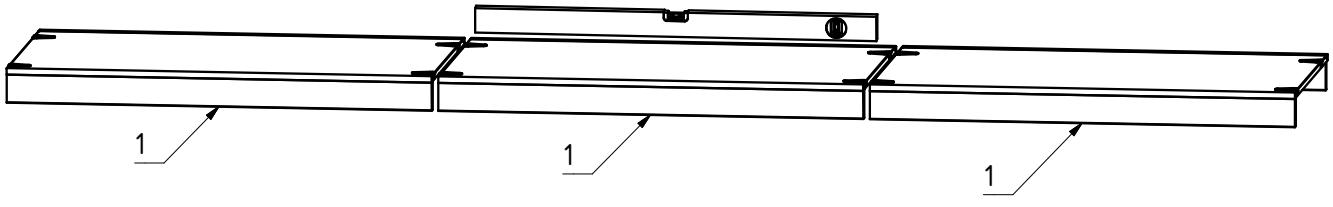

B

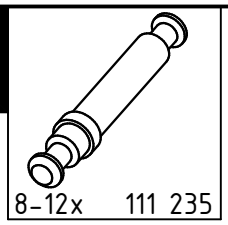

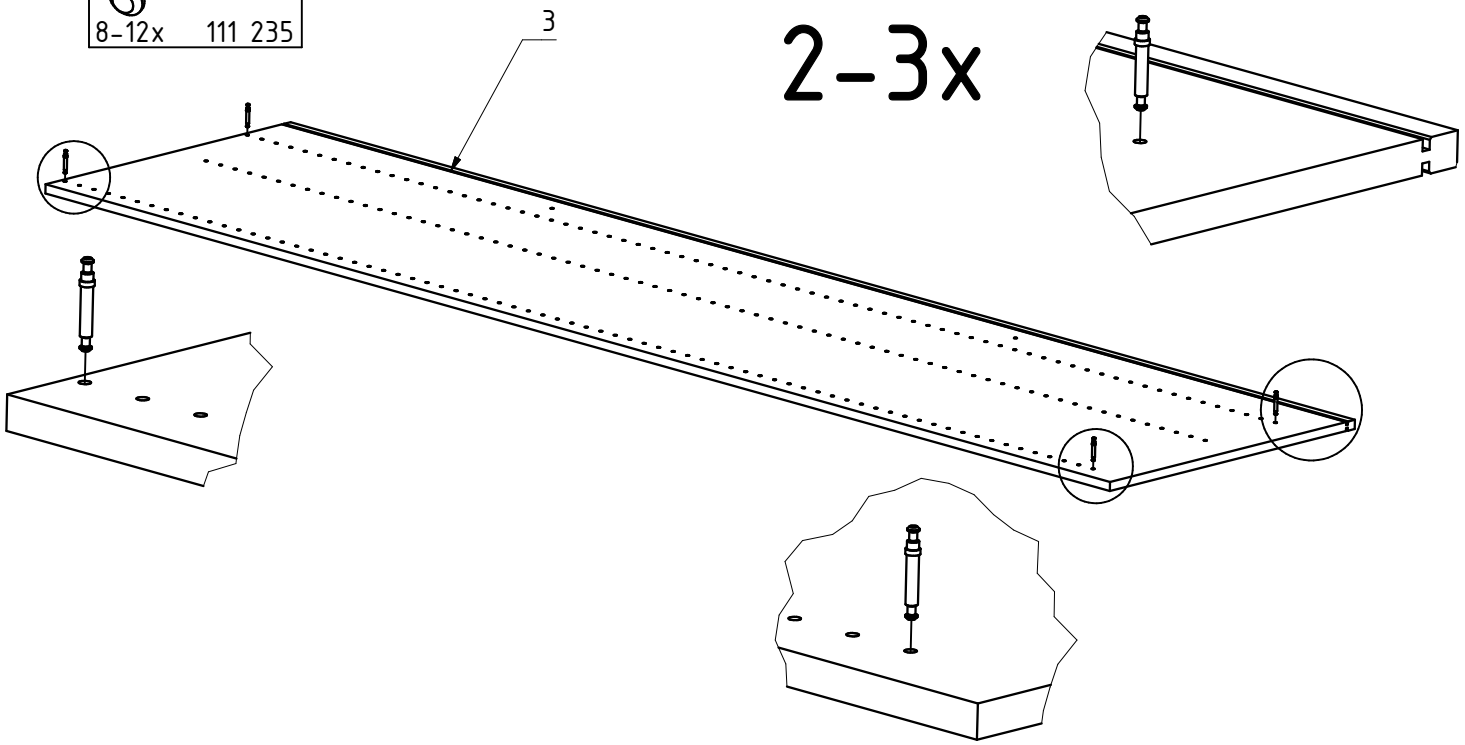

C

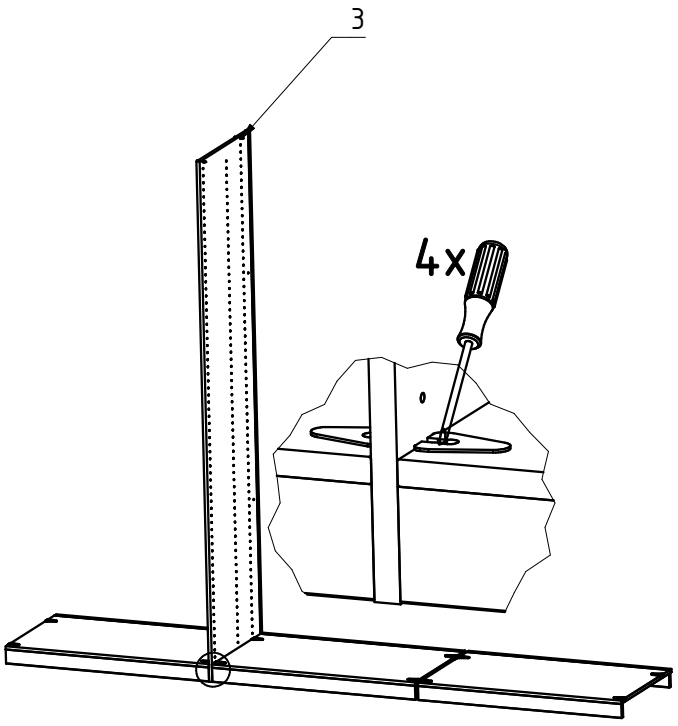

D

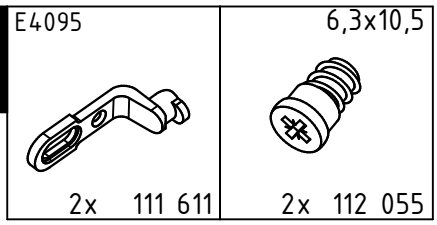

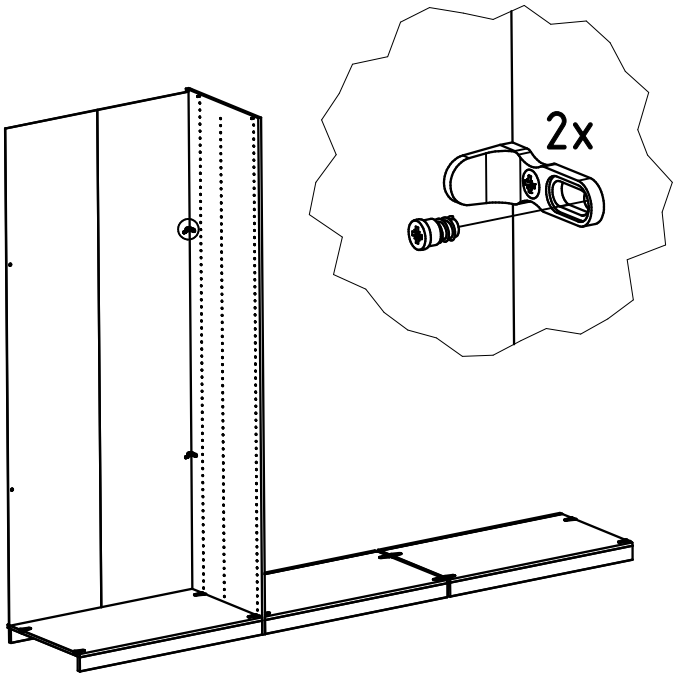

E

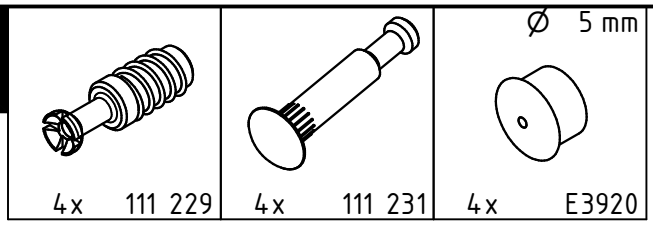
Ø 5 mm
4x 111 229
4x 111 231
4x E3920

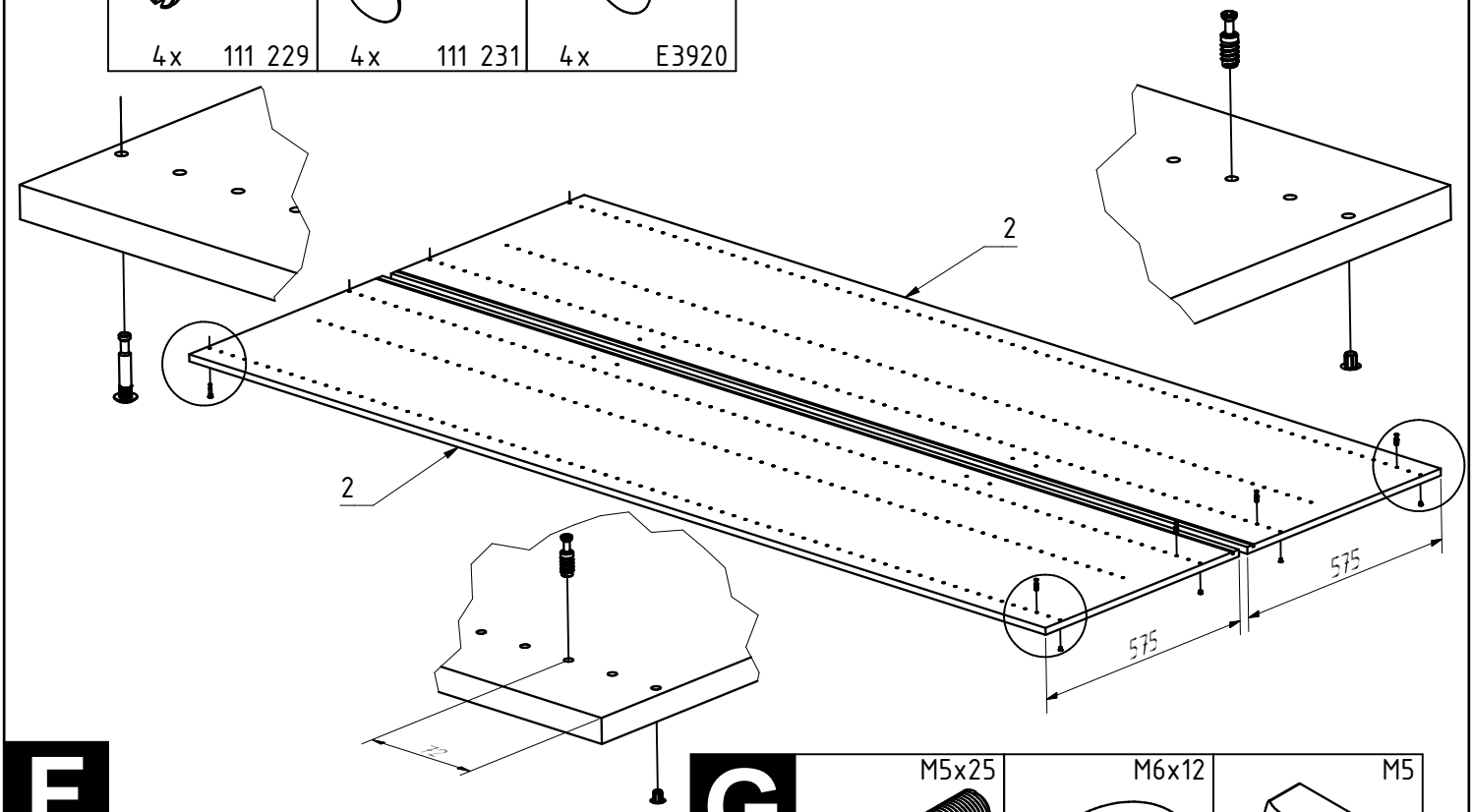
2
2
575
575

F

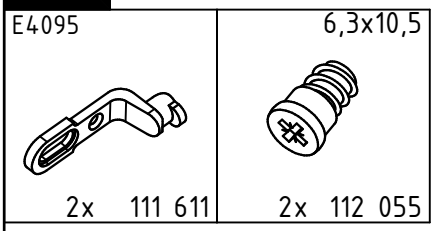
E4095
6,3x10,5
2x 111 611
2x 112 055

G

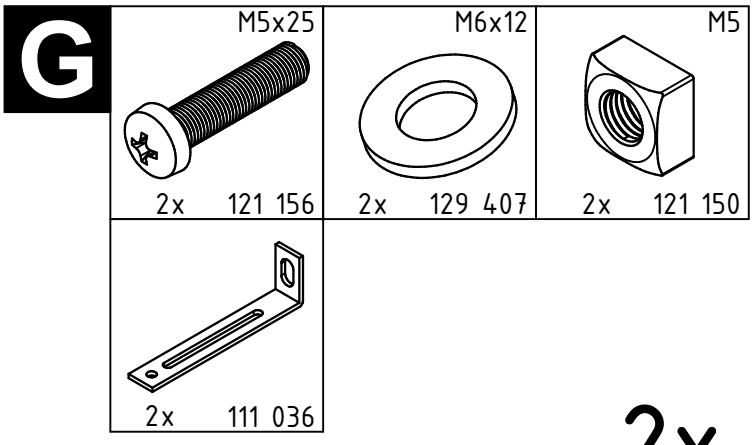
M5x25
M6x12
M5
2x 121 156
2x 129 407
2x 121 150
2x 111 036

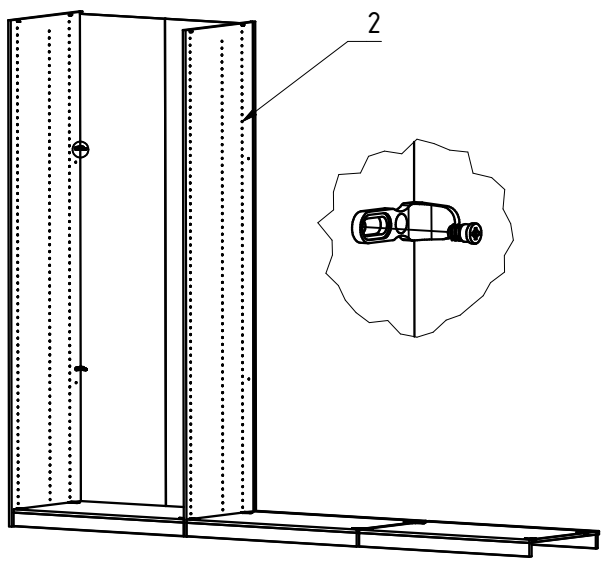
2

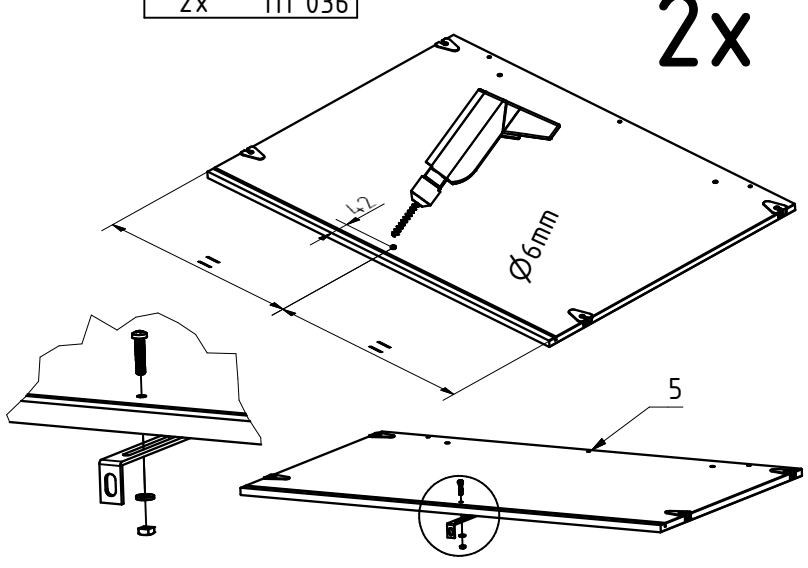
2x
Ø6mm
5

H

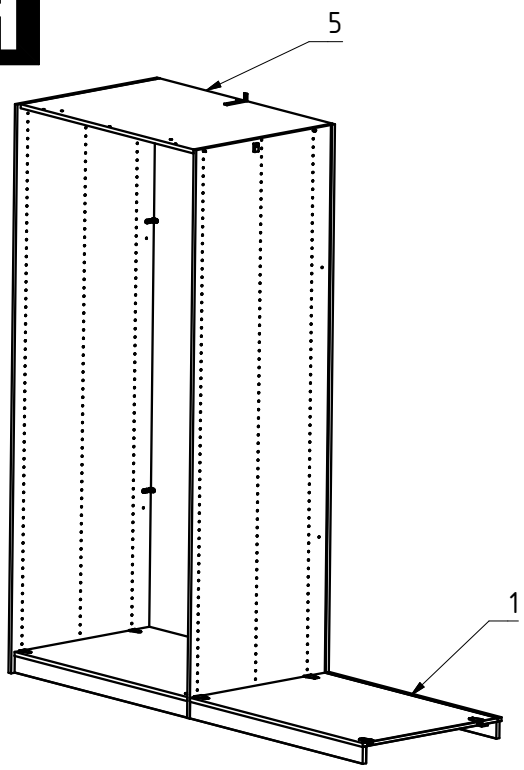
5
1

I

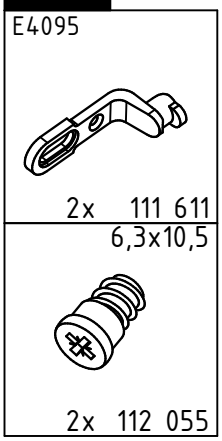
E4095
2x 111 611
6,3x10,5
2x 112 055

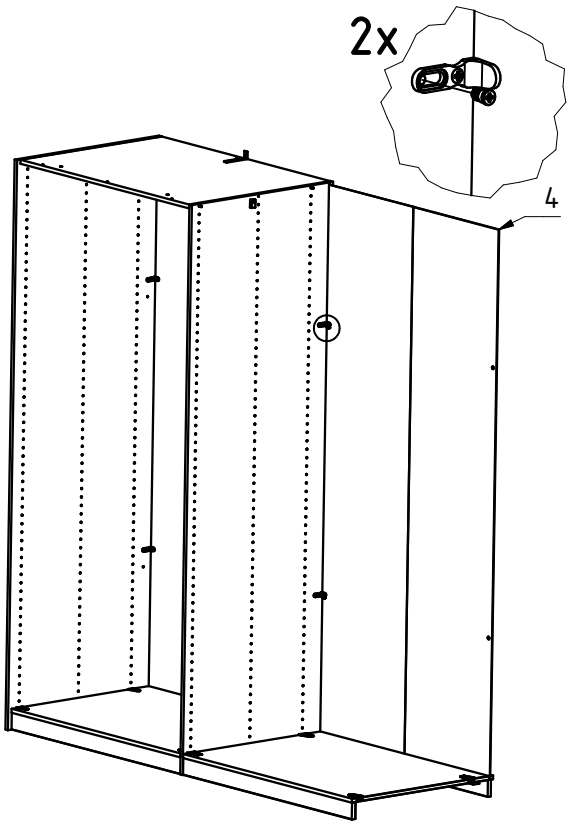
2x
4

J

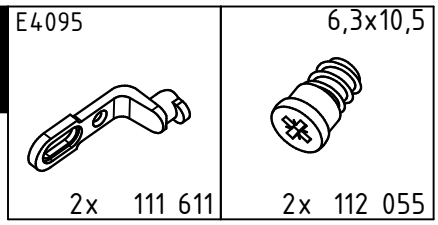
E4095
6,3x10,5
2x 111 611
2x 112 055

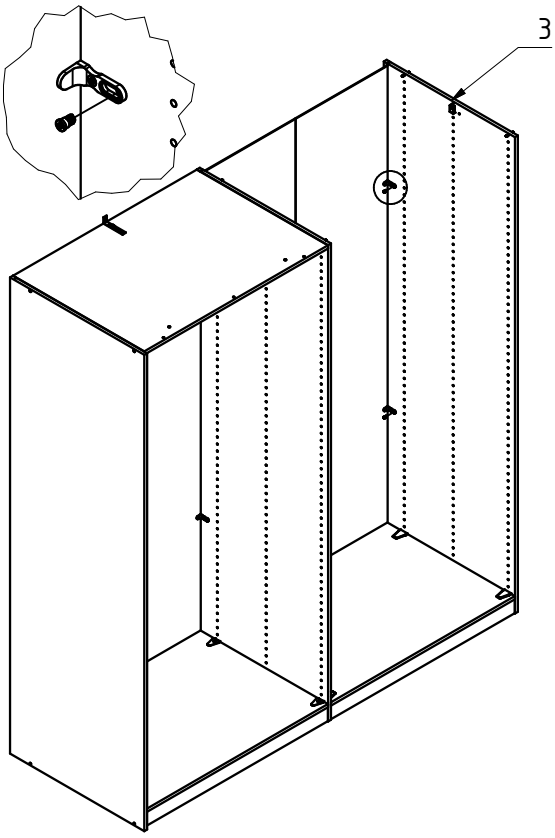
3

K

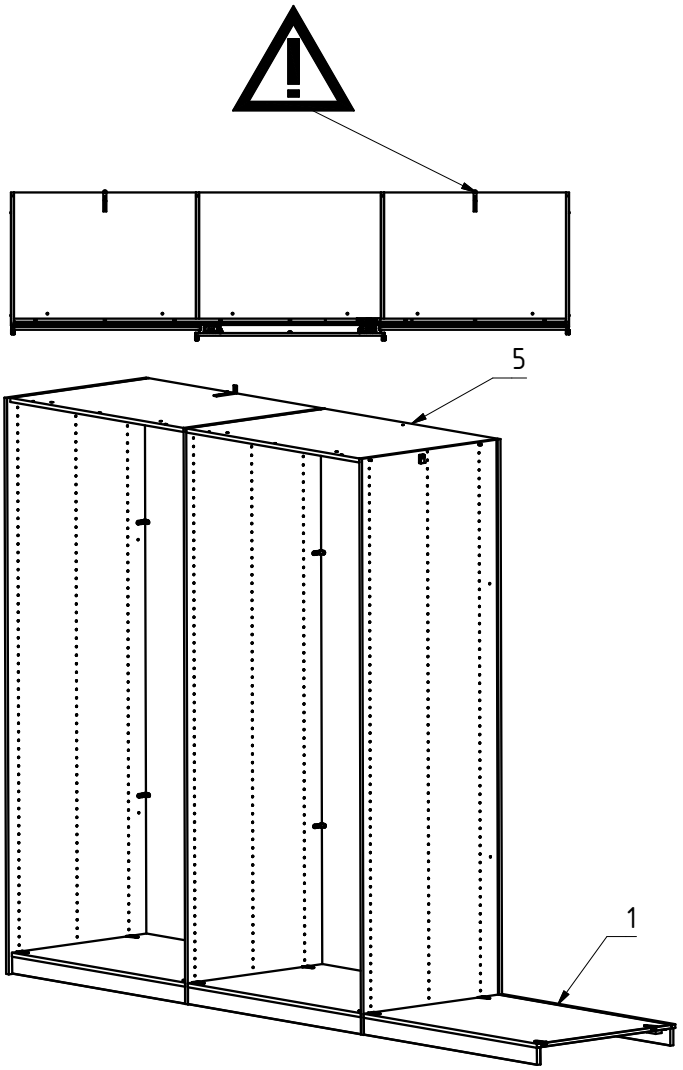
5
1

L

E4095

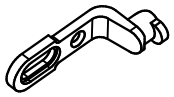

2x 111 611

6,3x10,5

2x 112 055

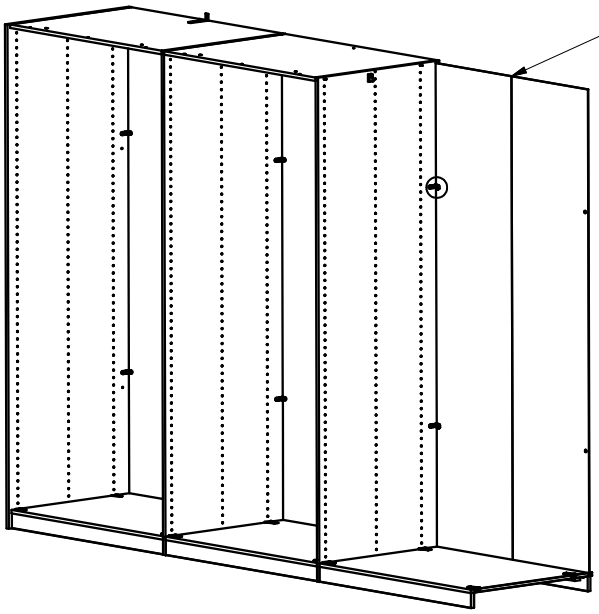

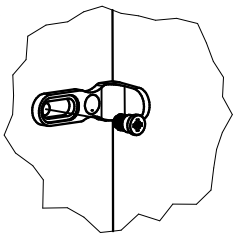

M

E4095

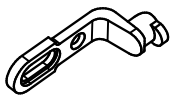

2x 111 611

6,3x10,5

2x 112 055

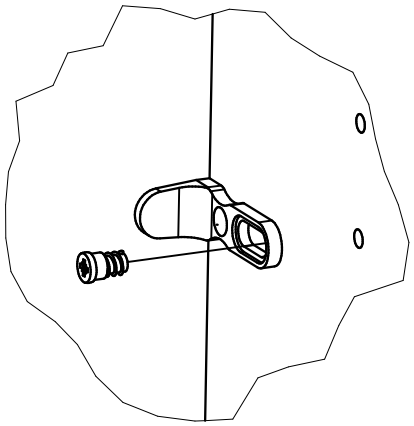

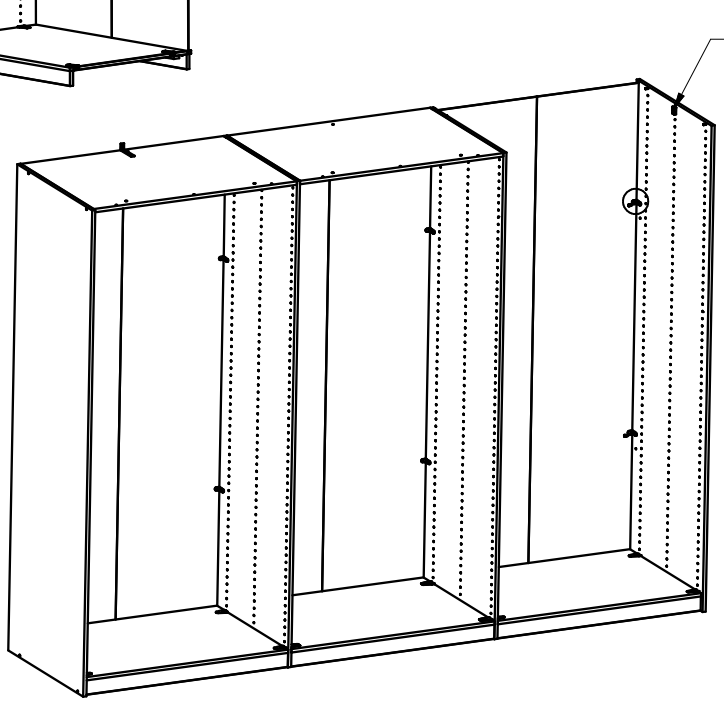

N

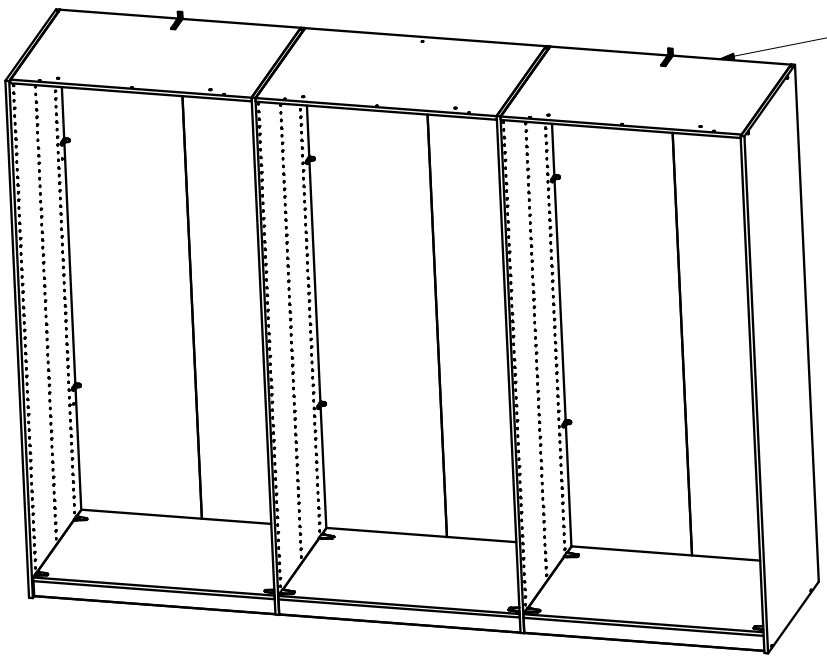

O

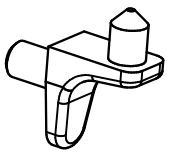

36-48x 111 610

3,5x15

6-8x 121 370

E4305

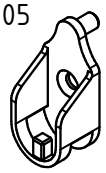

6-8x 111 613

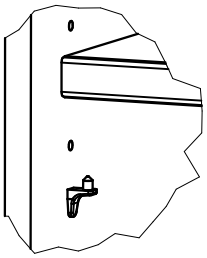

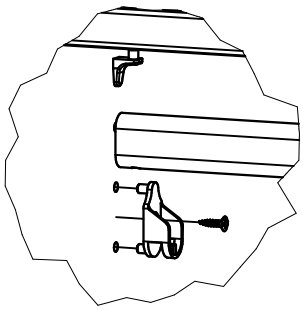

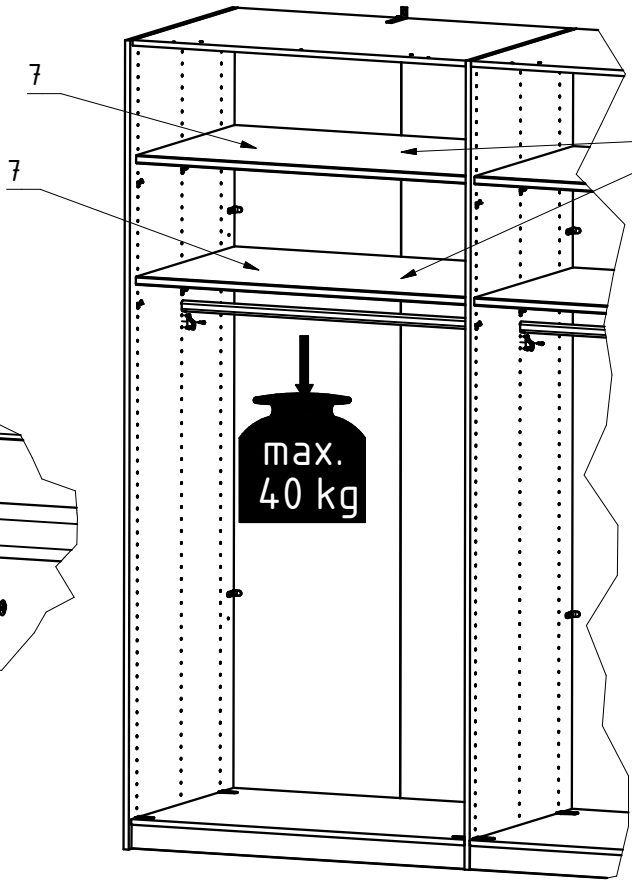

P

3,5x17

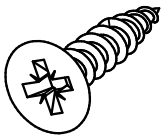

2x 121 116

Links

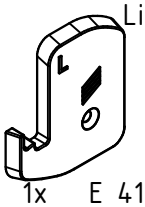

1x E 4121A

Rechts

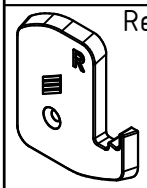

1x E4121A

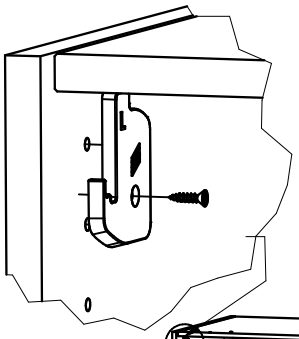

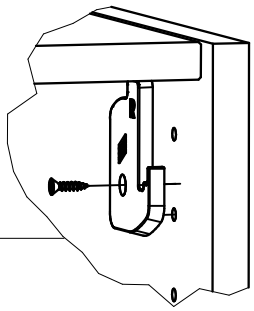

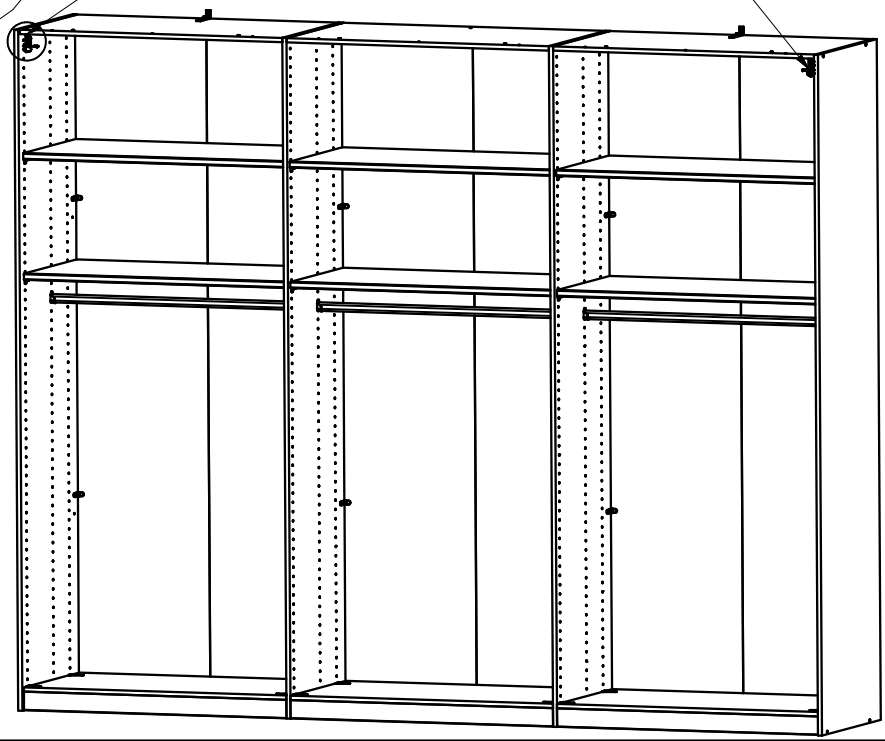

Q

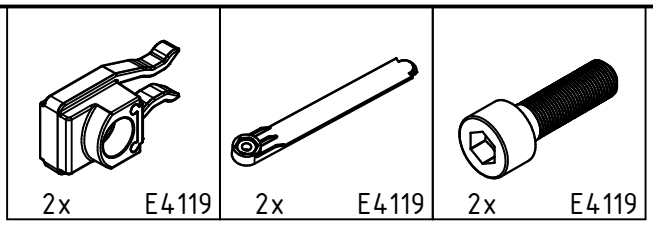
2x E4119
2x E4119
2x E4119

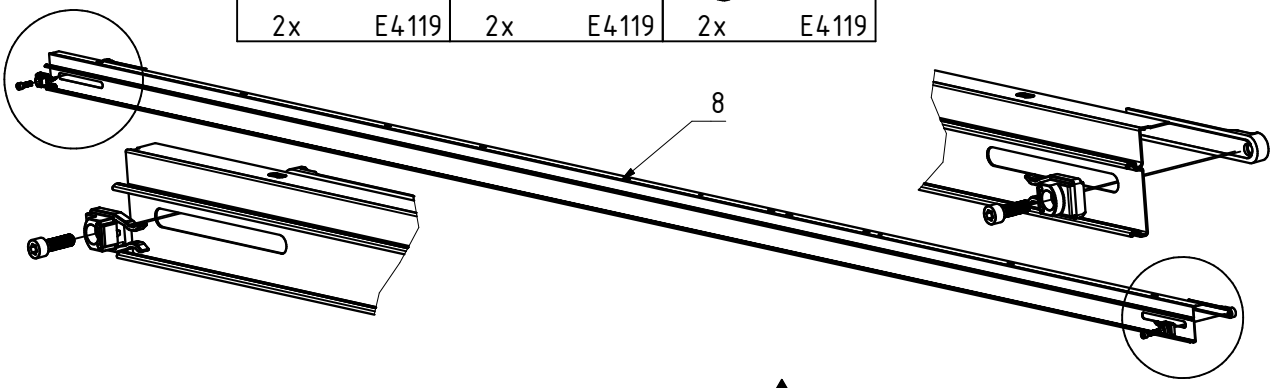
8

R

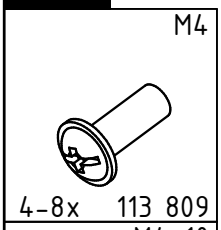
M4
4-8x 113 809

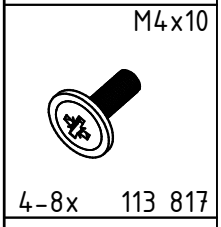
M4x10
4-8x 113 817

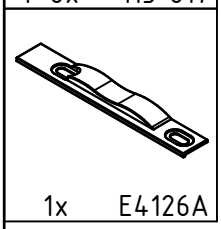
1x E4126A

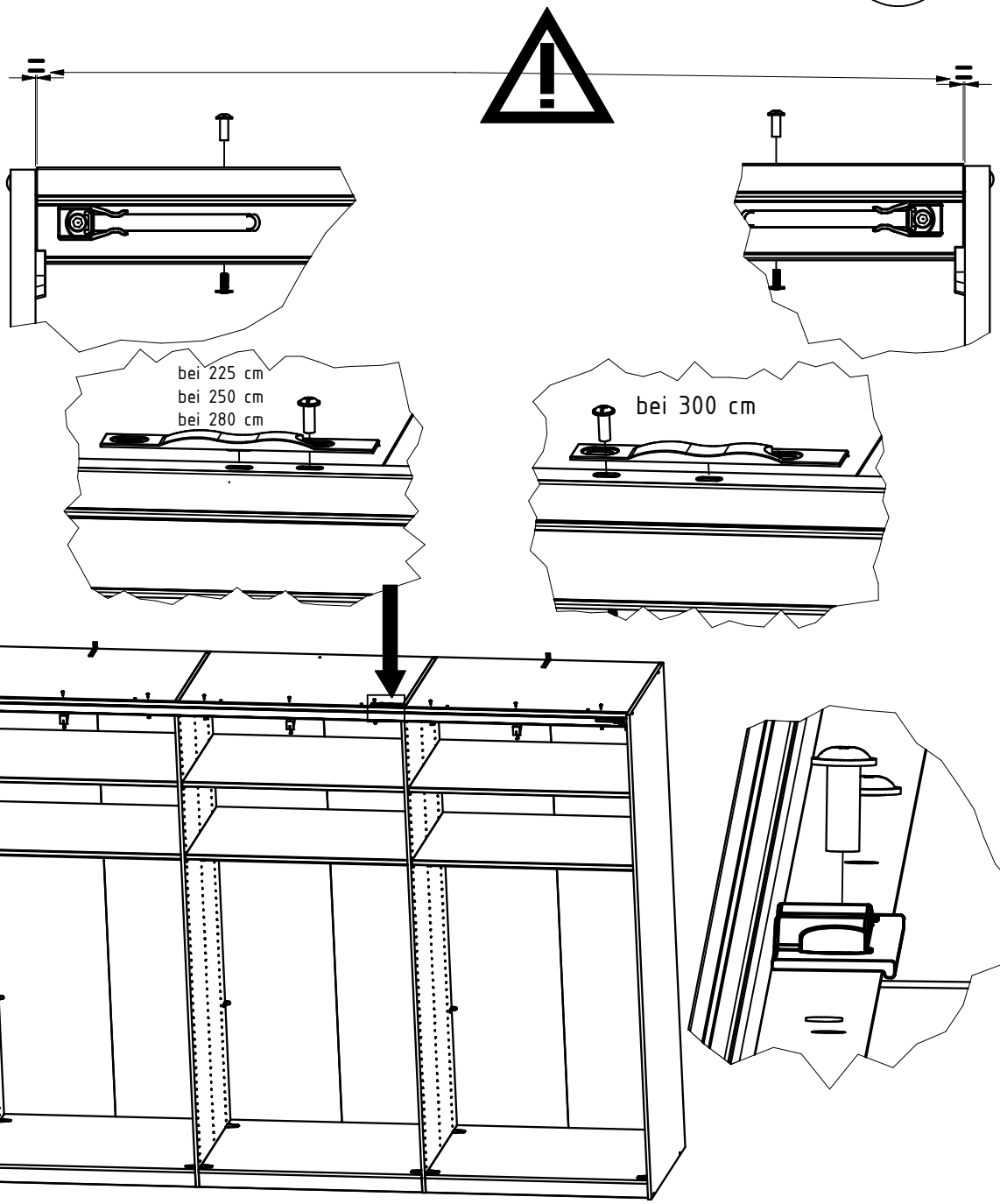
bei 225 cm
bei 250 cm
bei 280 cm
bei 300 cm

S

Links

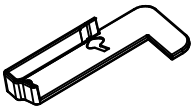

1x E4121B

Rechts

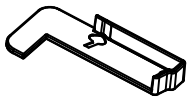

1x E4121B

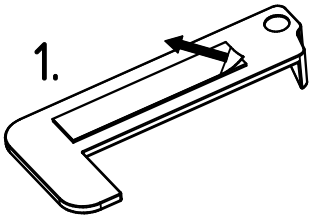

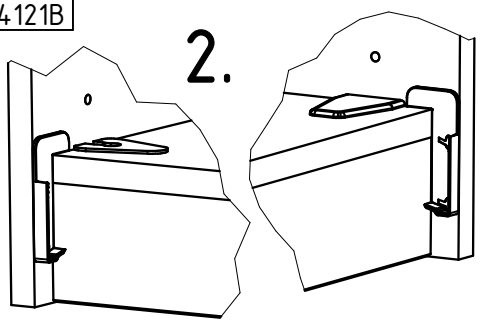

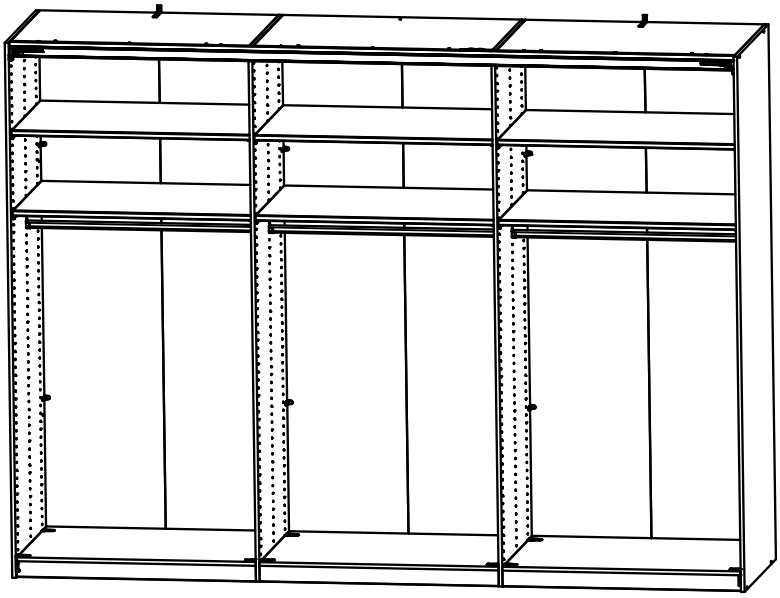

T

3,5x15

8-16x E4120

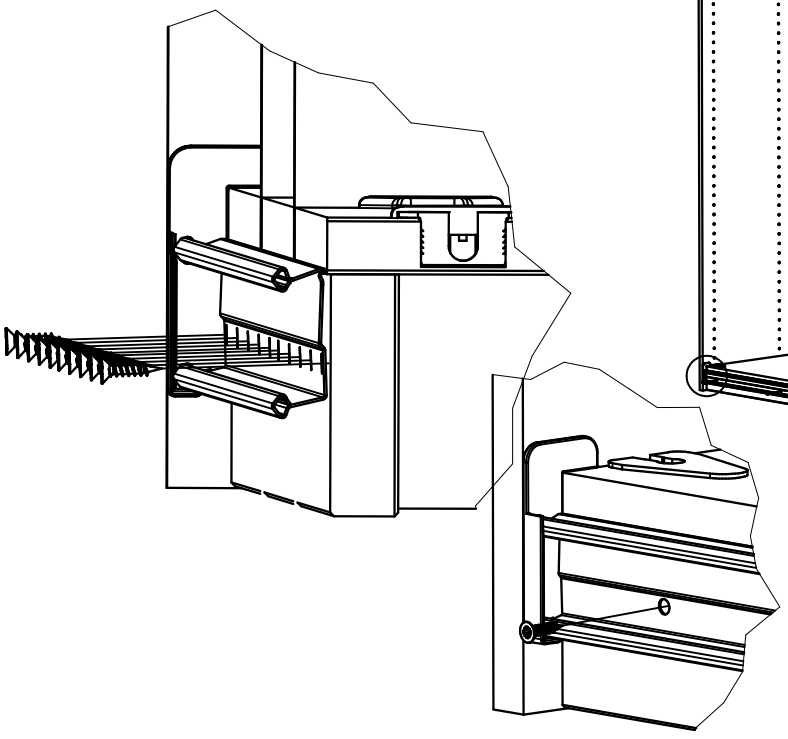

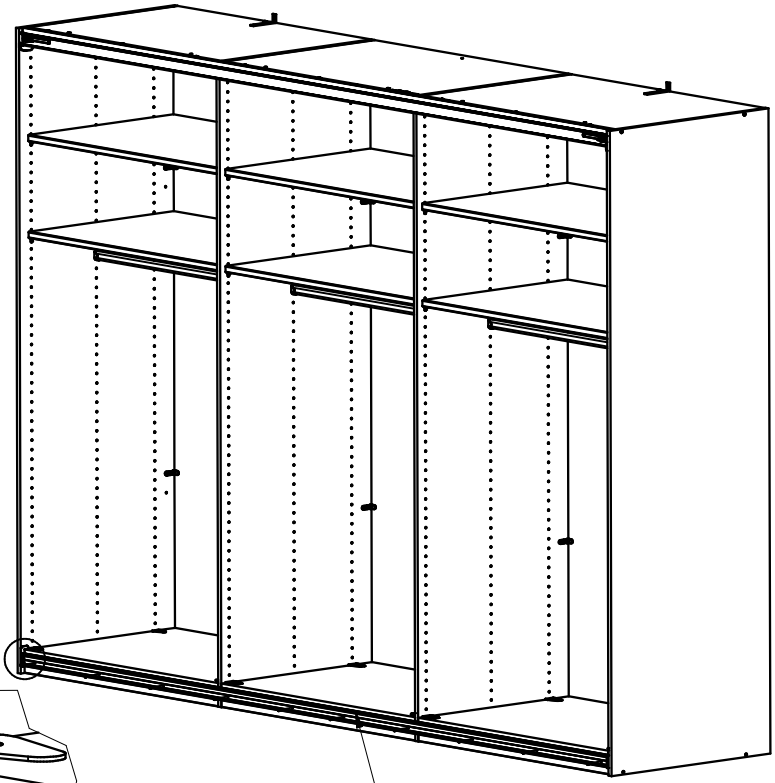

9

U

6,3x11	E4117A	E4117A			
	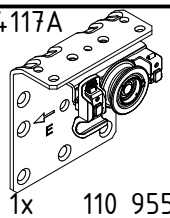	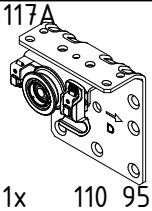	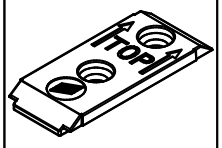	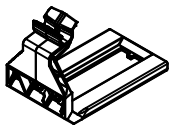	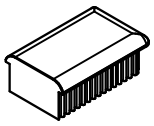
14x 121 167	1x 110 955	1x 110 954	2x E4118	2x E4118B	2x 110 900

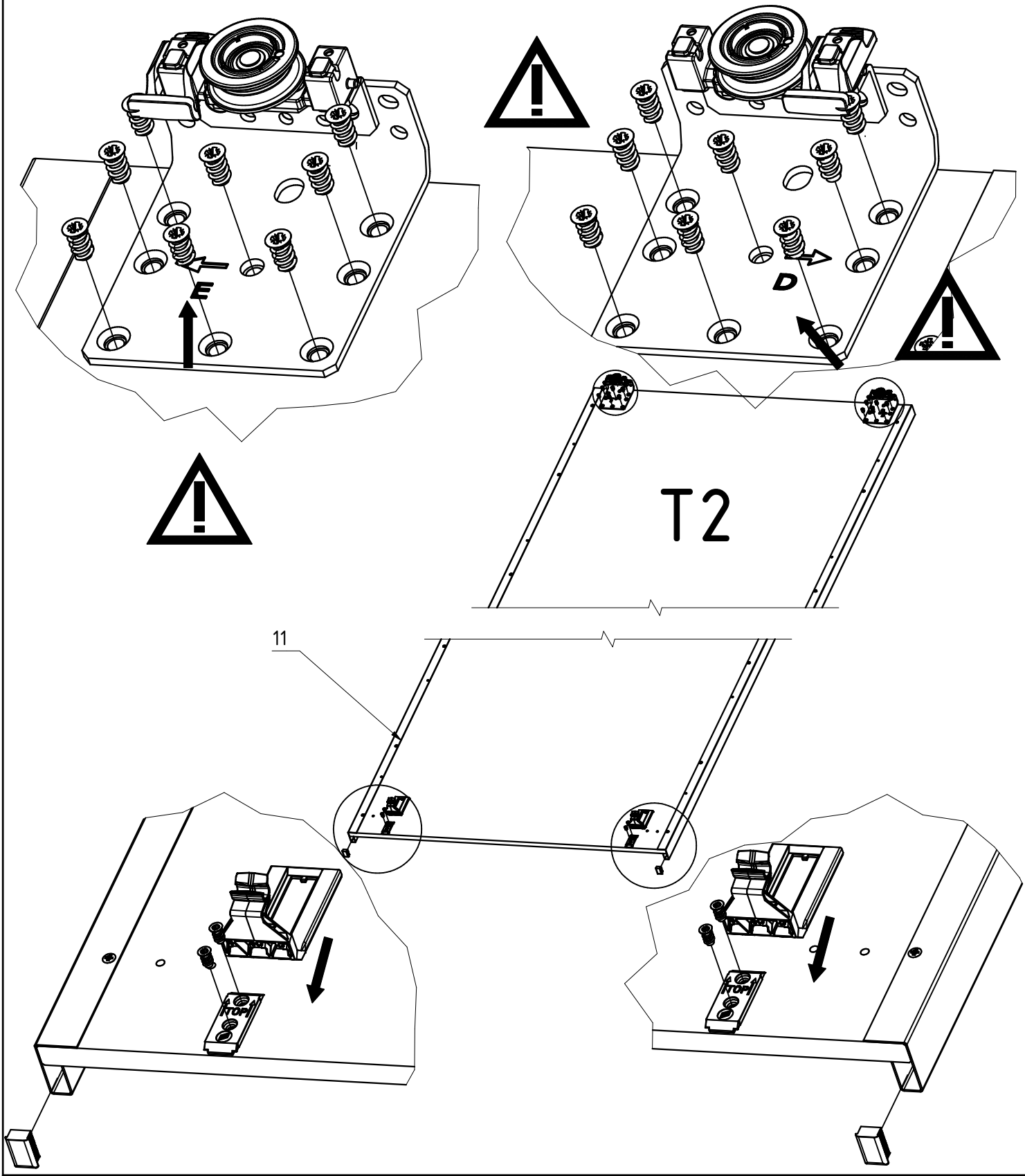

V

1.

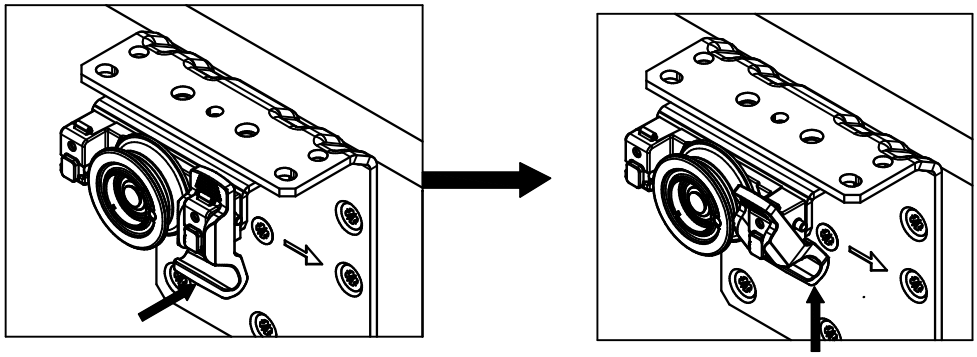

2.

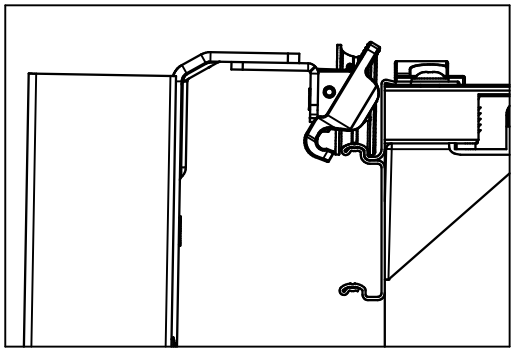

3.

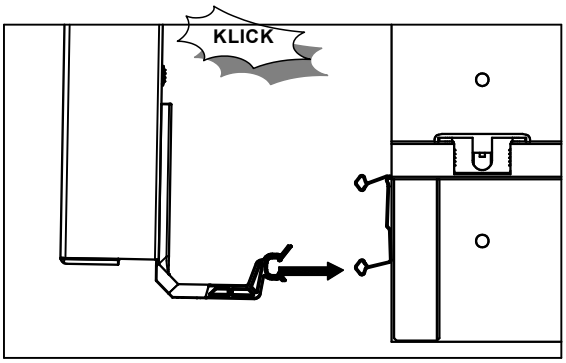

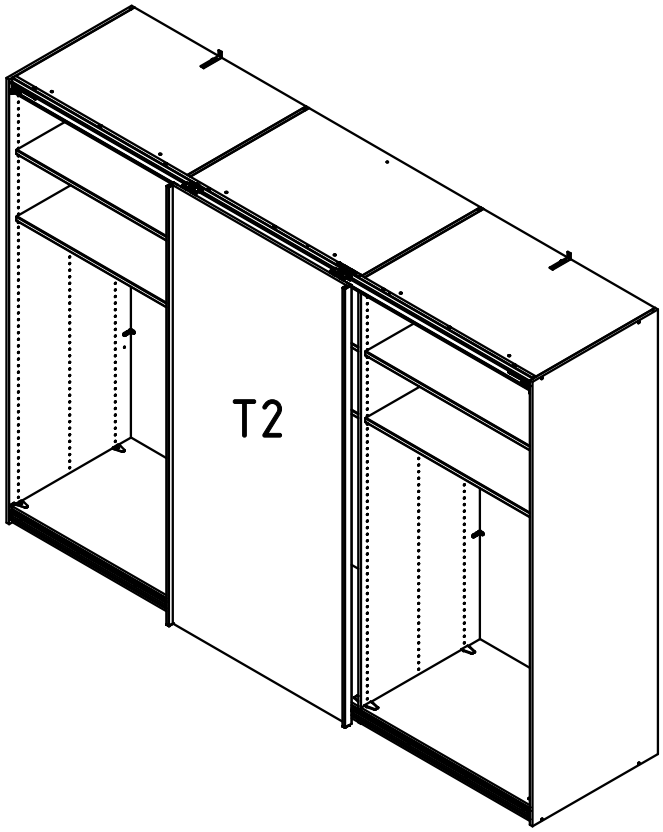

4.

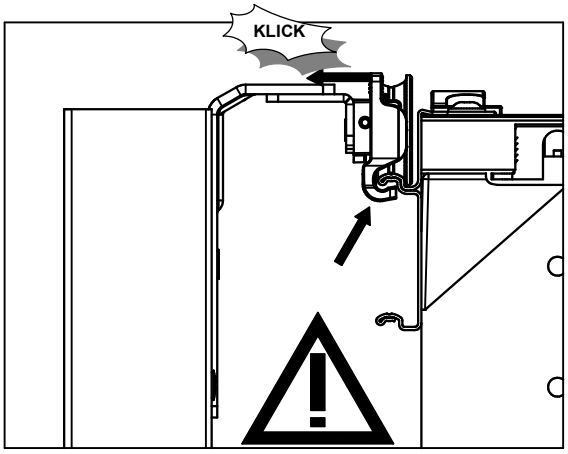

W

6,3x11		E4116B	E4116A		
	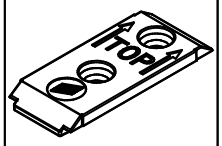	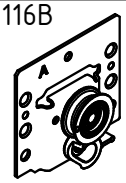	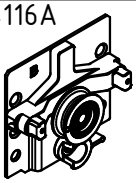	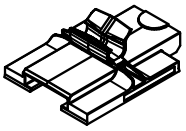	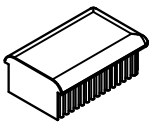
12x 121 167	2x E4118	1x 110 951	1x 110 950	2x E4118A	2x 110 900

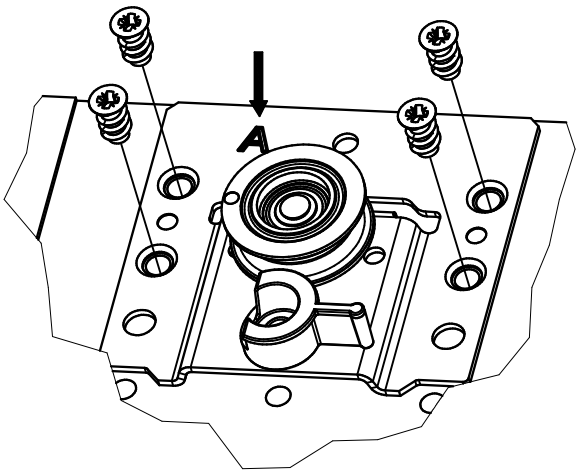

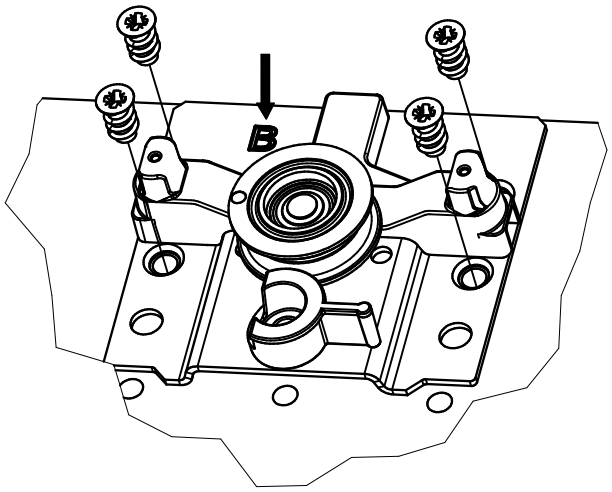

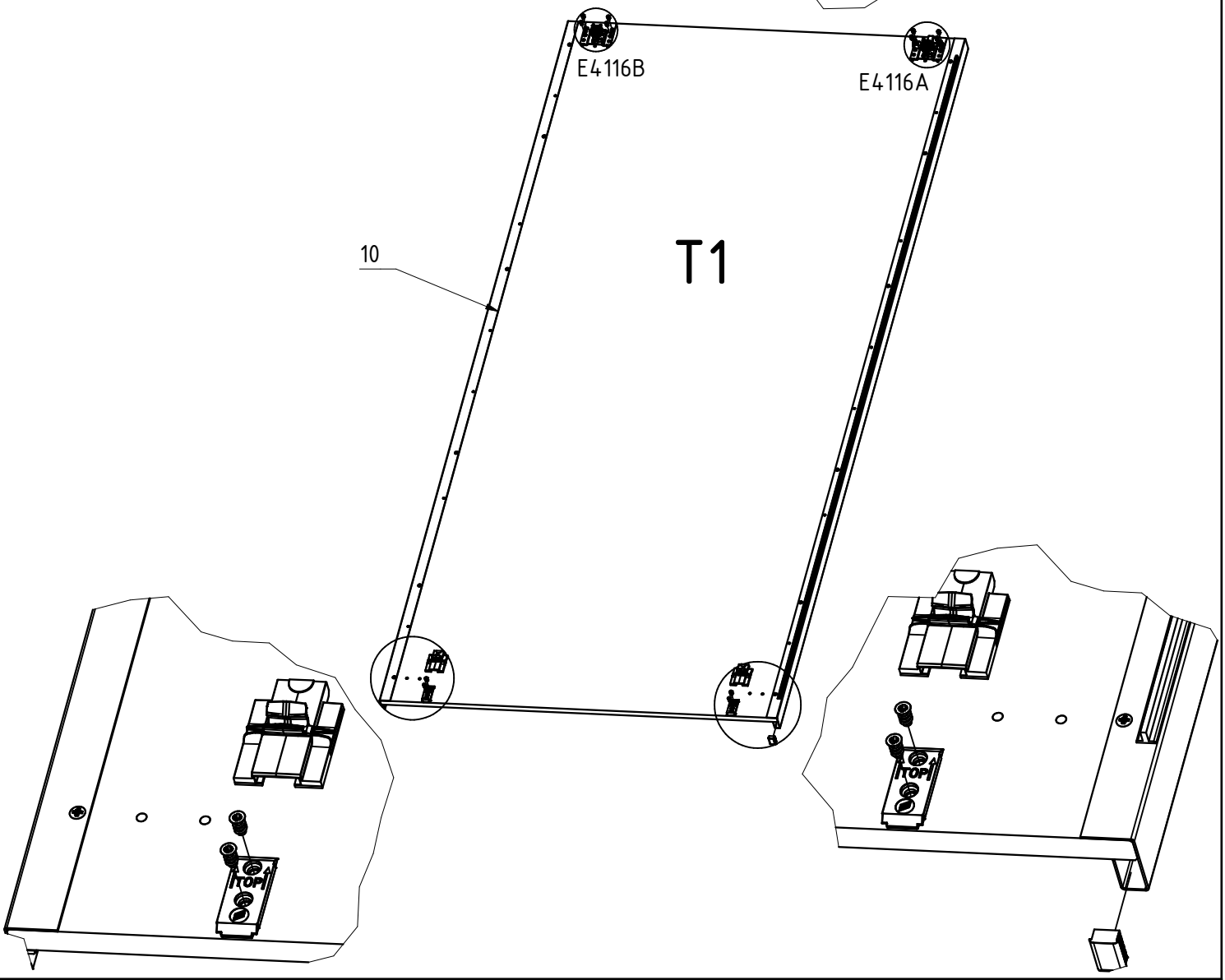

X

1.

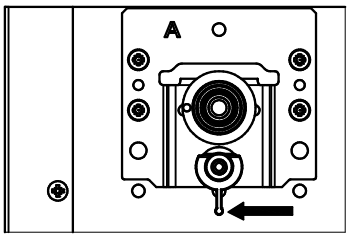

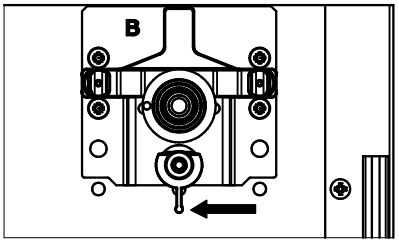

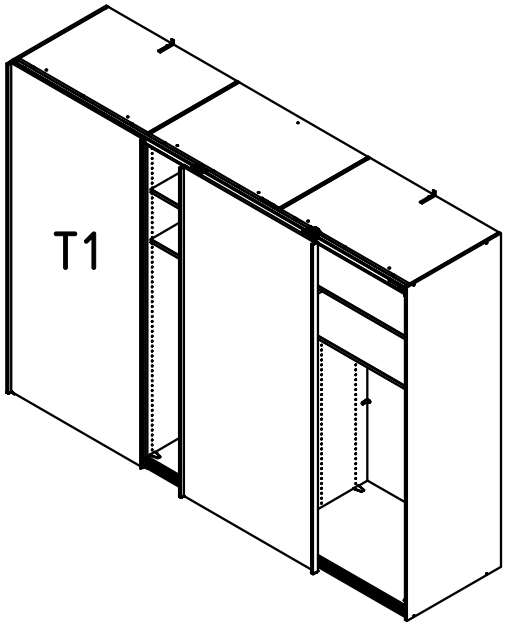

2.

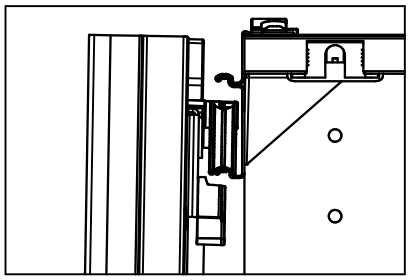

3.

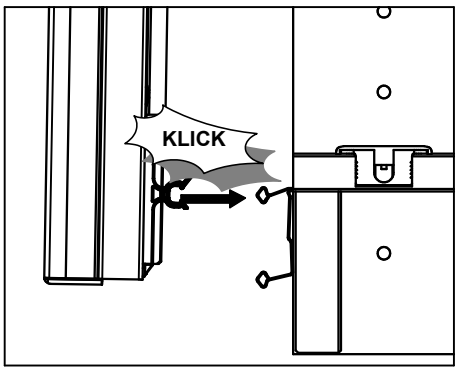

4.

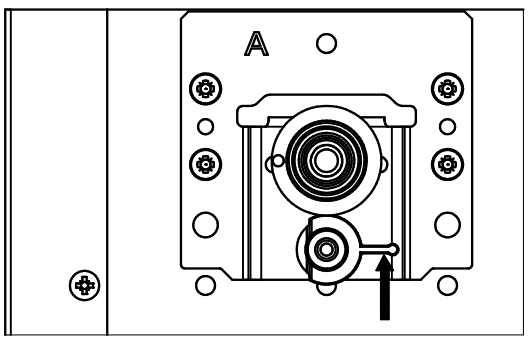

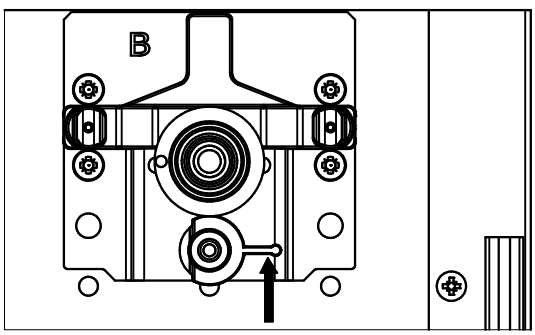

Y

6,3x11		E4116A	E4116B		
	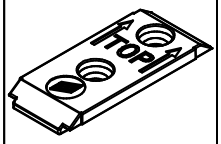	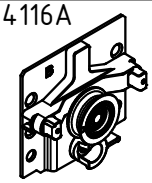	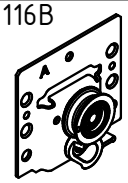	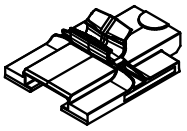	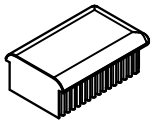
12x 121 167	2x E4118	1x 110 950	1x 110 951	2x E4118A	2x 110 900

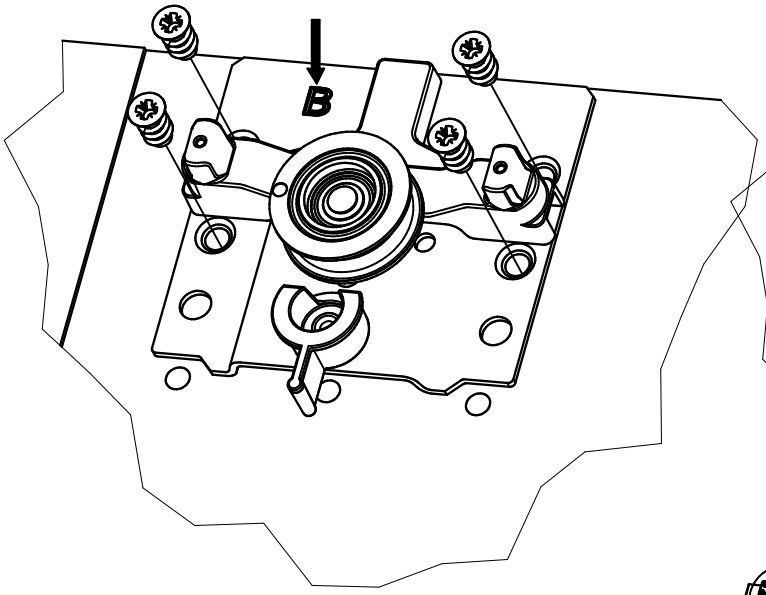

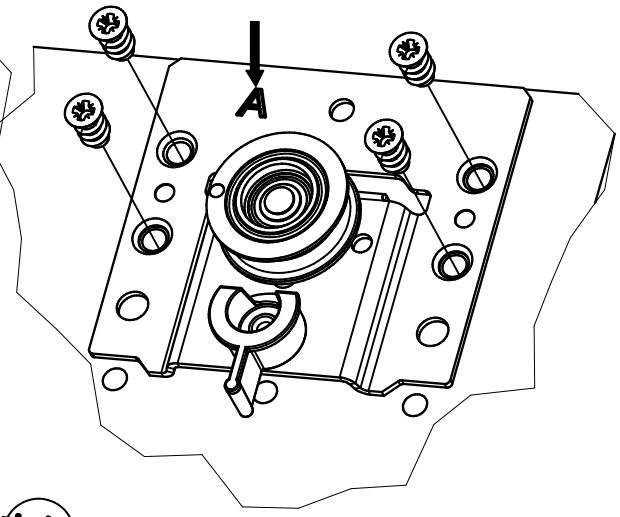

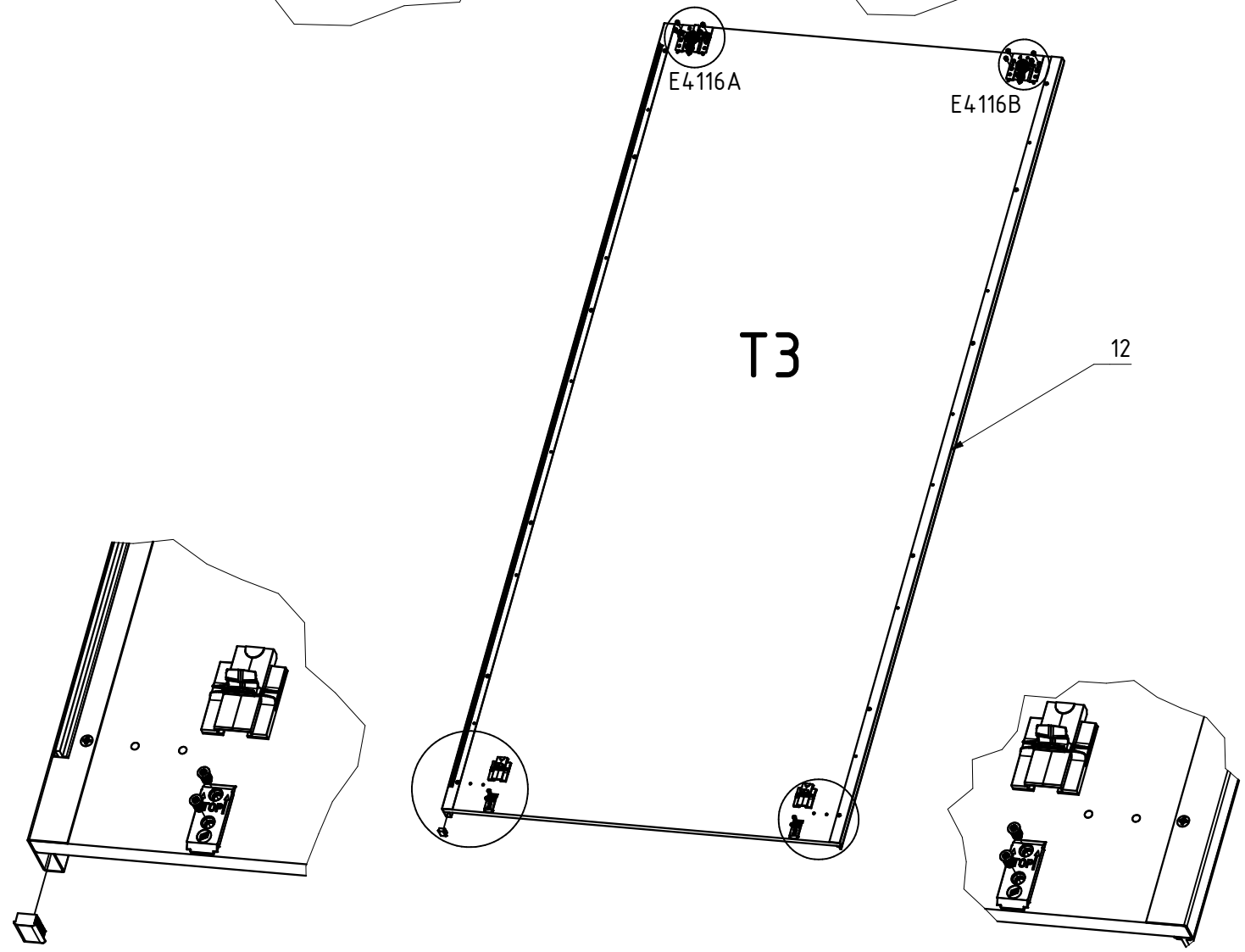

Z

1.

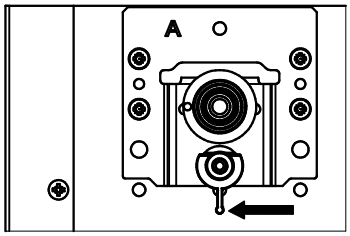

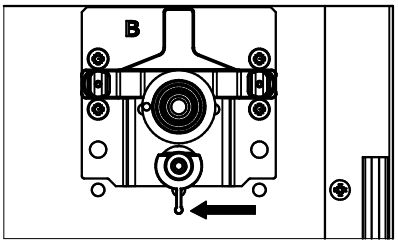

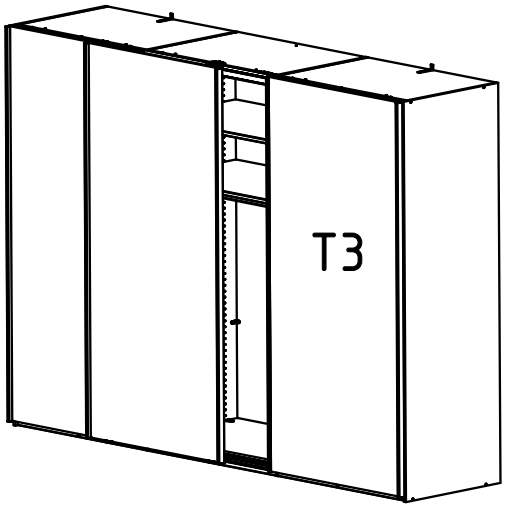

2.

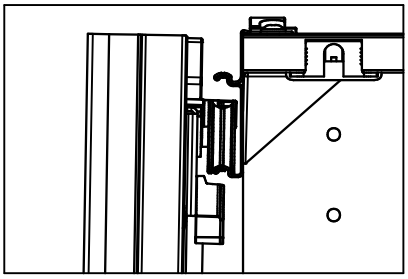

3.

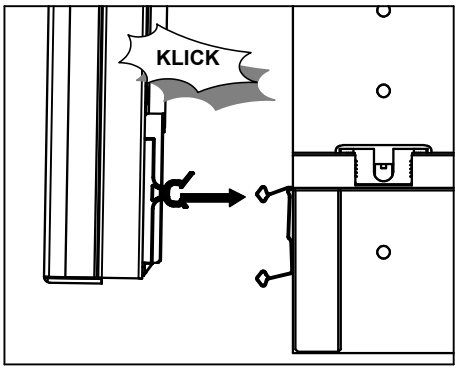

4.

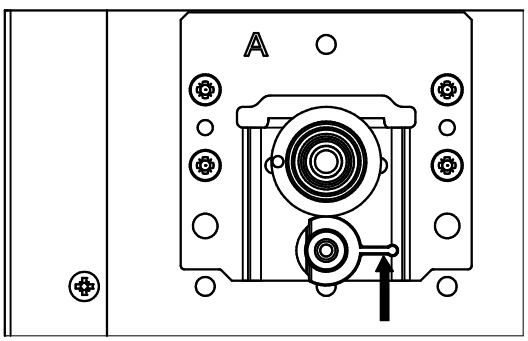

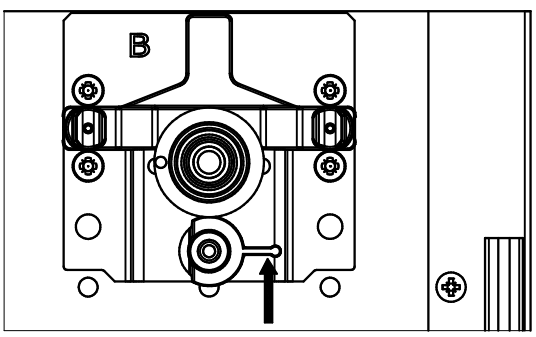

A A

M4x7

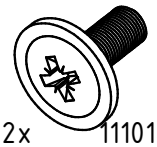

2x 111014

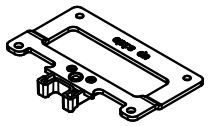

1x E4126B

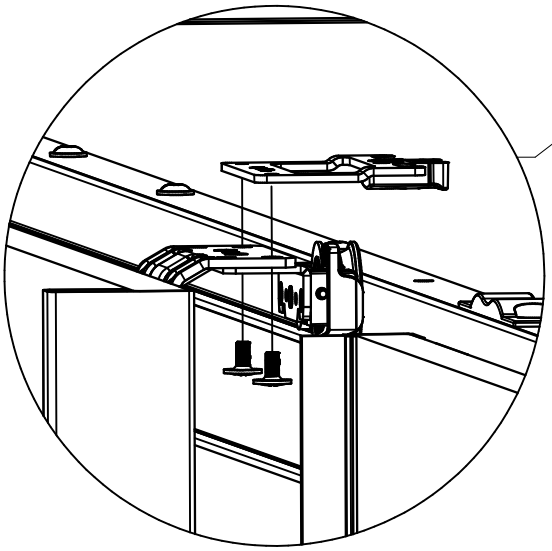

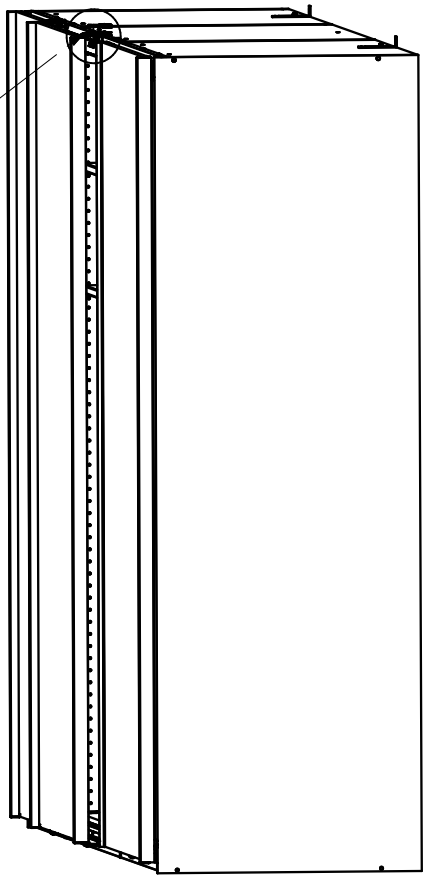

A B

3,5x15

12-16x 121 370

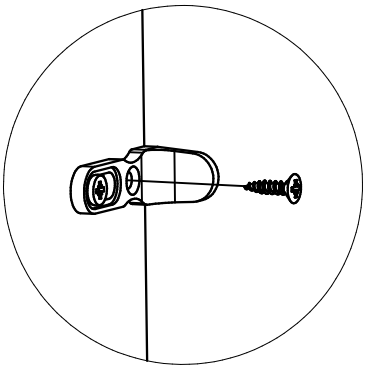

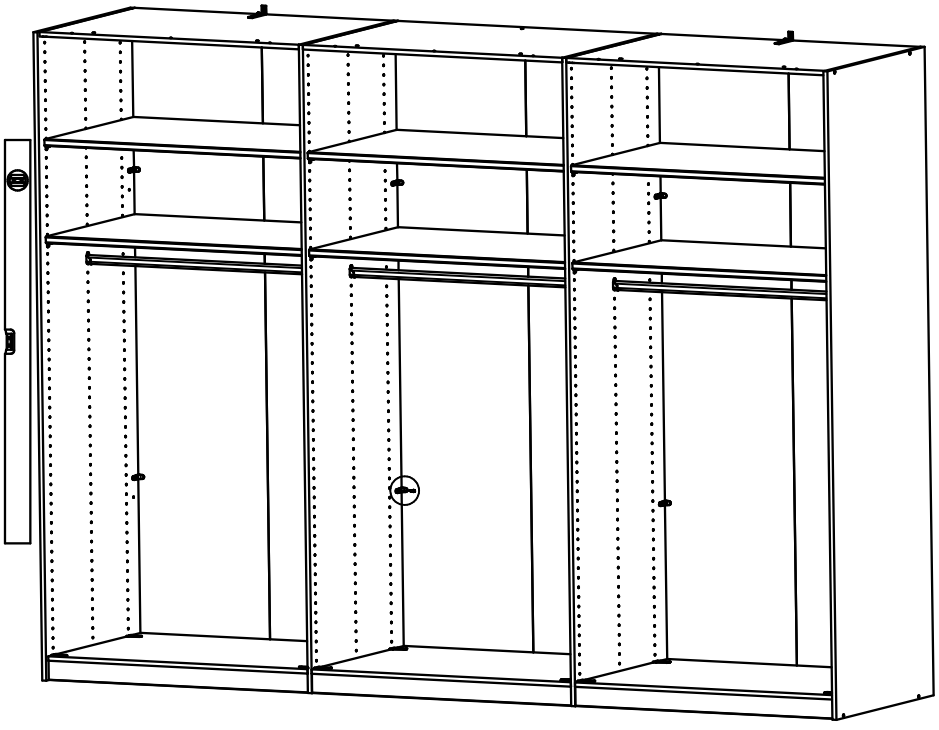

A C

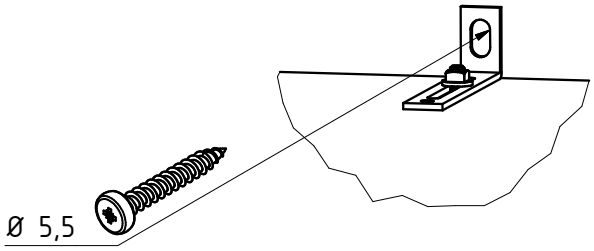

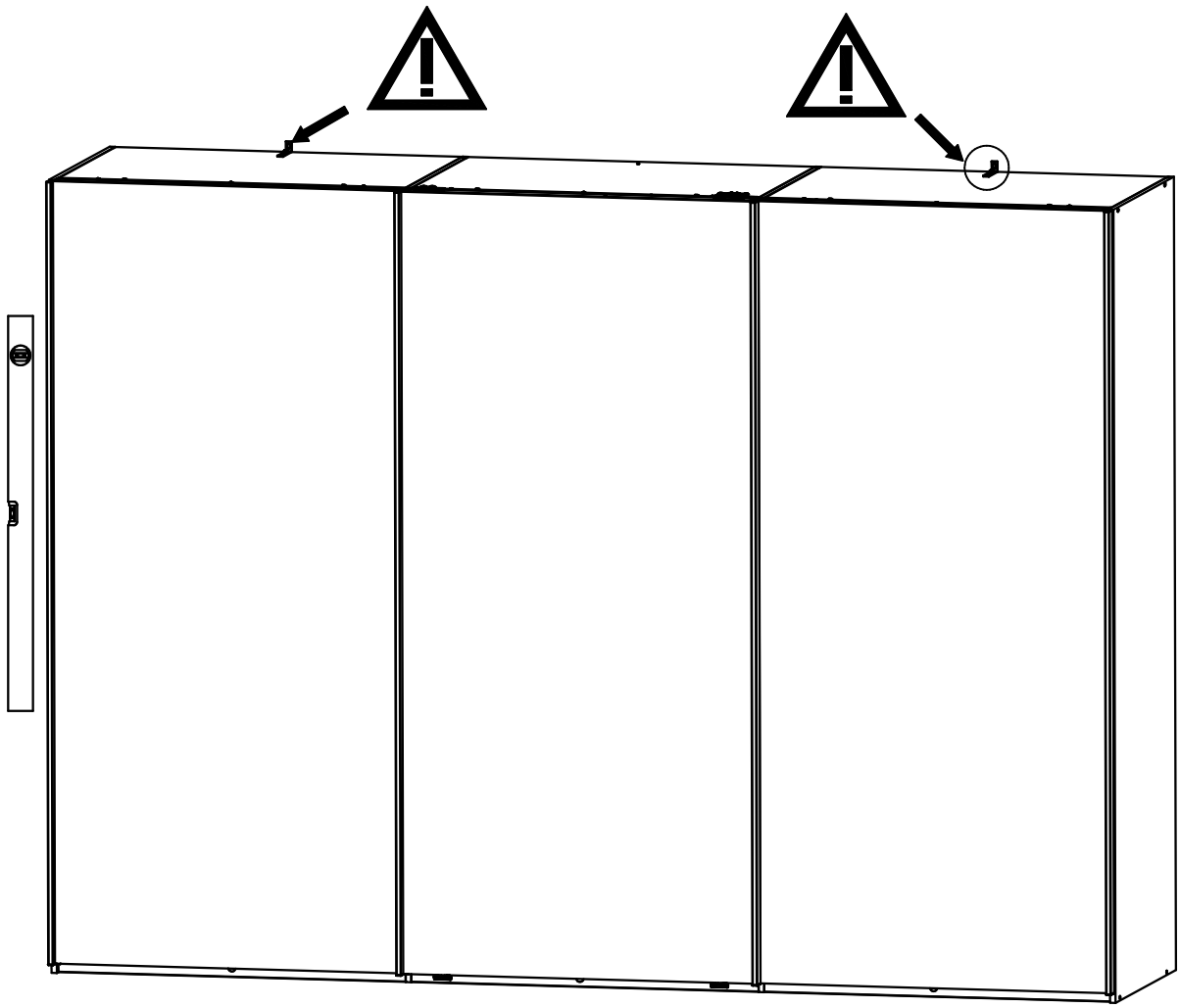

Copyright 2022/2023 by
Musterring International
D-33378 Rheda-Wiedenbrück

Bei nicht vorschiftsmäßiger und / oder nicht fachmännischer Montage wird bei Personen- und / oder Sachschäden keinerlei Haftung übernommen.

992 519

MONTAGEANLEITUNG
INSTRUCTIONS DE MONTAGE
ASSEMBLY INSTRUCTIONS
MONTAGEAANWIJZING

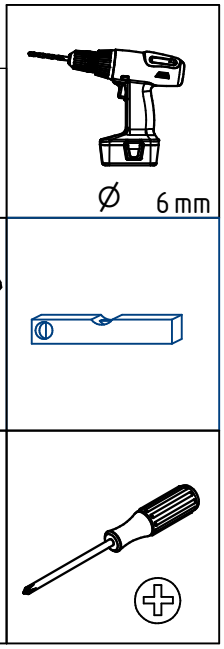

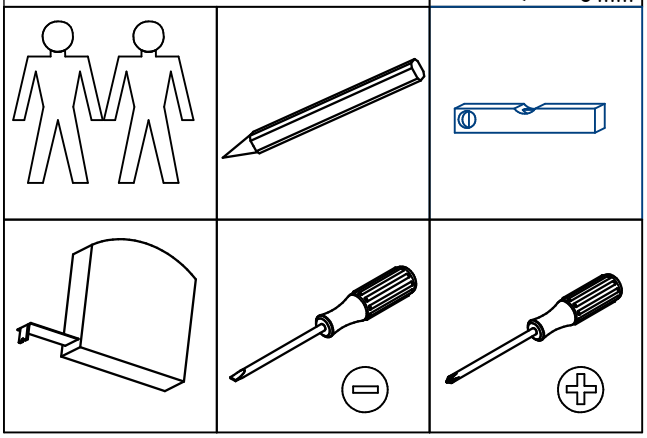

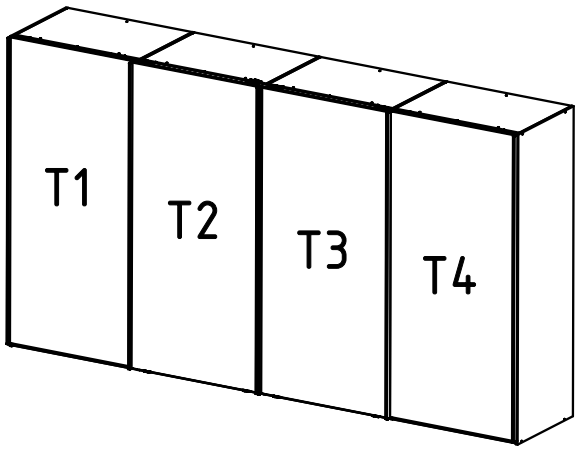

D - Beispiel
GB - example
FR - exemple
NL - voorbeeld
CZ - příklad
SLO - primer
H - példa
RO - Exemplu
I - Esempio
RUS - пример
TR - Örnek
PL - Przykład
E - Ejemplo
P - Exemplo

DEUTSCH - Alle Pakete öffnen und alle Aufbauanleitungen lesen. Fachkundige Montage erforderlich. Unsach- gemäße Montage kann zu Unfällen führen. Möbel/ Gegenstand könnte kippen oder umfallen. WICHTIG! Achten Sie darauf, dass Sie Schrauben/ Beschläge entsprechend der Wand-/ Deckenbeschaffenheit und mit aus- reichender Tragfähigkeit verwenden. Erkundigen Sie sich ggf. beim Eisenwarenfachhandel.

FRANÇAIS - Tous les forfaits peuvent ouvrir et lire toutes les instructions de montage. Le montage doit être effectué par une personne compétente. Un montage mal effectué peut provoquer la chute du meuble/de l'objet et blesser quelqu'un. ATTENTION ! Adaptez les vis et ferrures au matériau du mur/ plafond et au poids de l'objet. En cas de doute, demandez conseil à un vendeur spécialisé.

Español - Abrir todos los paquetes y leer las instrucciones de montaje con cuidado. Montaje de expertos necesario. Un montaje inadecuado puede dar lugar a accidentes. Muebles/ objeto podría inclinar o caerse. ¡IMPORTANTE! Asegúrese de que utiliza los tornillos / accesorios de acuerdo con las propiedades adecuadas para pared/ techo y con capacidad de peso suficiente. Infórmese en su ferretería.

Português - Todos os pacotes podem abrir e ler todas as instruções de montagem. Montagem só de pessous experientes. A montagem incorreta pode levar a acidentes. Móveis/objeto puderia cair. IMPORTANTE! Dê atenção que os parafusos / as guarnições correspondem à qualidade das paredes e que têm cupacidade suficiente para a curga. Informa se eventualmente numa loja de ferrugens.

NEDERLANDS - Alle pakketten kunnen openen en lezen alle montage-instructies. De montage dient te worden uitgevoerd door een vakbekwaam iemand. Foutieve montage kan er toe leiden dat het meubel/voorwerp kantelt of omvalt en iets beschadigt resp. iemand bezeert. N.B. Denk er aan dat de schroeven of het beslag dat je kiest geschikt moeten zijn voor de wand/het plafond waarin ze vastgezet moeten worden, en voldoende draagkracht moeten hebben. Neem bij twijfel contact op met de lokale vakhandel.

MAGYAR - Minden nyitott csomagokat és az összes összeszerelési utasításokat olvasni.Az összeszerelést lehetőleg hozzáértő személy végezze, mert nem megfelelő, hibás össze-, ill. felszerelés esetén a bútor feldőlhet, leszakadhat a falról, ezzel személyi sérülést vagy balesetet okozva. FIGYELEM! Válasszon olyan csavart, tiplit mely leginkább alkalmas az Ön otthonában található fal / mennyezet anyagához, és teherbíró képessége is megfelelo.

ITALIANO- Tutti i pacchetti aperti e leggi tutte le istruzioni per l'uso. Importante un montaggio corretto. Un montaggio sbagliato può causare incidenti. Assicurarsi di fissare il mobile alla parete o al soffitto con viti/acessori adatti in modo che non puo ribaltarsi o cadere.Usare solo ferramenta speciale. Il produttore non si assume nessuna responsabilitá in caso di danni a persone o cose.

SLOVENSKY - Vsi paketi lahko odprete in preberete vsa navodila za montažo. Montáž by mala vykonať kvalifikovaná osoba. Pri nesprávnej montáži môže dôjsť k prevrhnutiu alebo pádu nábytku/ objektu a k prípadnému zraneniu osôb alebo poškodeniu majetku. UPOZORNENIE! Použite skrutky a kovanie, ktoré sú vhodné na použitie do materiálu danej steny/stropu a majú dostatočnú nosnosť. Ak si nie ste istí, obráťte sa na špecializovaného predajcu.

ENGLISH - Please open all packages and read the assembly instruction carefully. The assembly should be carried out by a qualified person, due to the fact that wrong assembly can lead to that the furniture/object topples or falls resulting in personal injury or damage. NOTE! Choose screws and fittings that are specially suited to the material in your wall/ceiling and have sufficient holding power. If you are uncertain, contact your local specialised retailer.

Русский - Все пакеты можно открыть и прочитать все инструкции по сборке. монтаж должен производиться специалистом. Неправильная установка может привести к несчастному случаю. Мебель может опрокинуться или упасть.ВАЖНО: Следите за тем, чтобы выбранные шурупы и другие крепежно-монтажные детали были достаточно прочно закрепленны. Подробную информацию можите получить в специальных магазинах.

Türkçe: Başdan tüm paketleri açıp, tüm montaj talimatları okuyunuz. Montaj edilmesi için bir uzman gerekiyor. Yanlış montaj bir kazaya neden olabilir. Mobilyanız üstünüze düşebilir. ÖNEMLİ! Lütfen Dikkat Ediniz. Duvar yapisina göre yeterli kapasitede ve taşıma kabiliyetinde olan vidalar/parçalar kullanınız. Gerekirse bir uzmana ve/veya yapı-market mağazasına danışabilirsiniz.

Česky - Všechny otevřené balíky a všechny montážní pokyny přečtěte. Montáž by měl provést kvalifikovaný odborník. Nesprávná montáž může zapříčinit, že nábytek se může převrátit nebo se některý díl uvolnit. Může tak dojít ke zranění člověka či dalším škodám. UPOZORNĚNÍ: zvolte šrouby a kování, které jsou vhodné pro daný typ nábytku a mají postačující spojovací nosnost. Nejste-li si jisti, obraťte se na nejbližší specializovaný obchod.

POLSKI - Prosimy otworzyć wszystkie pakiety i przeczytać wszystkie instrukcje montażu. Mebel powinien być montowany przez osobę do tego uprawnioną. Następstwem niewłaściwego montażu mebla może być przechylenie lub nawet przewracanie się mebla, w wyniku czego może dojść do uszkodzenia mebla i jego zawartości a nawet do wypadku. UWAGA! Okucia, śruby, haki jak i kołki muszą być dopasowane do wagi mebla z zawartością oraz do specyficznych właściwości muru lub sufitu. W przypadku wątpliwości prosimy zasięgnąć porady fachowca.

Română - Toate ofertele se pot deschide şi citi toate instrucţiunile de asamblare. Este necesar un montaj profesional. Un montaj neprofesional poate duce la accidente. Mobila / corpul de mobila se poate inclina si cadea. IMPORTANT! Asigurati-va ca suruburile si toate celelalte fitinguri se potrivesc tipului de material din care este construit peretele sau tavanul si ca au o rezistenta suficienta la preluarea sarcinii. Daca este necesar, solicitati sprijin specializat in magazinul de fitinguri.

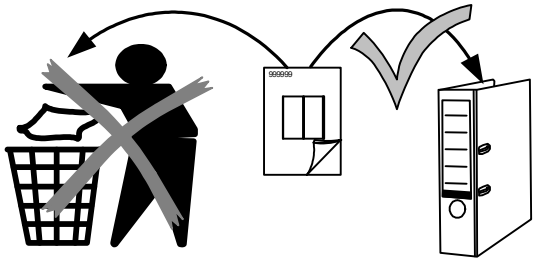

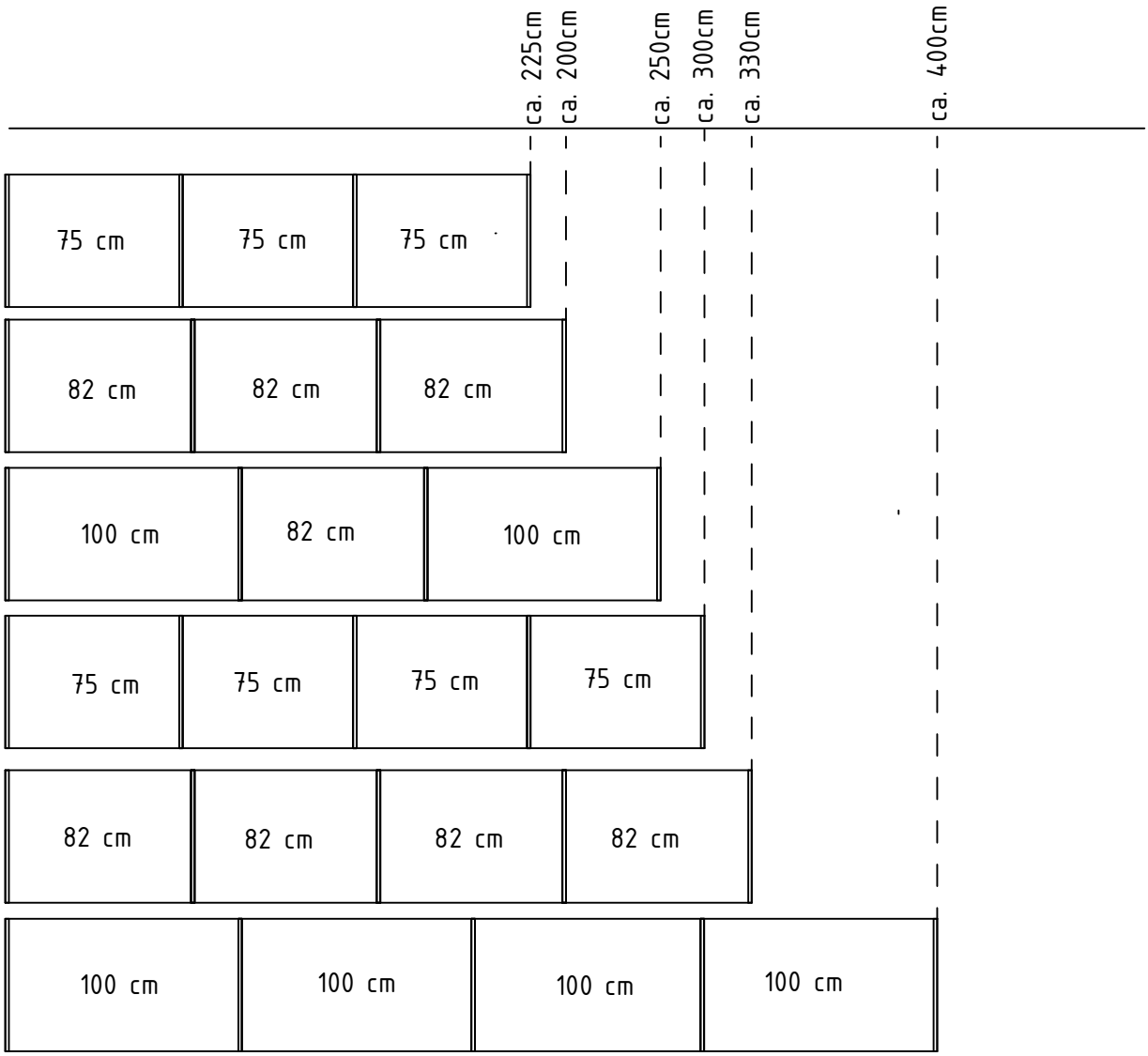
ca. 225cm
ca. 200cm
ca. 250cm
ca. 300cm
ca. 330cm
ca. 400cm
75 cm
75 cm
75 cm
82 cm
82 cm
82 cm
100 cm
82 cm
100 cm
75 cm
75 cm
75 cm
75 cm
82 cm
82 cm
82 cm
82 cm
100 cm
100 cm
100 cm
100 cm

SALA

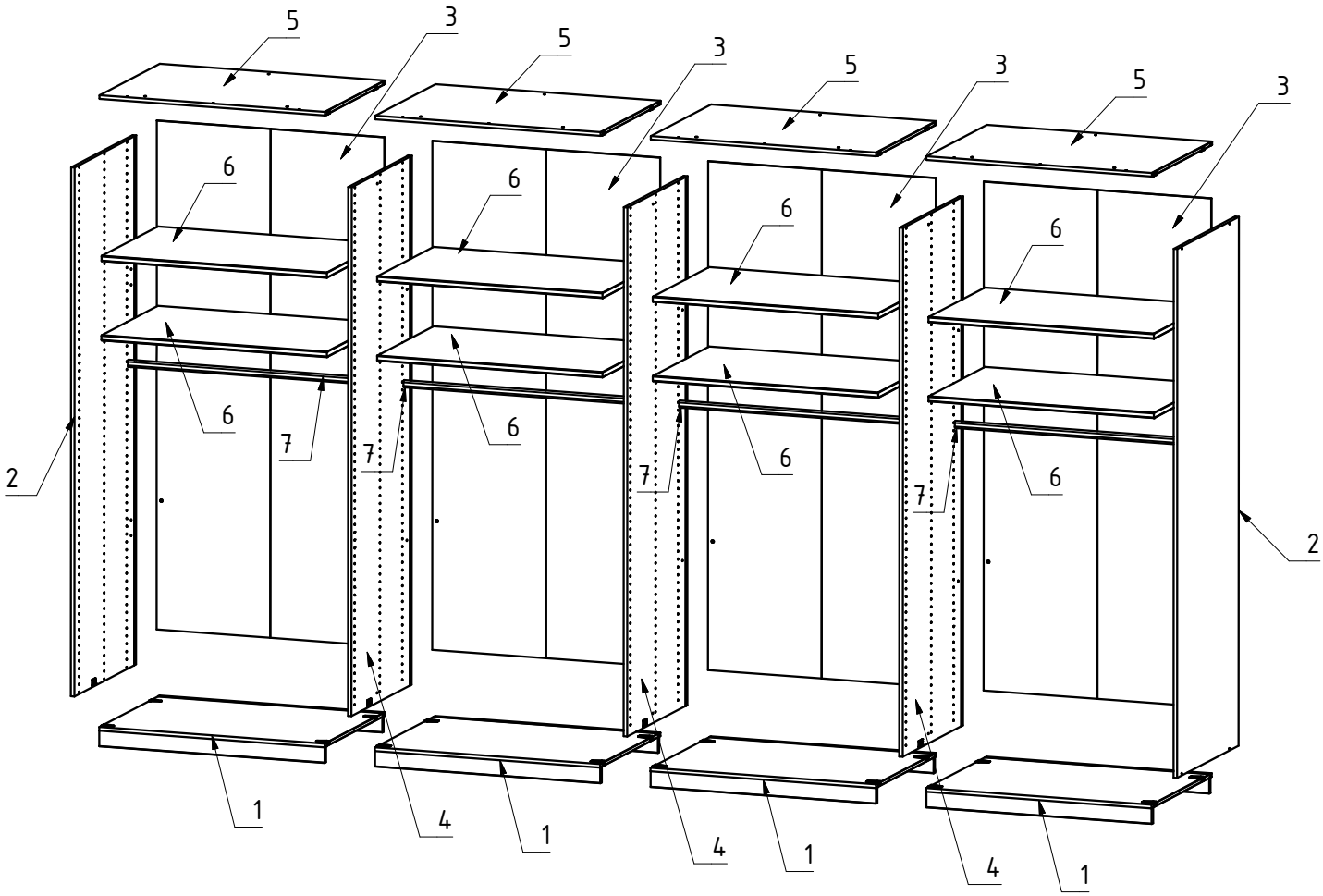

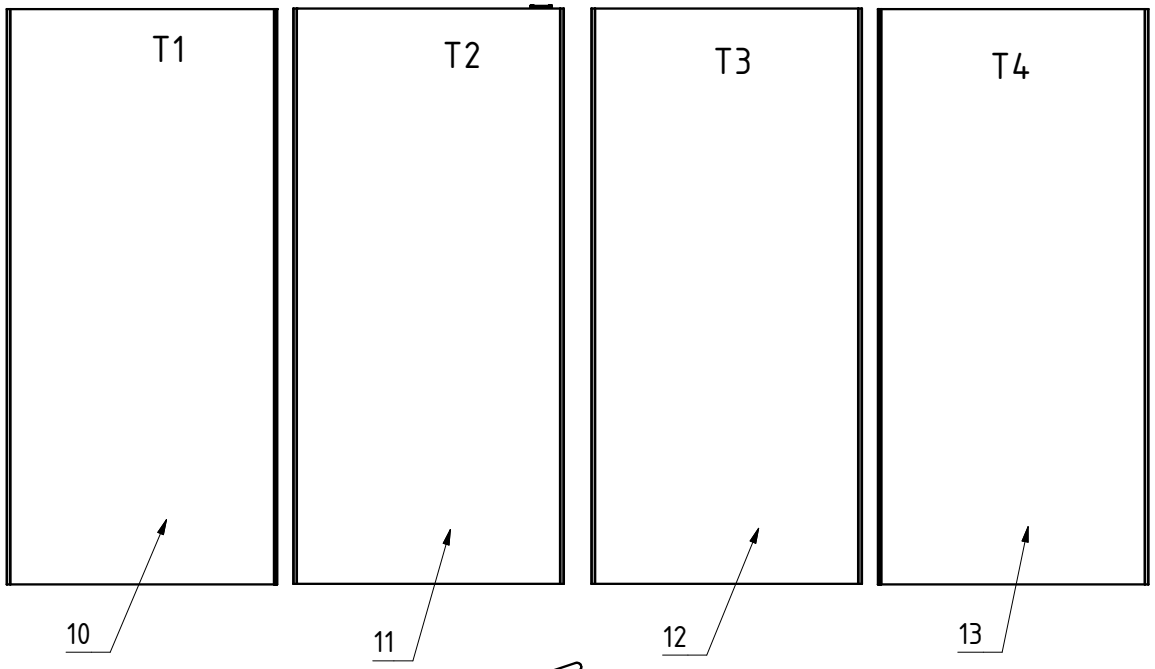

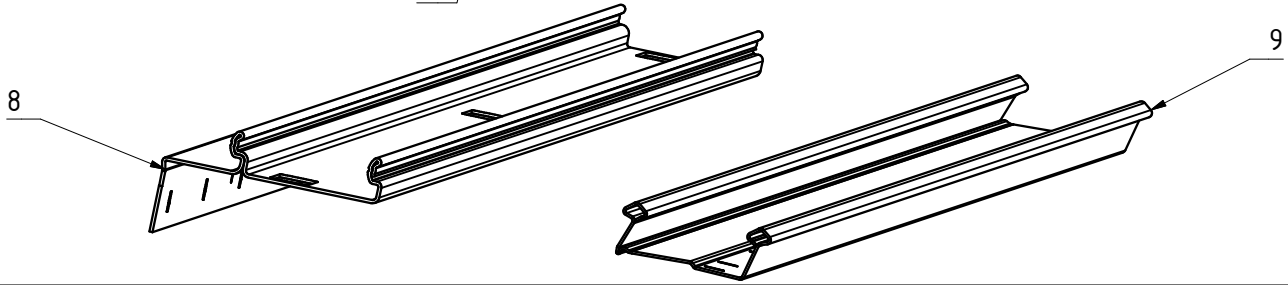

SALA

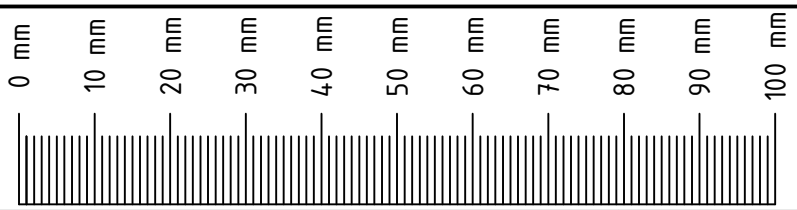

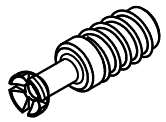
4x 111 229

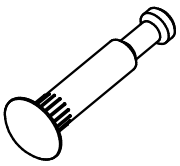
4x 111 231

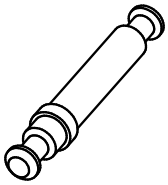
12x 111 235

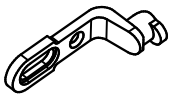
16x 111 611

6,3x10,5

16x 112 055

3,5x15

38x 121 370

E4305
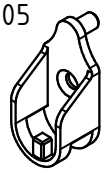
6-8x 111 613

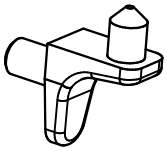
48x 111 610

Ø 5 mm
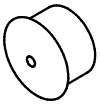
4x E3920

M5x25
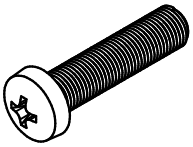
2x 121 156

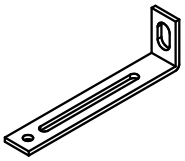
2x 111 036

M5
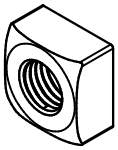
2x 121 150

M6x12
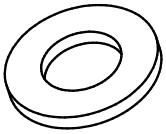
2x 129 407

3,5x17
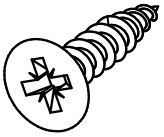
2x 121 116

M4x10

12x 113 817

M4

12x 113 809

6,3x11

64x 121 167

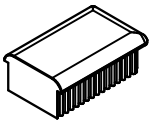
6x 110 900

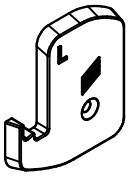
1x E 4121A

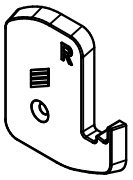
1x E4121A

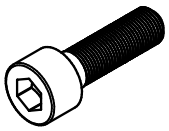
3x E4119

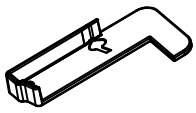
1x E4121B

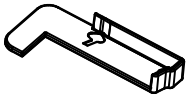
1x E4142B

E4116A
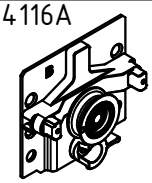
1x 110 950

E4116B
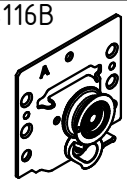
2x 110 951

E4117B
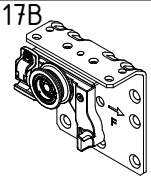
1x 110 956

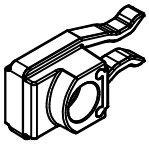
3x E4119

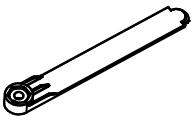
3x E4119

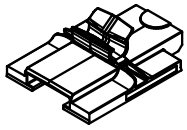
4x E4118A

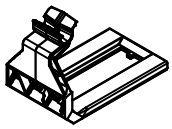
4x E4118B

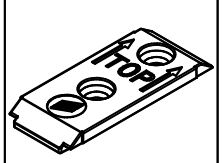
8x E4118

E4117A
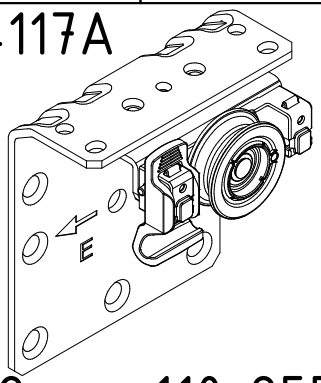
2x 110 955

E4117A
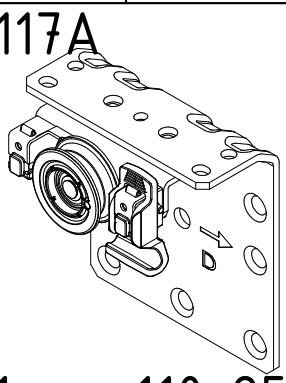
1x 110 954

E4304
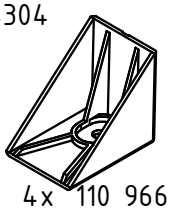
4x 110 966

8mm

2x 111 024

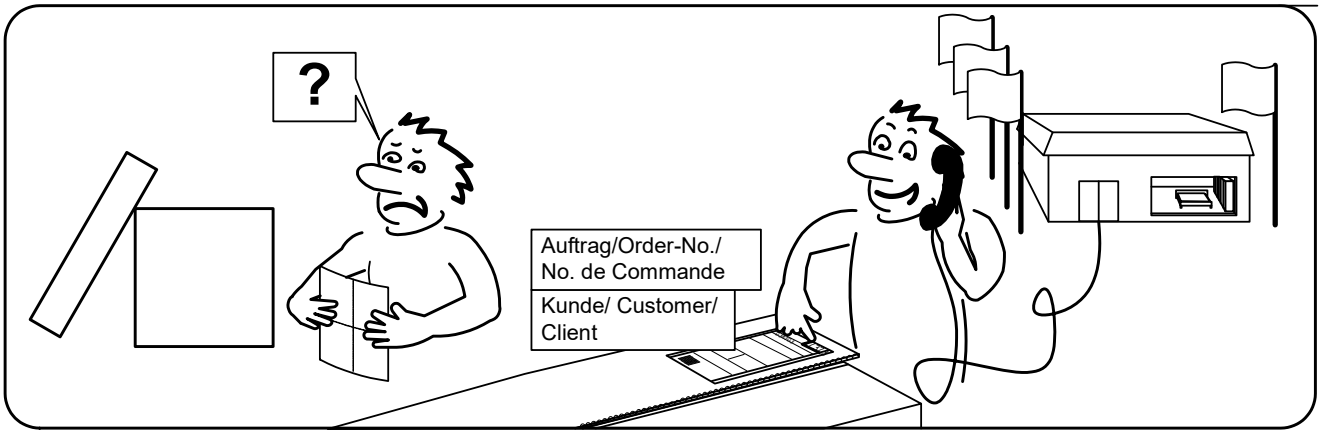

A

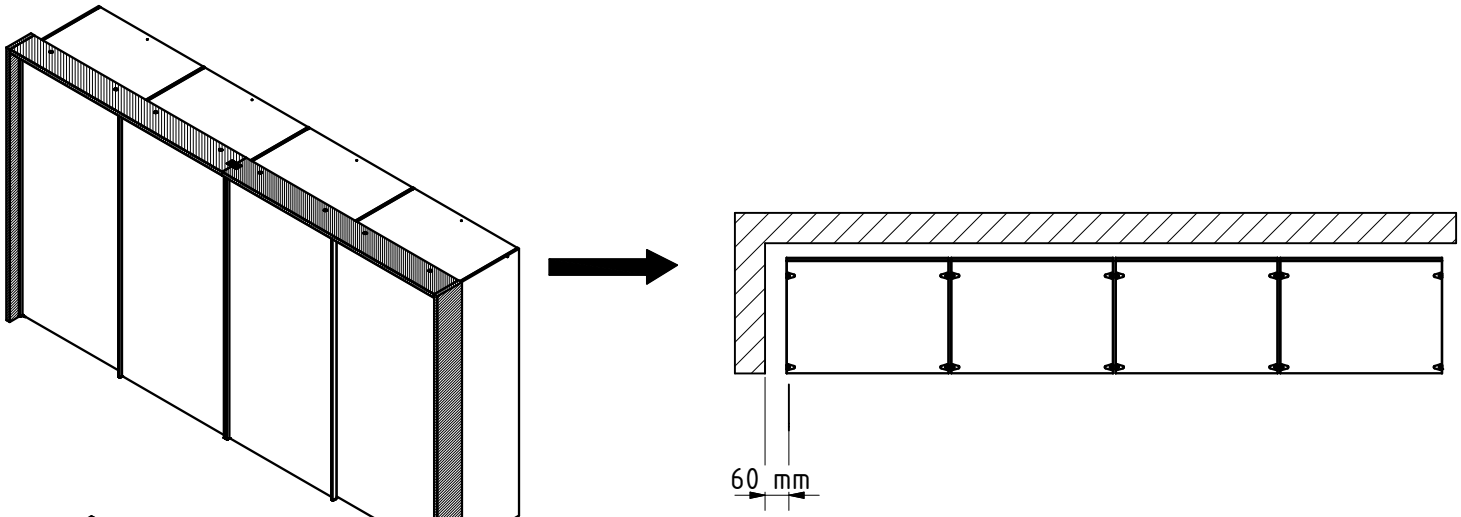

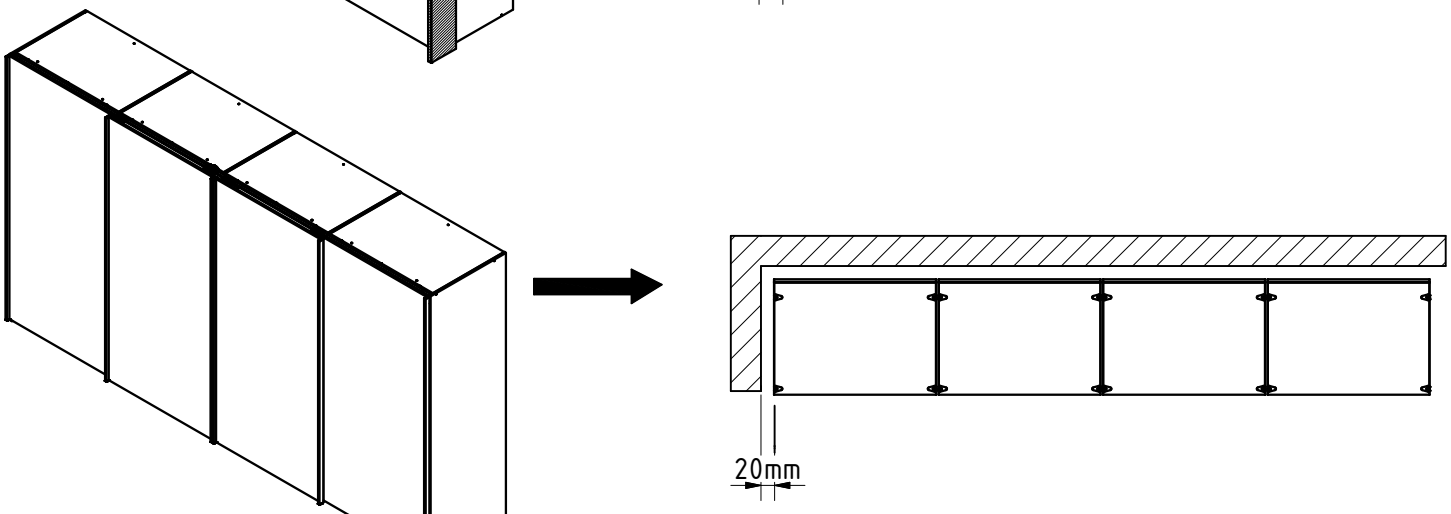

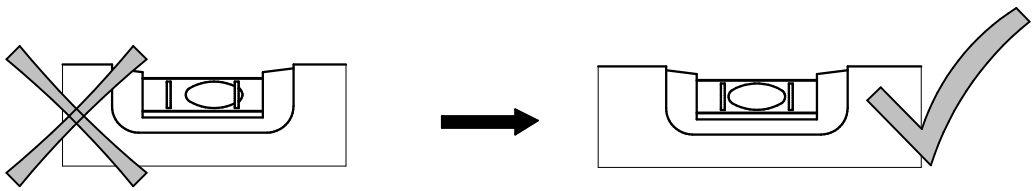

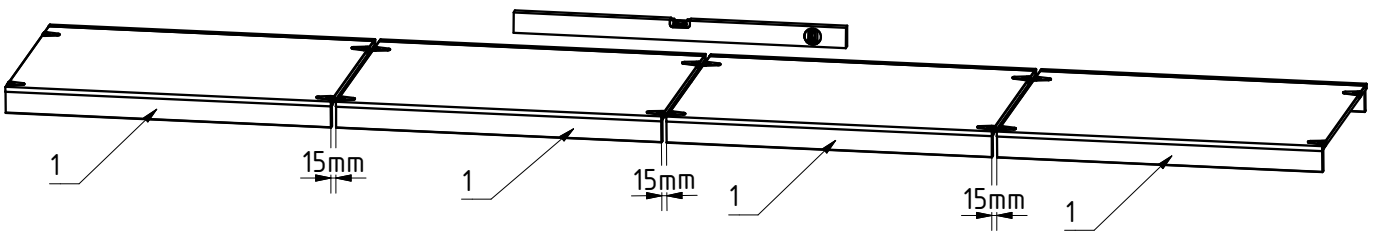

B

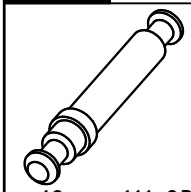

12x 111 235

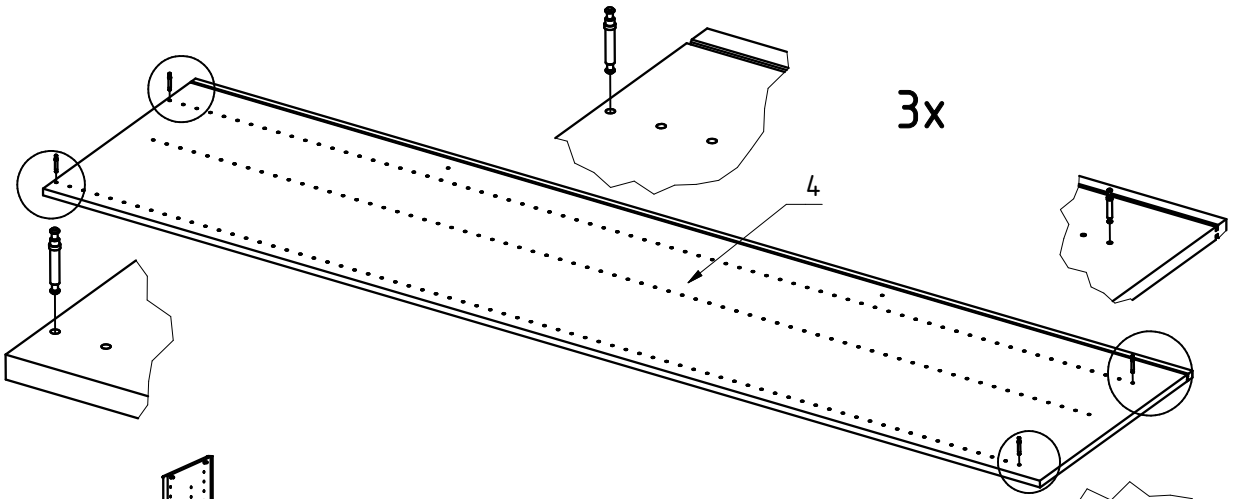

C

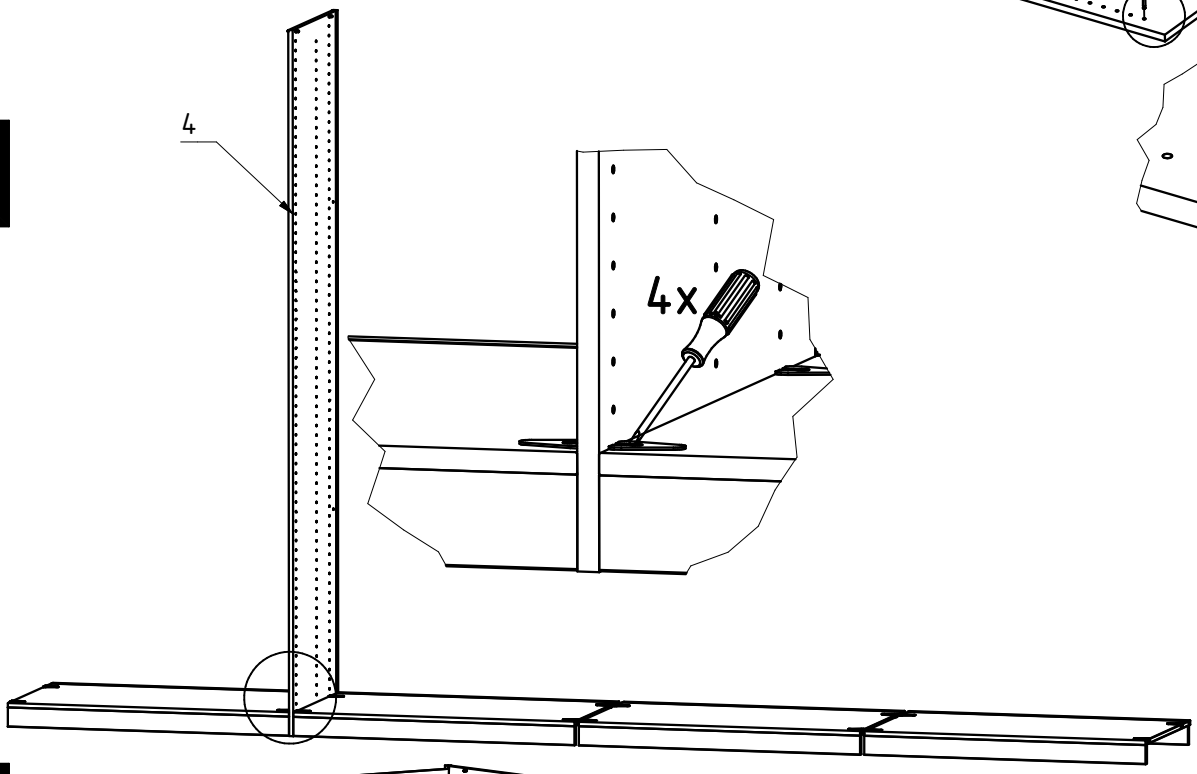

D

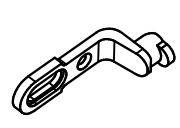

2x 111 611

6,3x10,5

2x 112 055

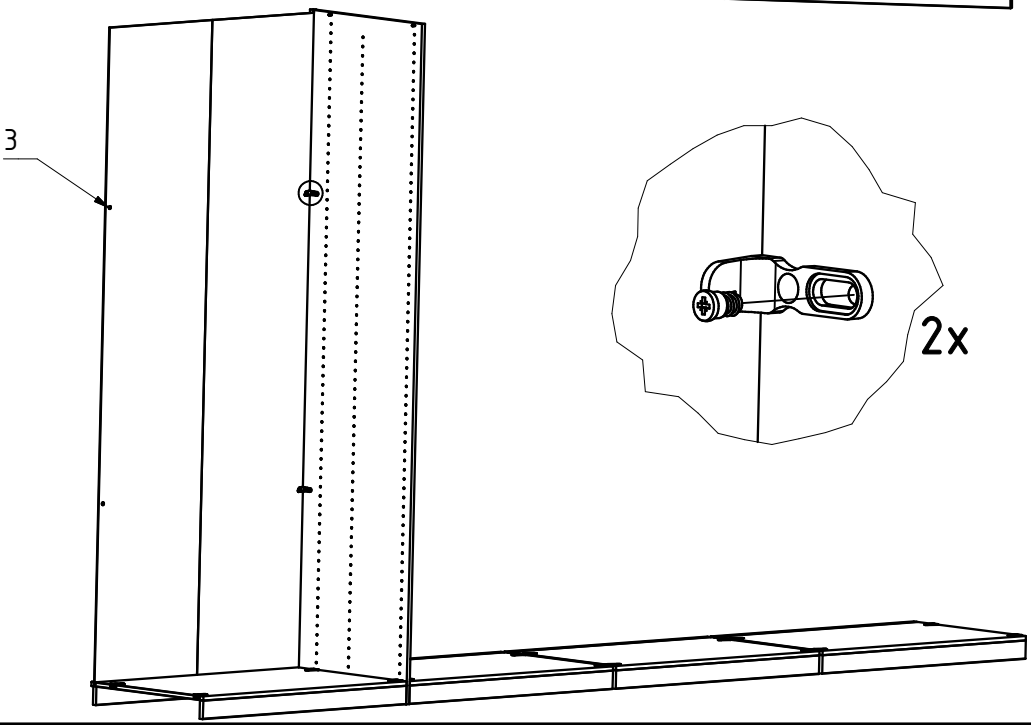

E

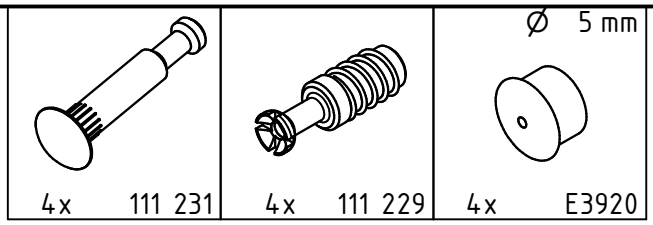
Ø 5 mm
4x 111 231
4x 111 229
4x E3920

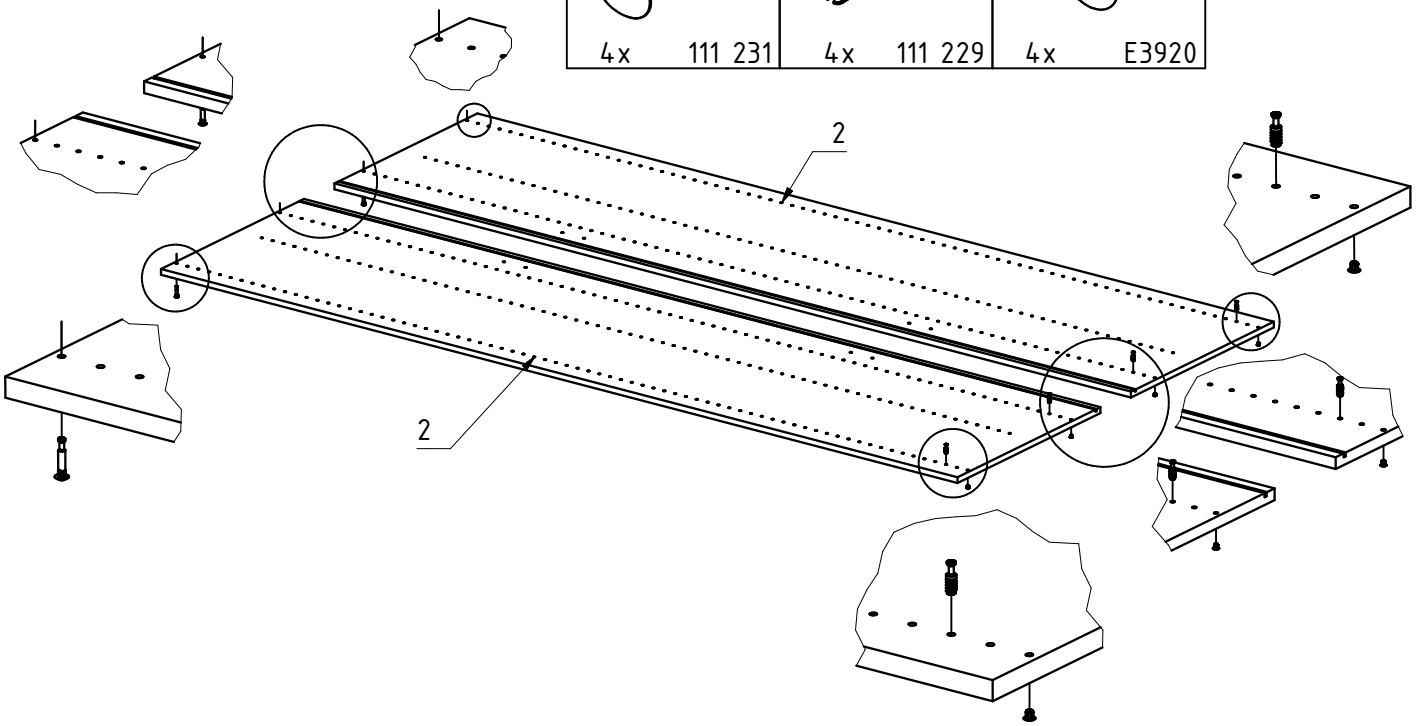
2
2

F

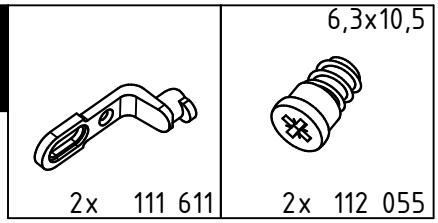
6,3x10,5
2x 111 611
2x 112 055

G

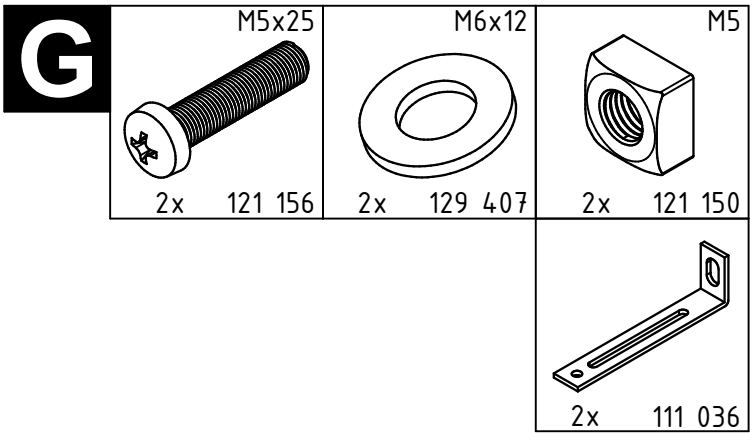
M5x25
M6x12
M5
2x 121 156
2x 129 407
2x 121 150
2x 111 036

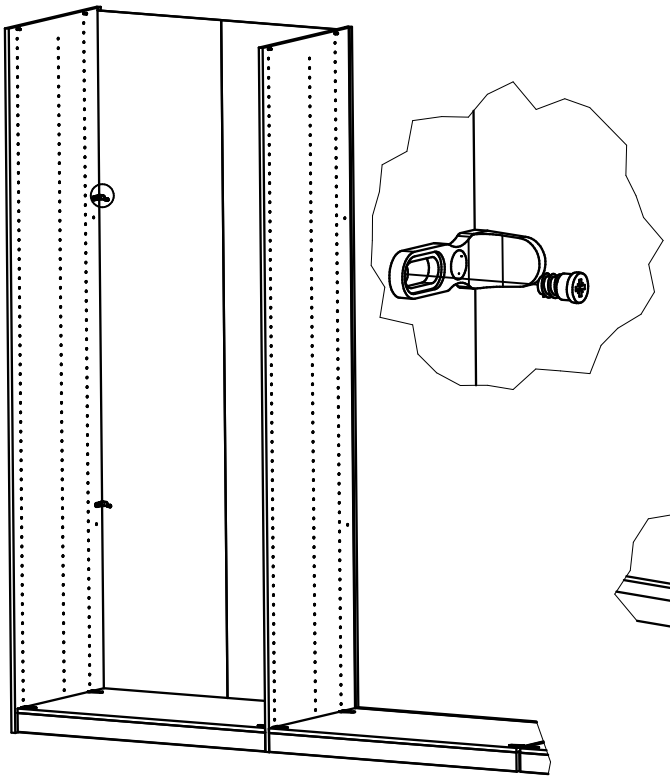

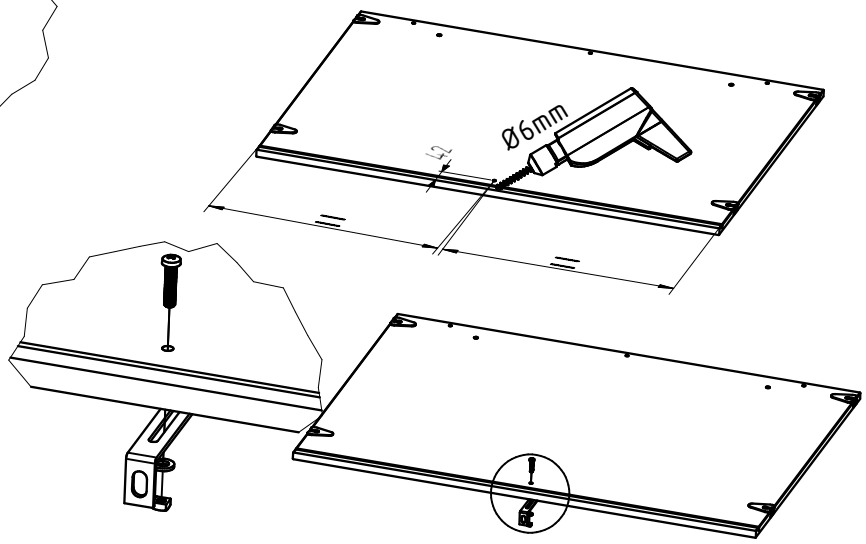
Ø6mm

H

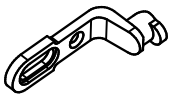

2x 111 611

6,3x10,5

2x 112 055

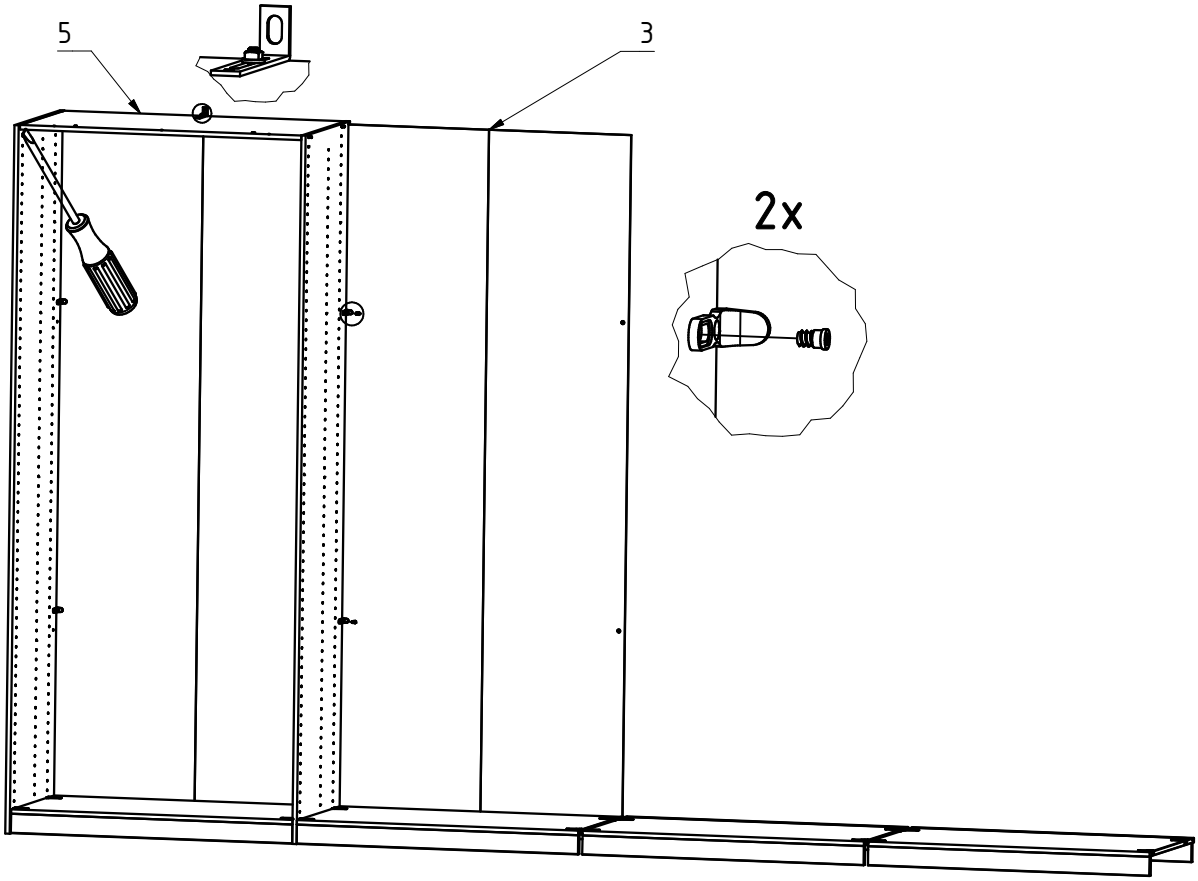

I

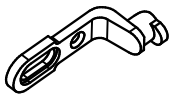

2x 111 611

6,3x10,5

2x 112 055

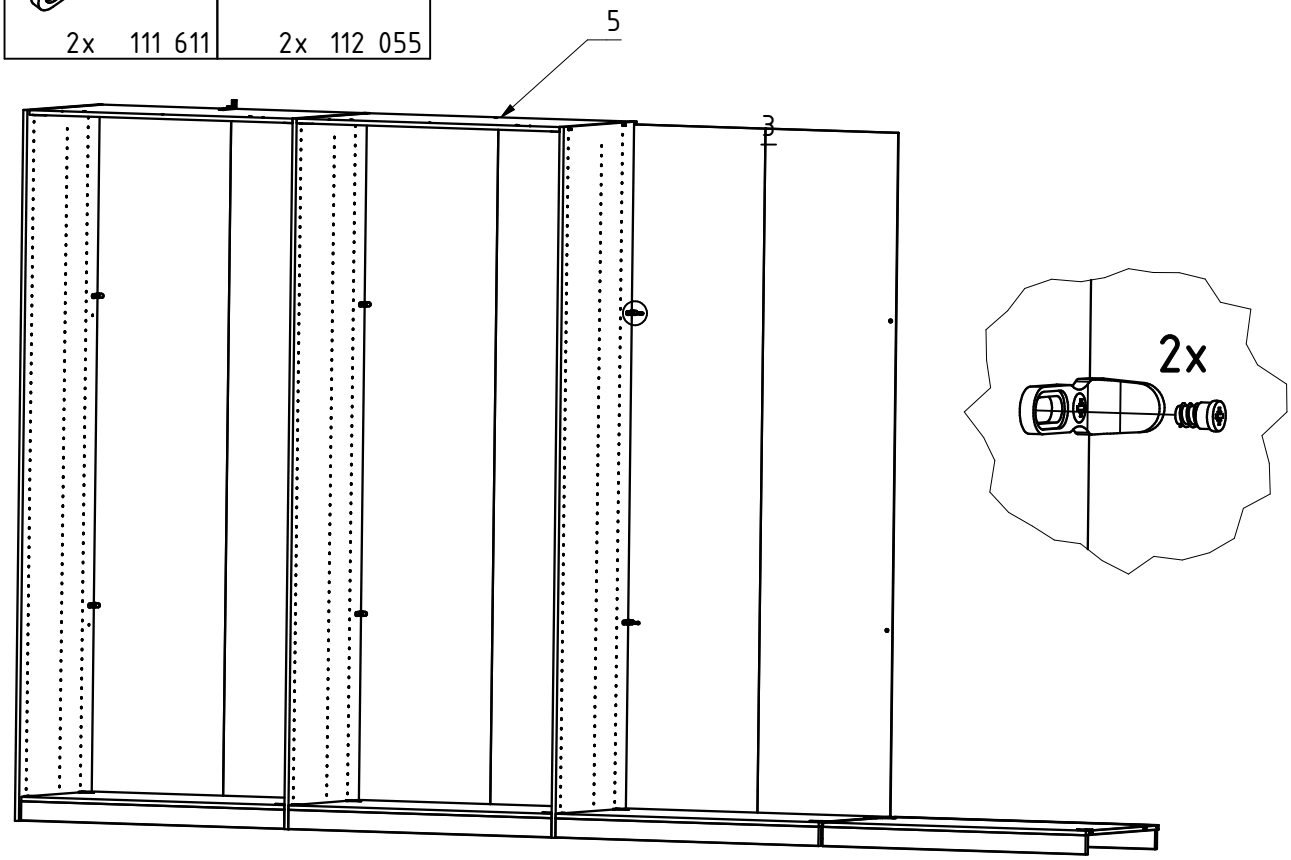

J

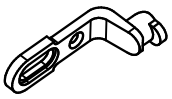

2x 111 611

6,3x10,5

2x 112 055

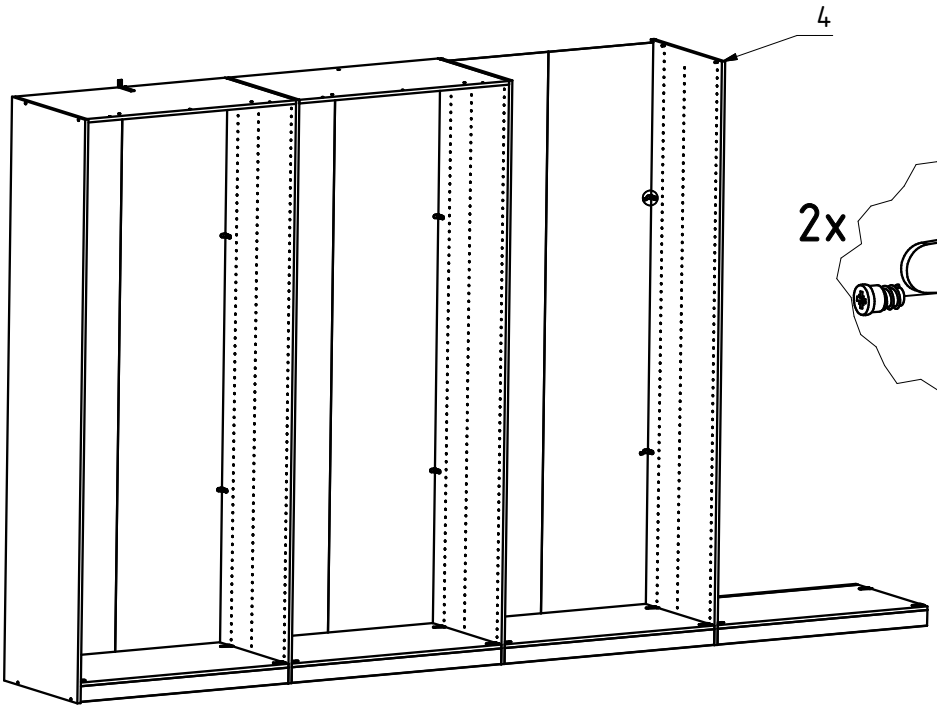

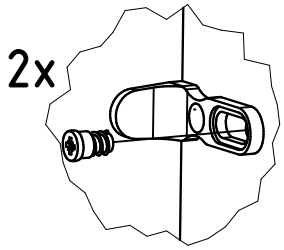

K

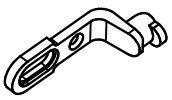

2x 111 611

6,3x10,5

2x 112 055

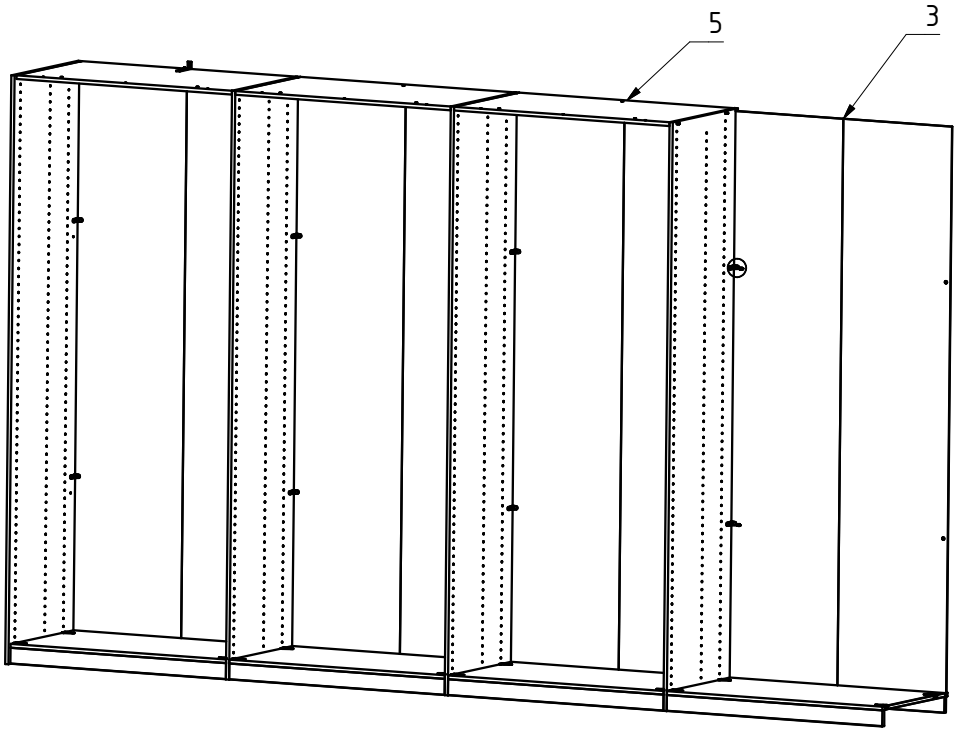

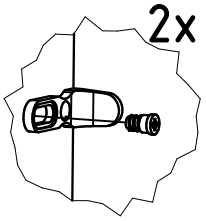

L

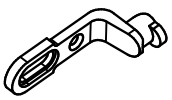

2x 111 611

6,3x10,5

2x 112 055

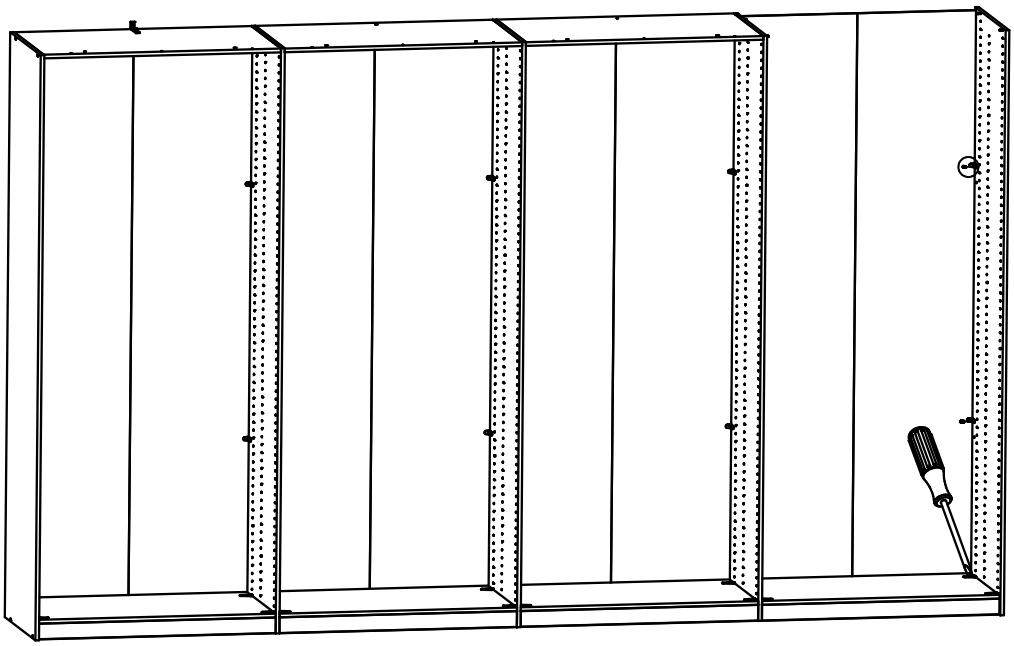

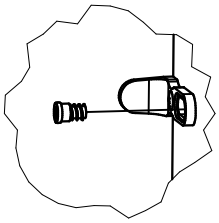

M

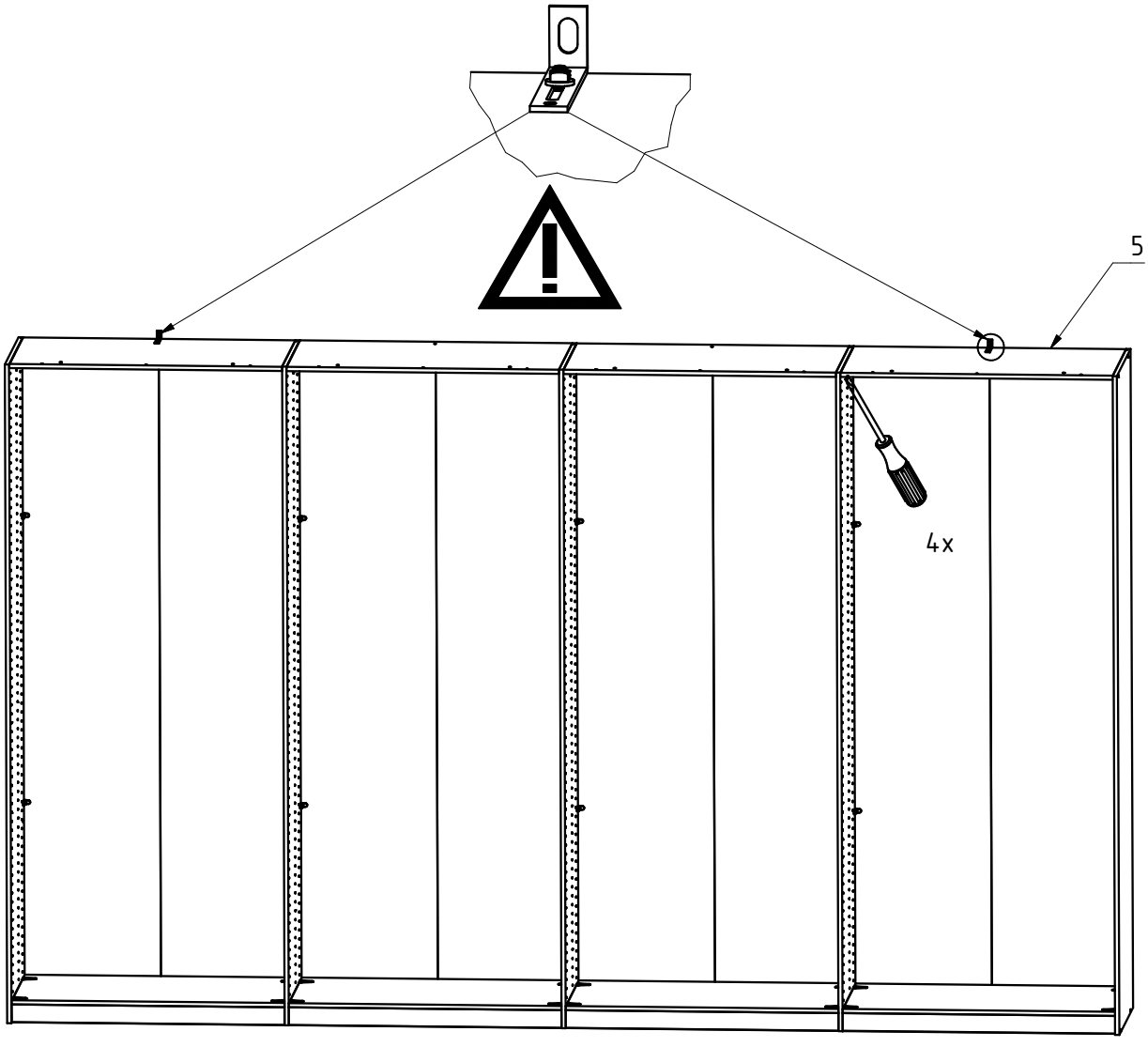

N

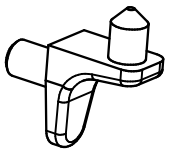

48x 111 610

3,5x15

8x 121 370

E4305

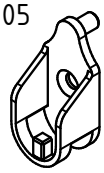

8x 111 613

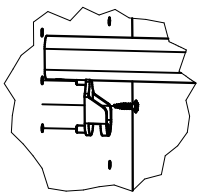

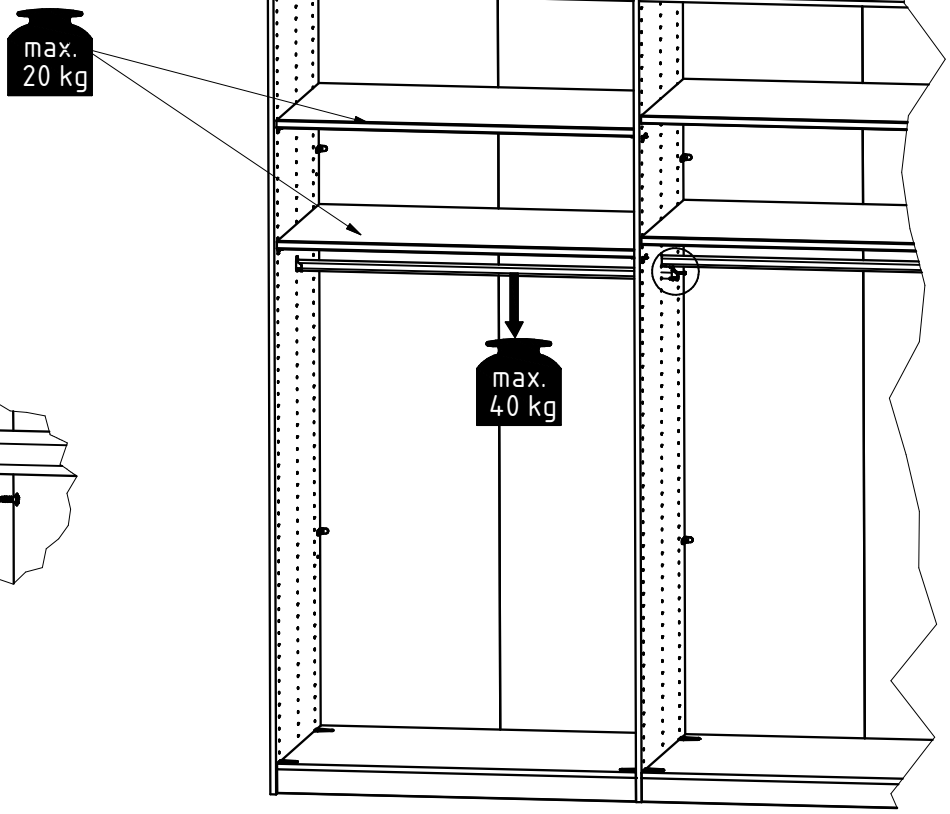

O

3,5x17

2x 121 116

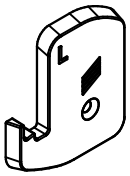

1x E 4121A

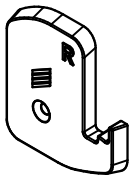

1x E4121A

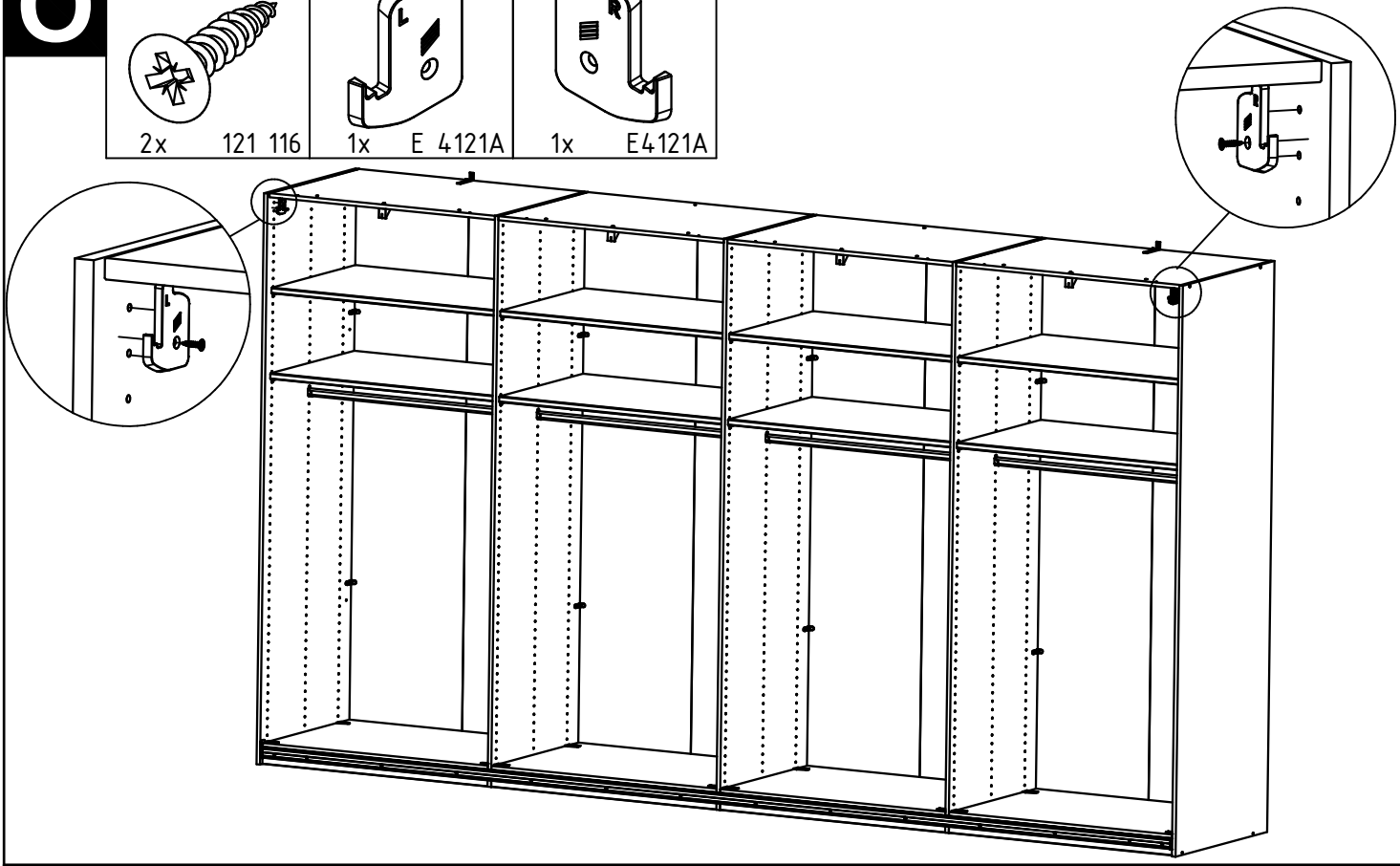

P

3x E4119

3x E4119

3x E4119

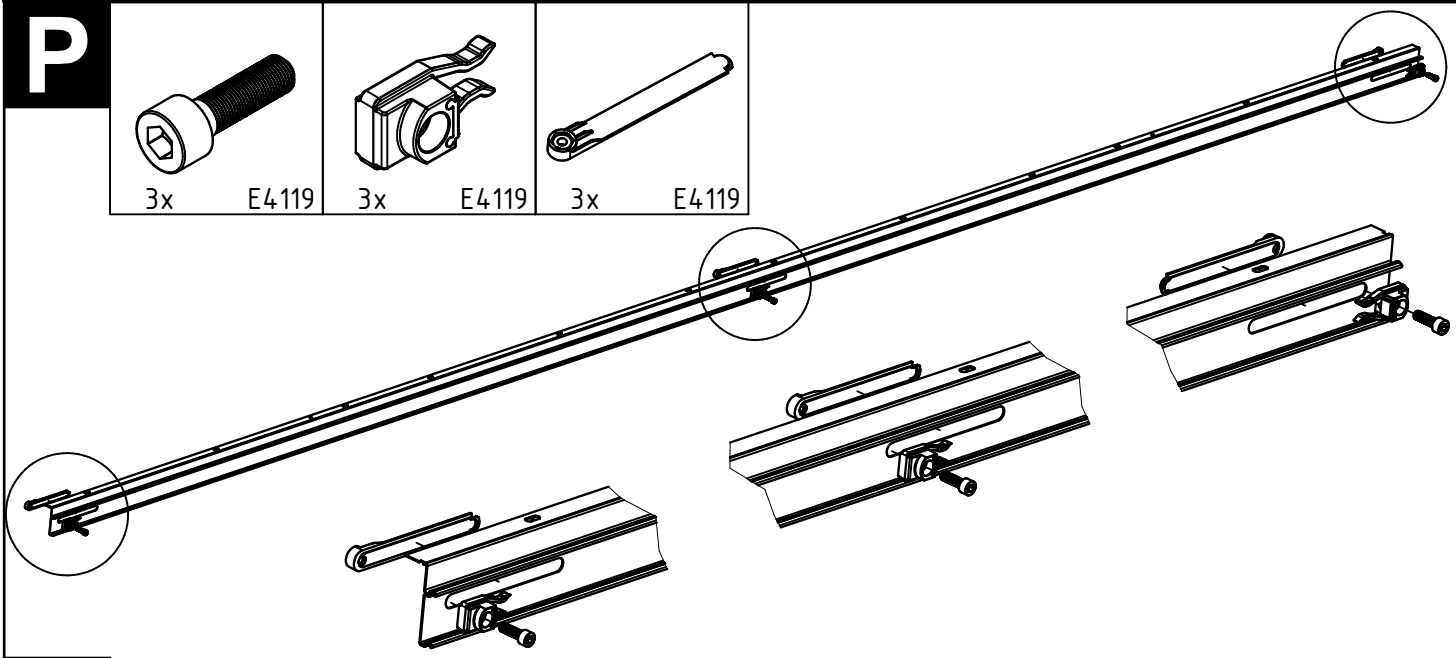

Q

M4x10

12x 113 817

M4

12x 113 809

E4304

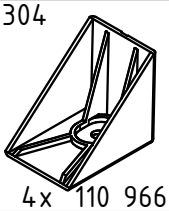

4x 110 966

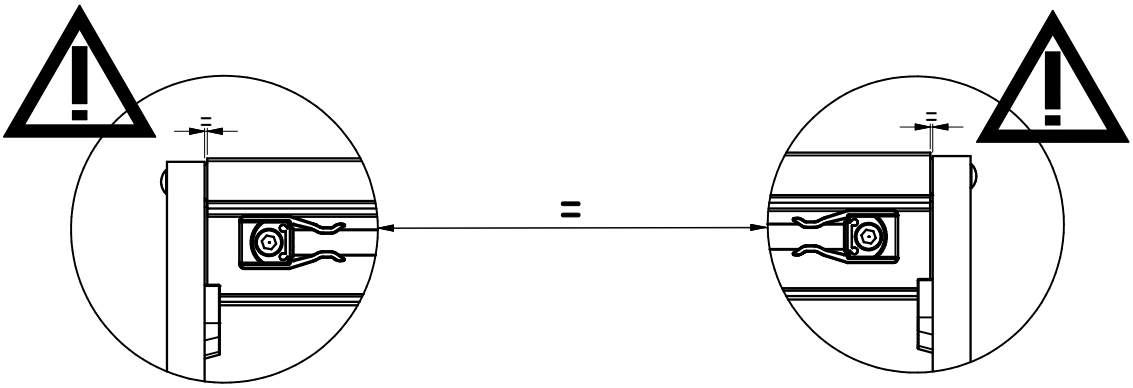

8x

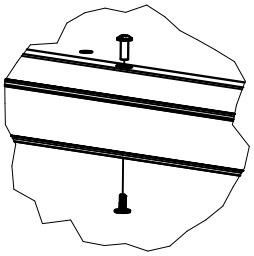

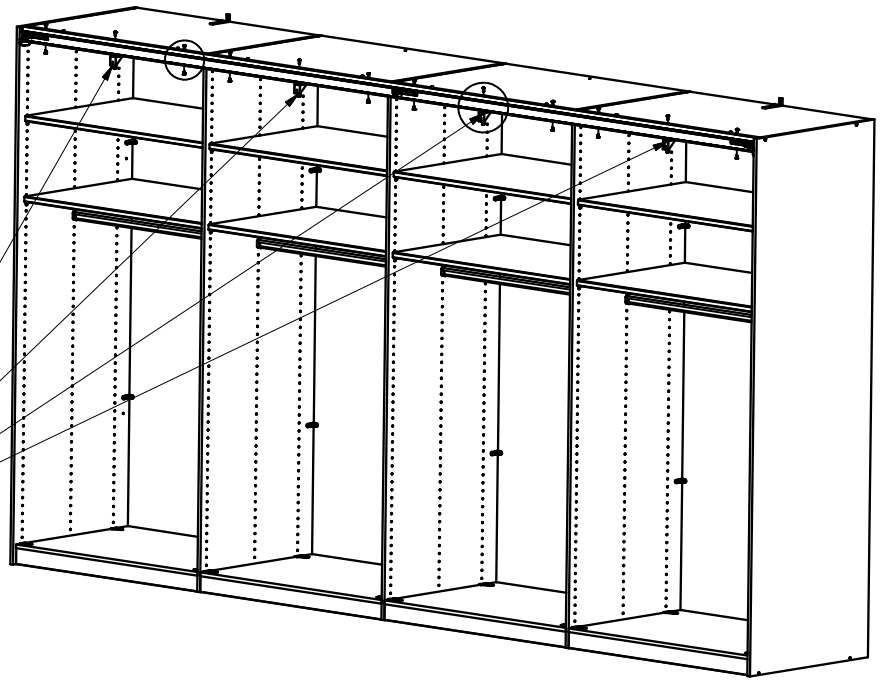

4x

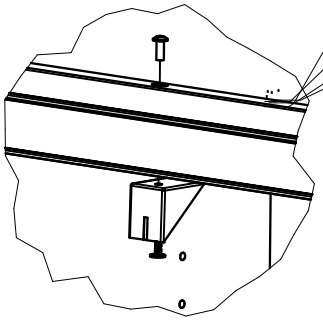

R

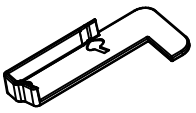

1x E4121B

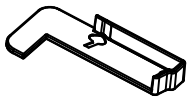

1x E4142B

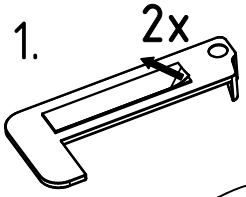

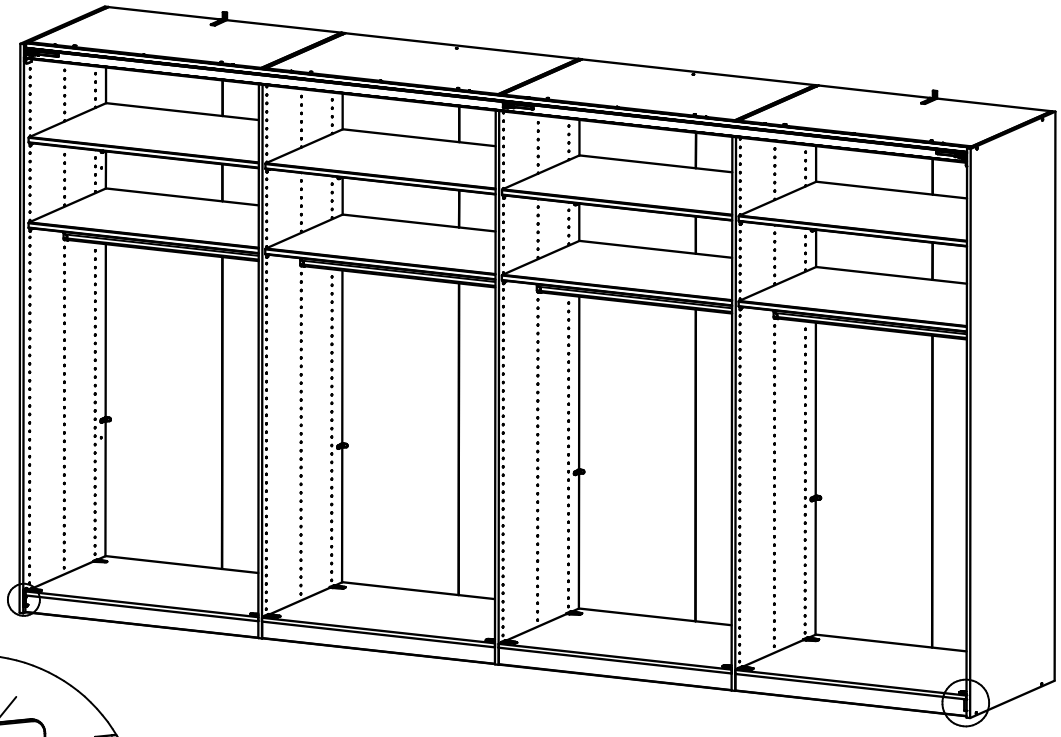

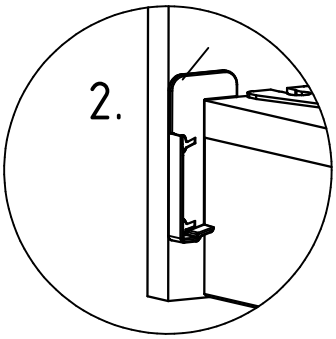

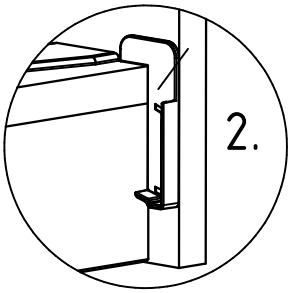

S

3,5x15

14x 121 370

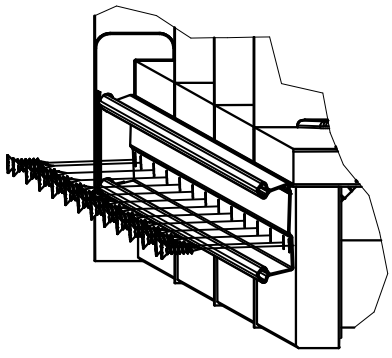

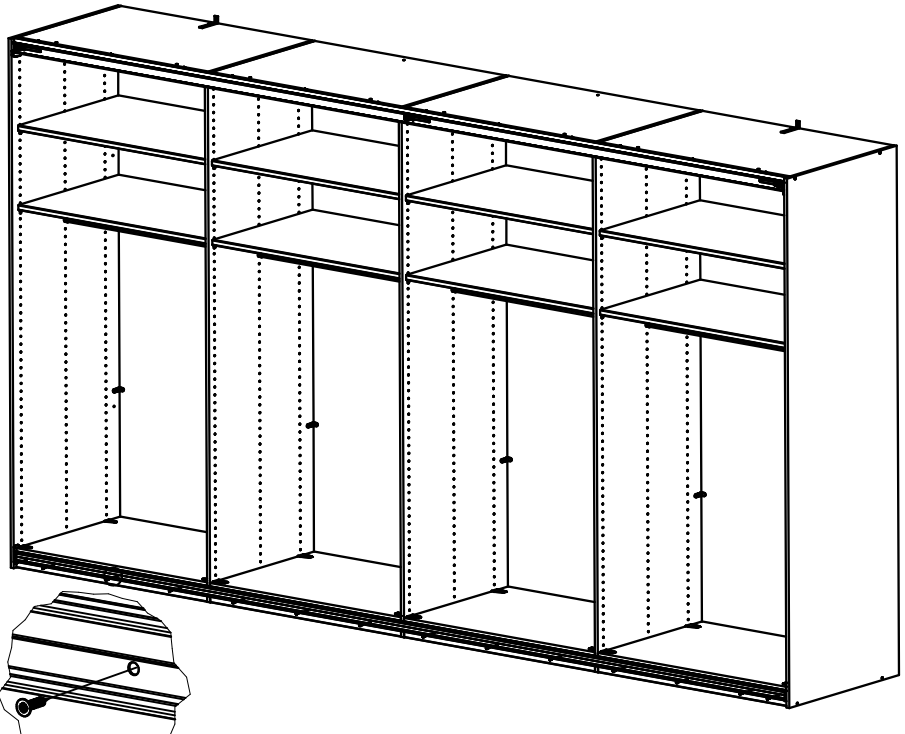

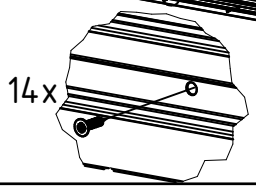

T

6,3x11	E4117A	E4117A			
	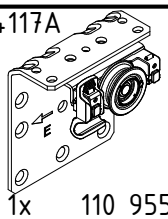	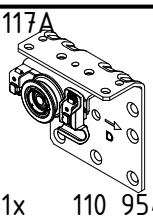	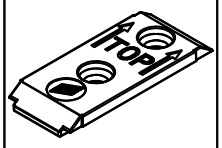	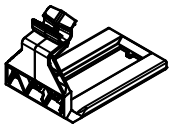	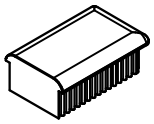
20x 121 167	1x 110 955	1x 110 954	2x E4118	2x E4118B	2x 110 900

8mm
2x 111 024

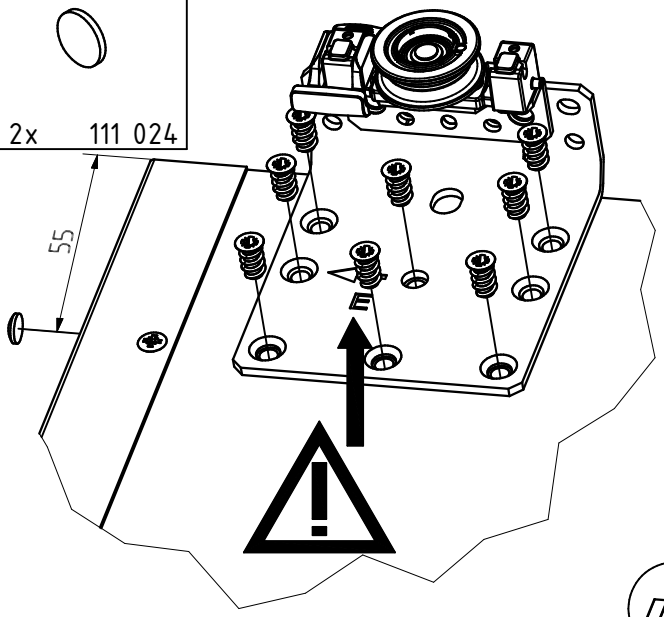

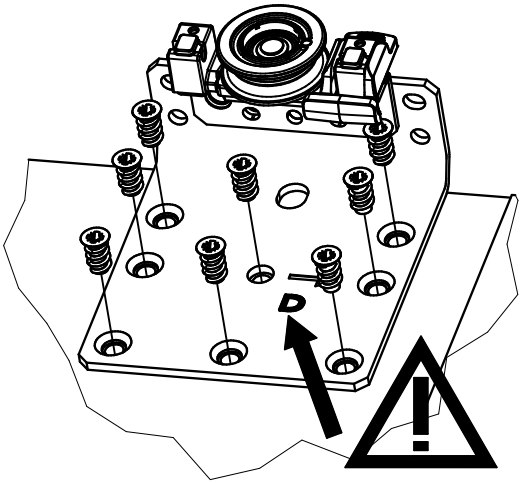

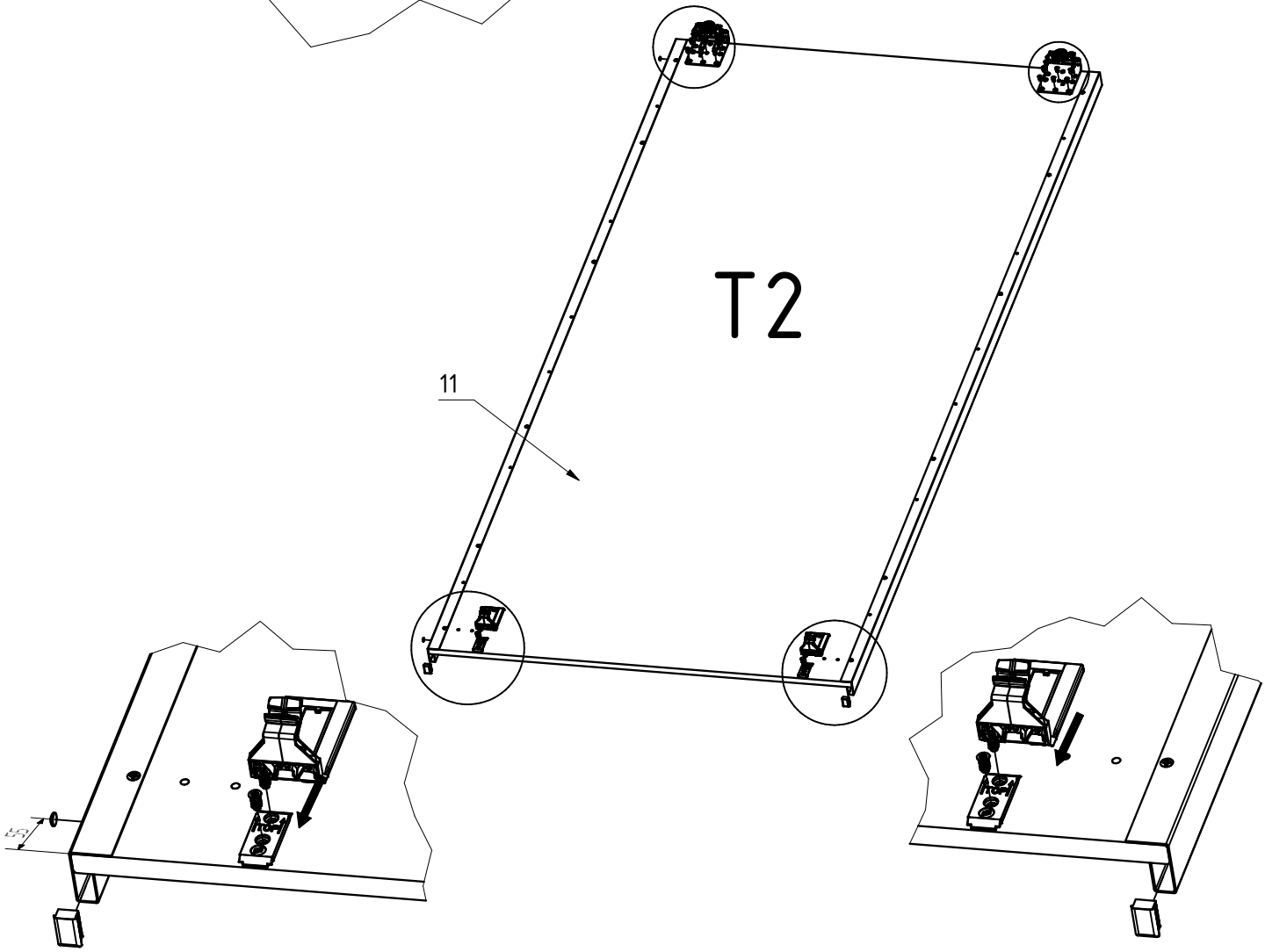

U

1.

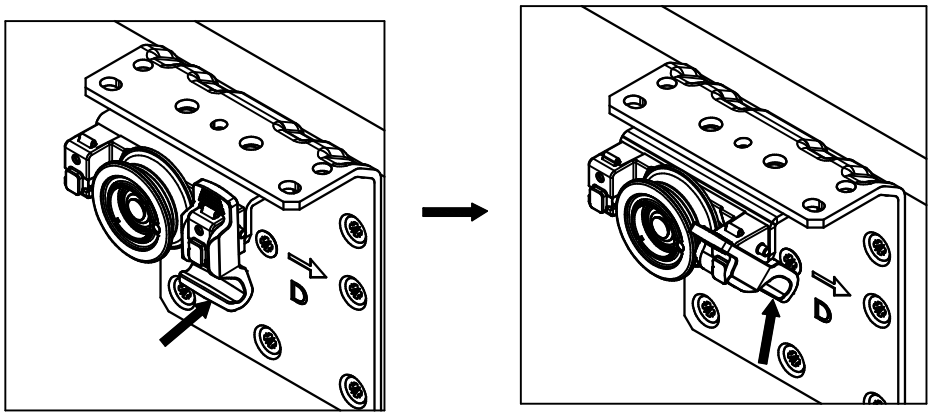

2.

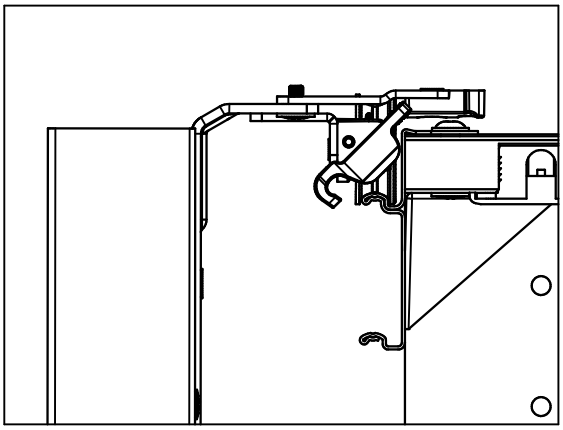

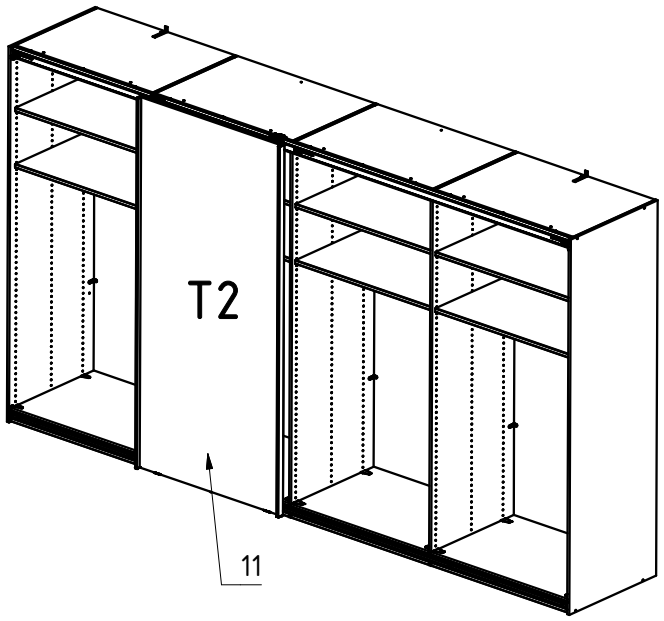

3.

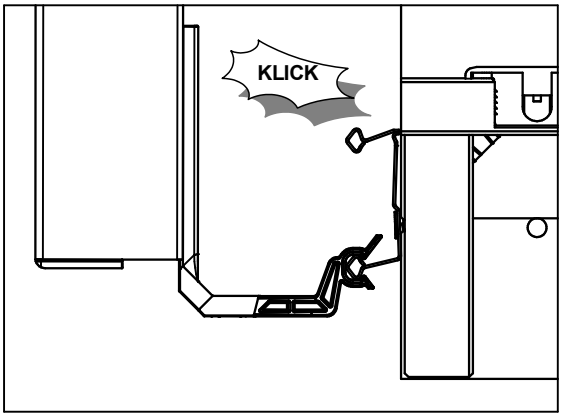

4.

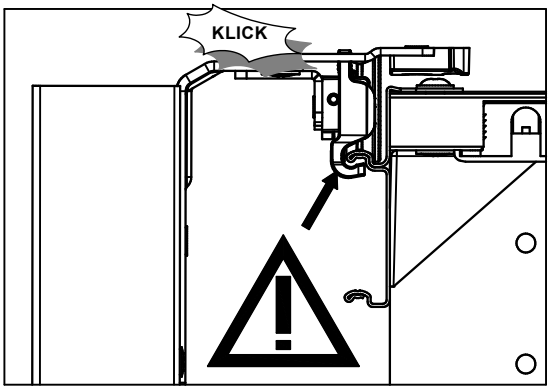

V

6,3x11	E4117A	E4117B			
	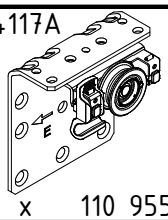	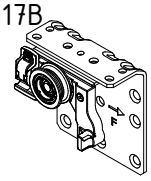	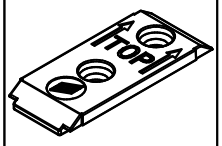	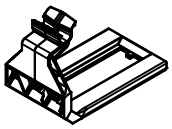	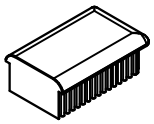
20x 121 167	x 110 955	1x 110 956	2x E4118	2x E4118B	2x 110 900

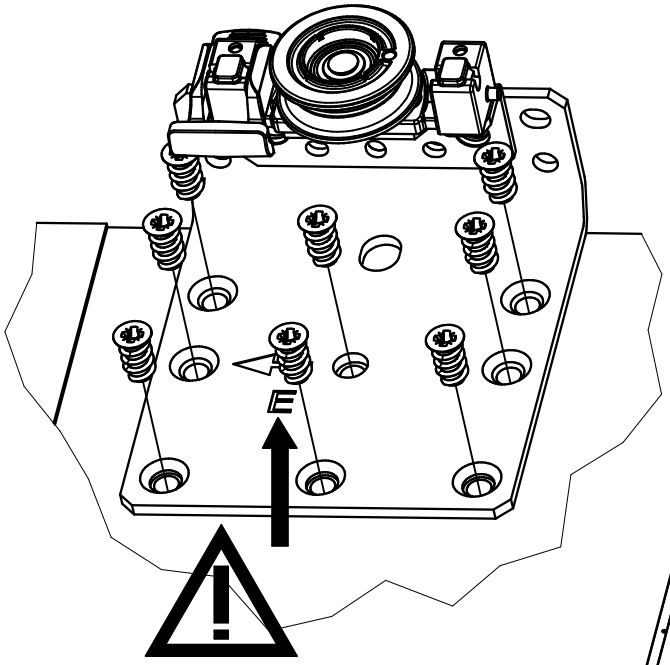

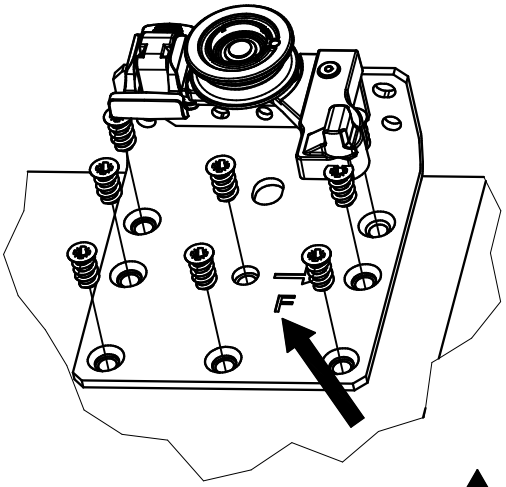

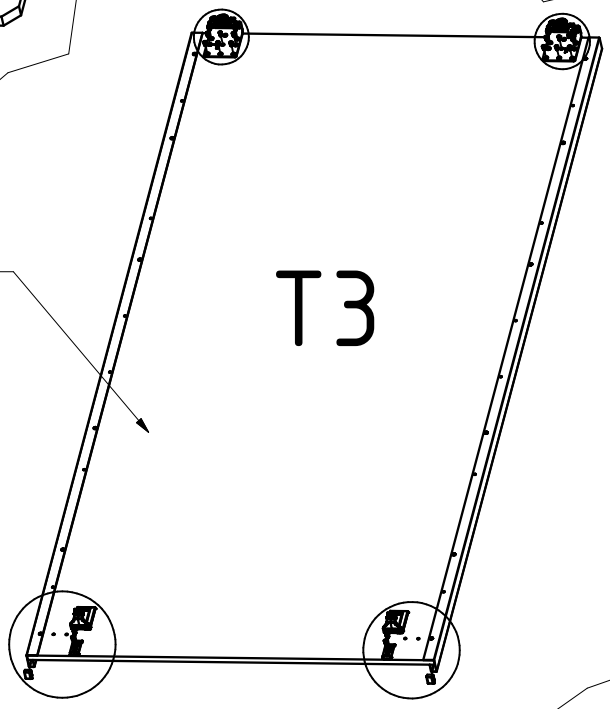

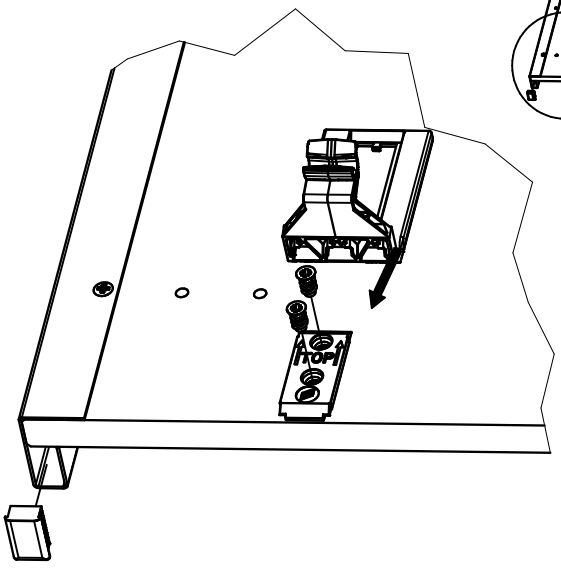

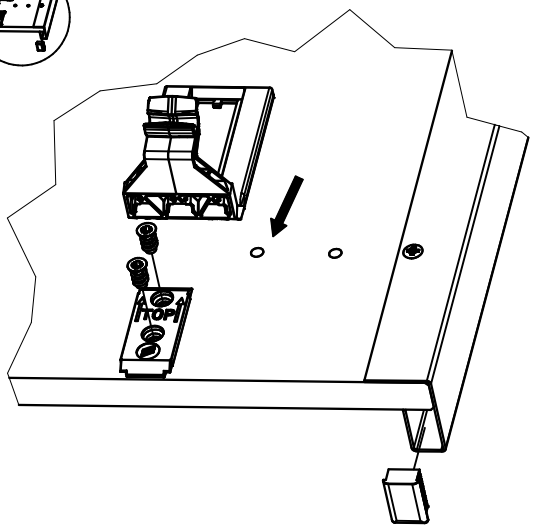

W

1.

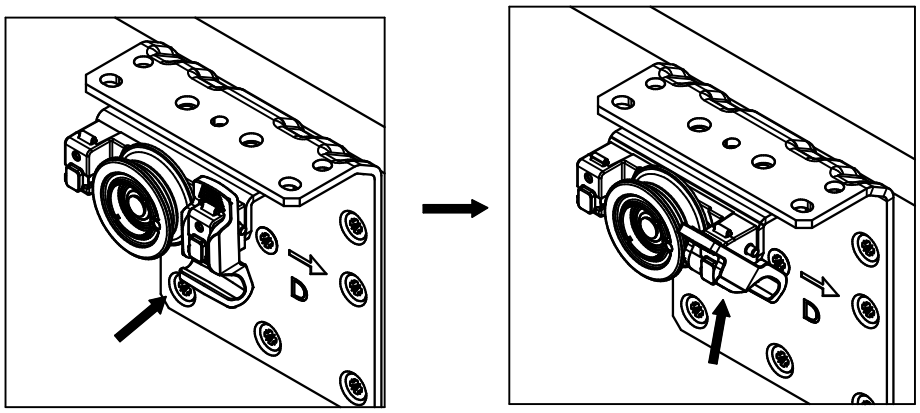

2.

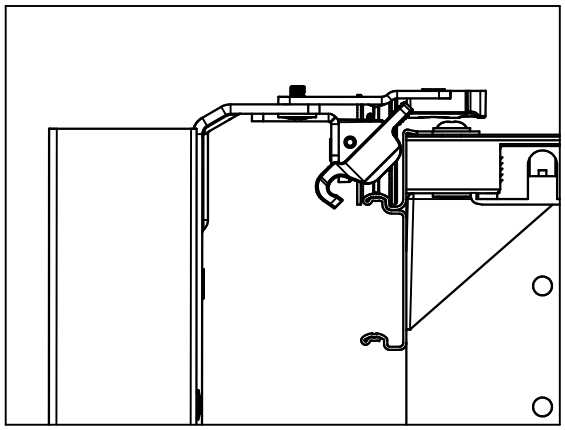

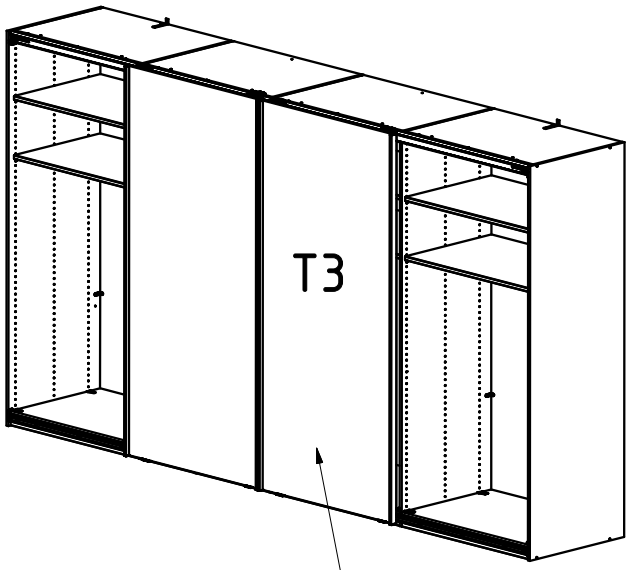

3.

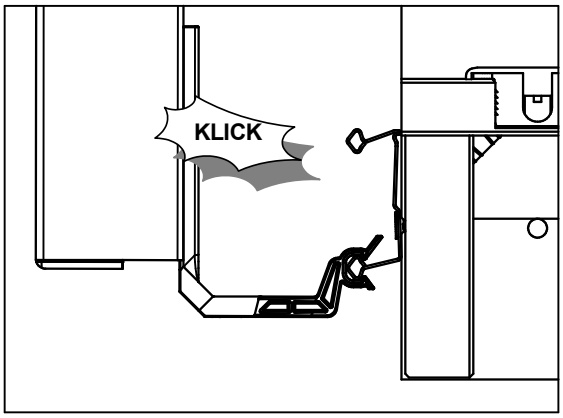

4.

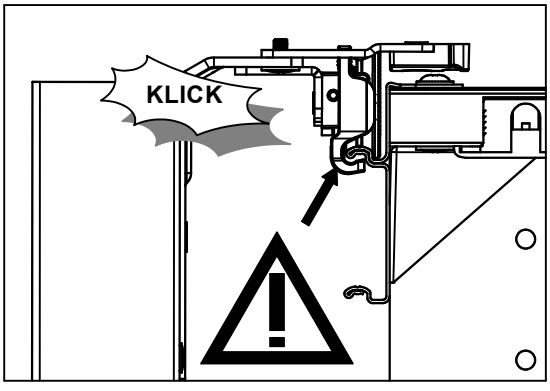

SALA

X

6,3x11		E4116B	E4116A		
	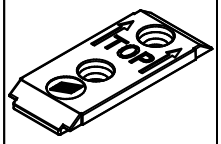	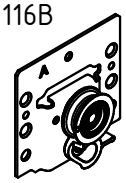	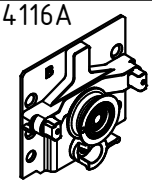	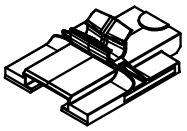	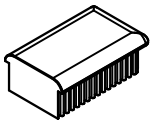
12x 121 167	2x E4118	1x 110 951	1x 110 950	2x E4118A	1x 110 900

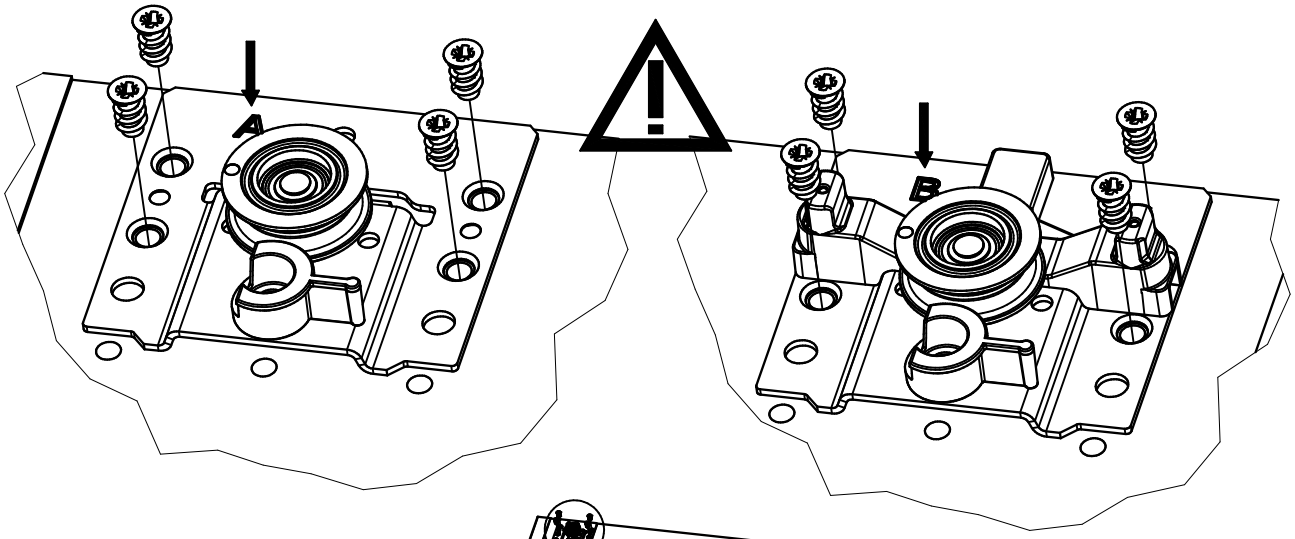

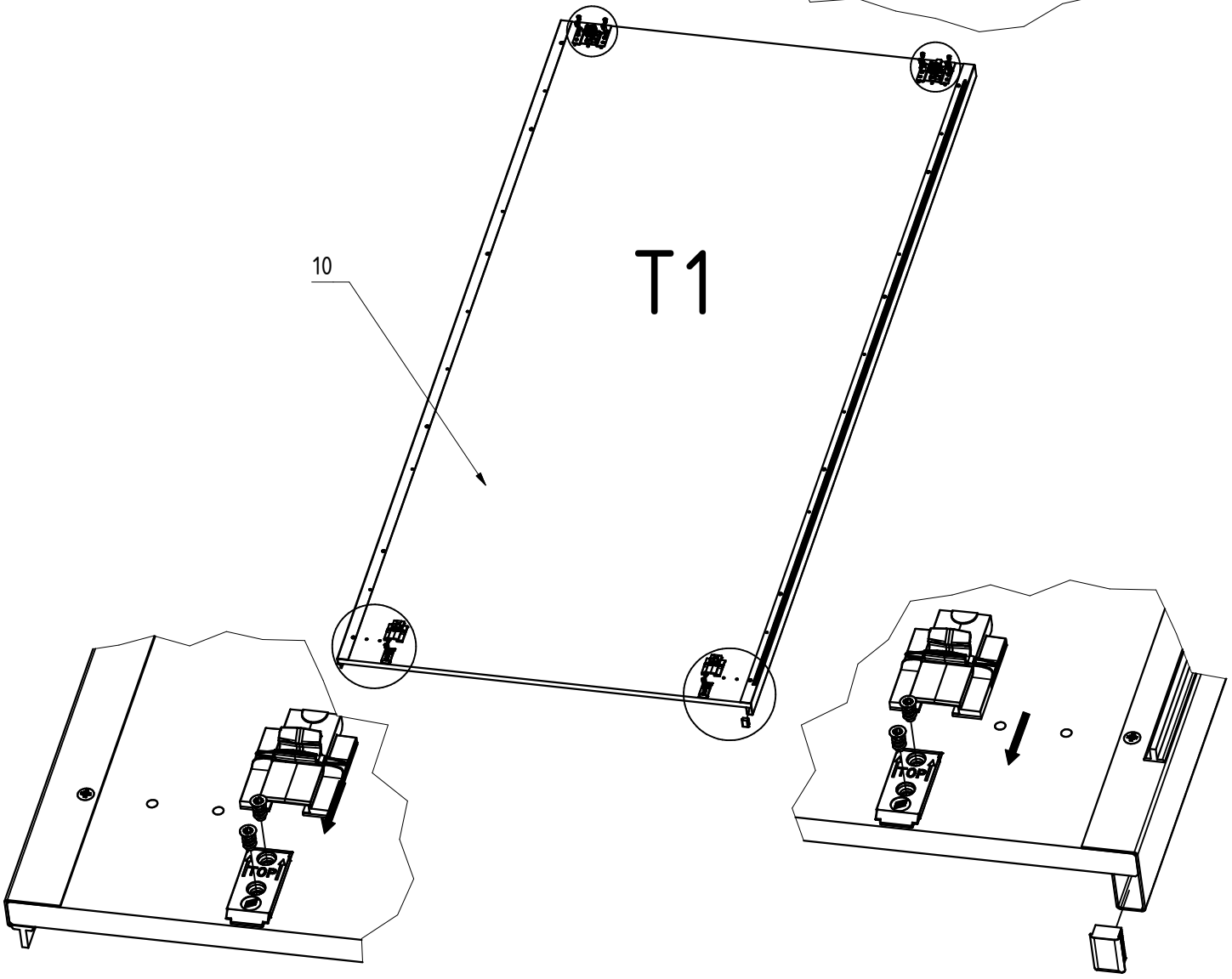

Y

1.

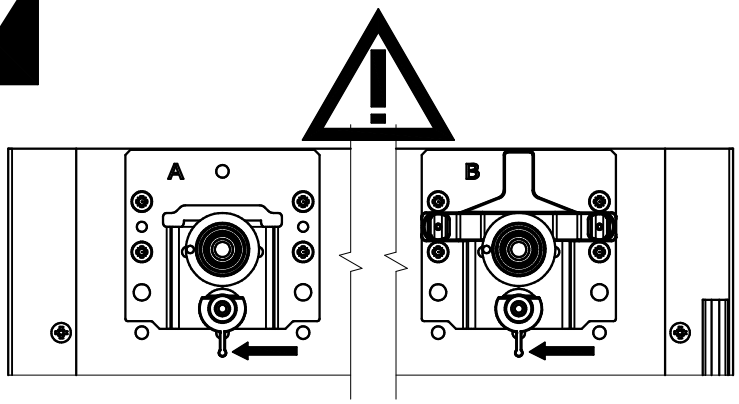

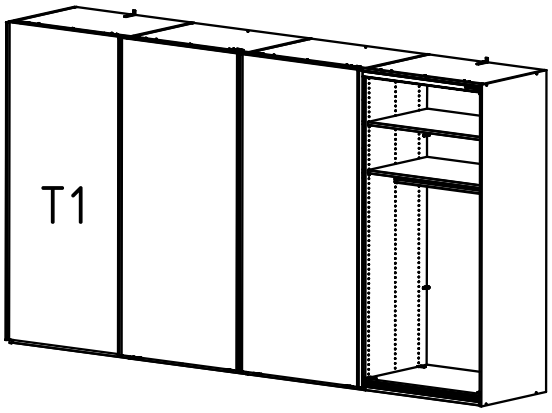

2.

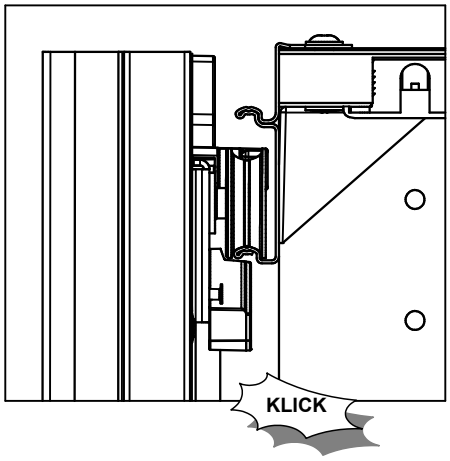

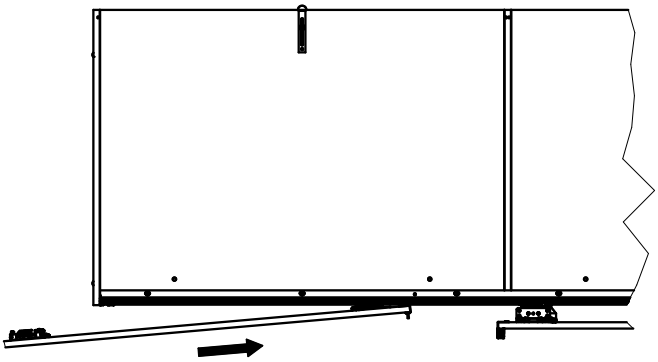

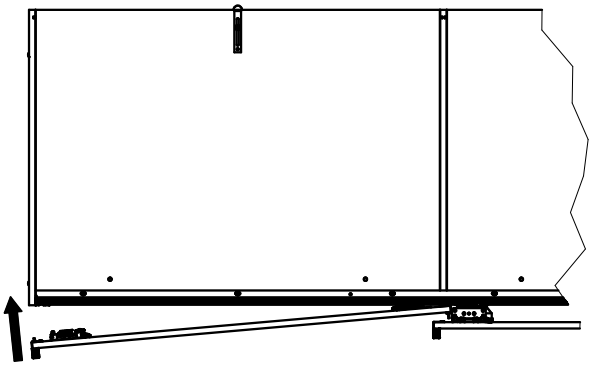

3.

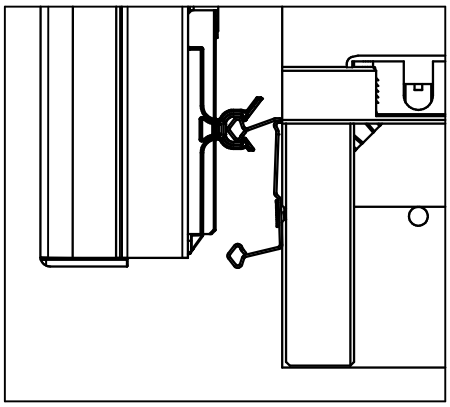

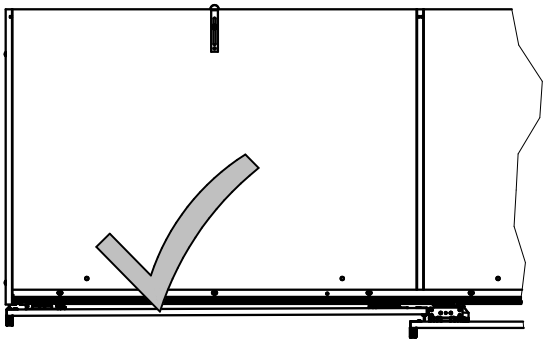

4.

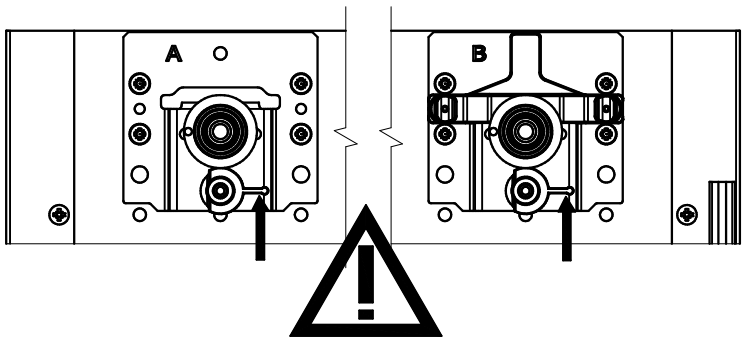

Z

6,3x11		E4116B	E4116A		
	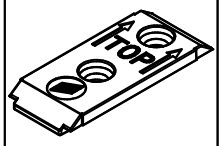	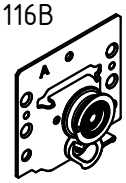	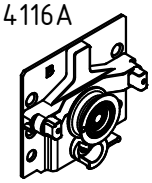	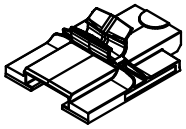	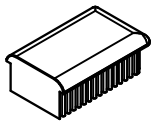
12x 121 167	2x E4118	x 110 951	1x 110 950	2x E4118A	1x 110 900

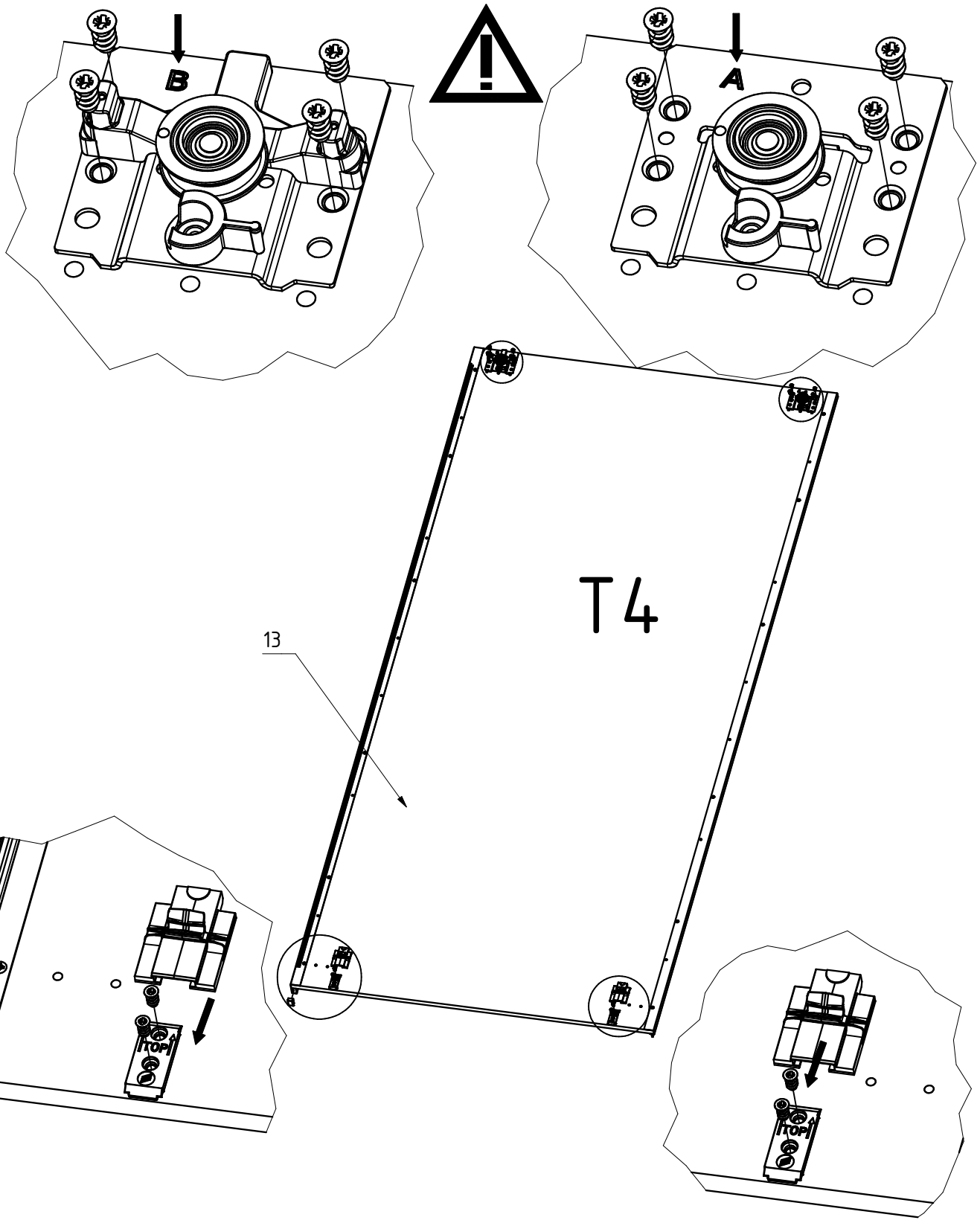

A A

1.

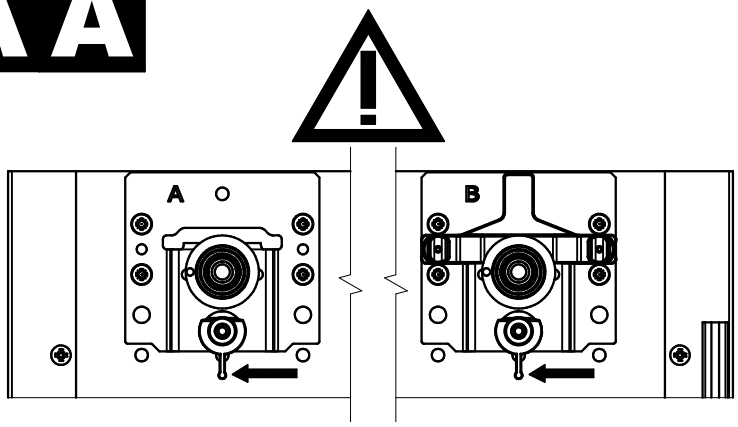

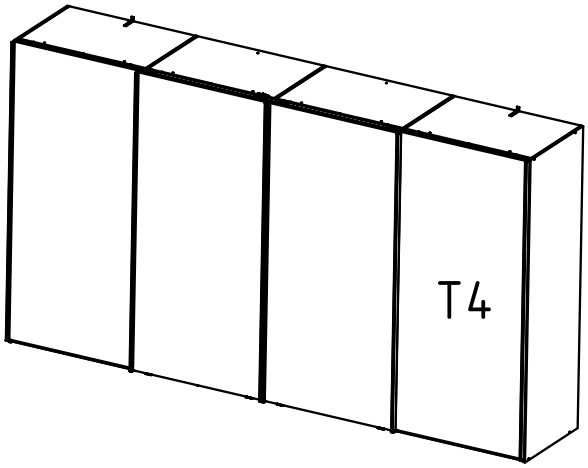

2.

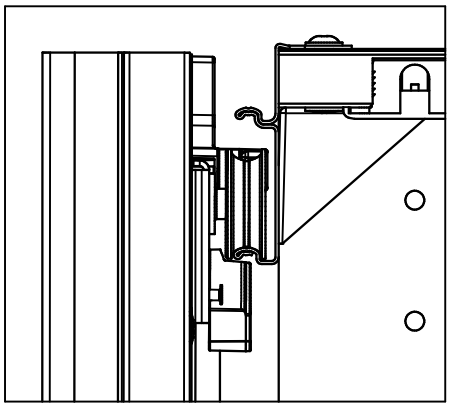

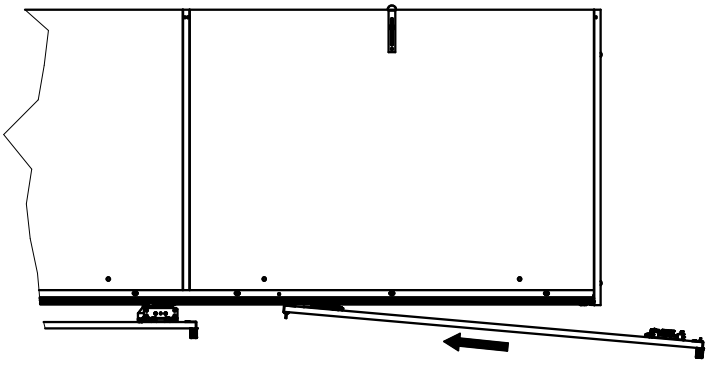

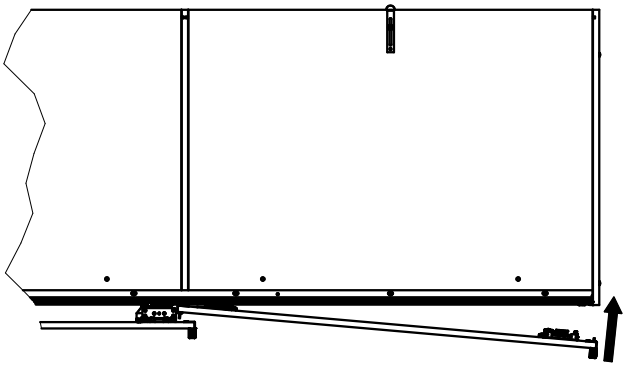

KLICK

3.

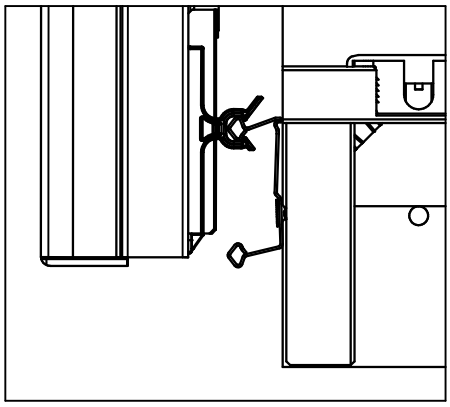

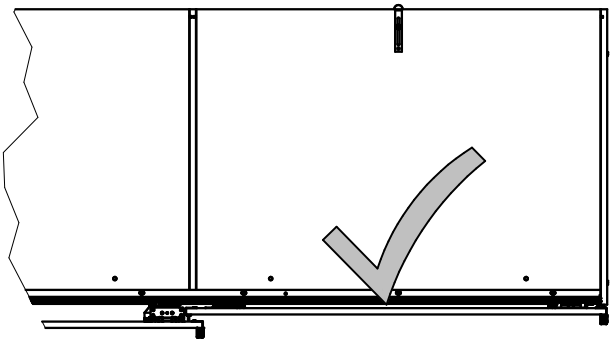

4.

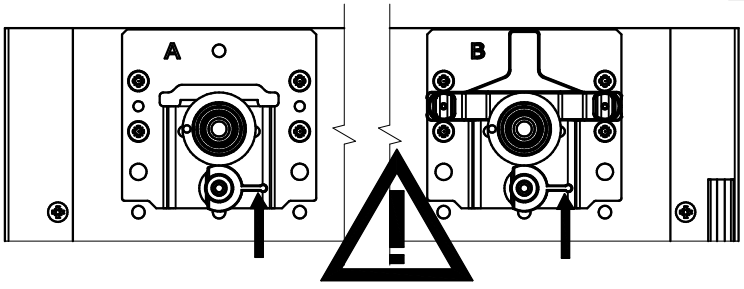

A B

3,5x15

16x 121 370

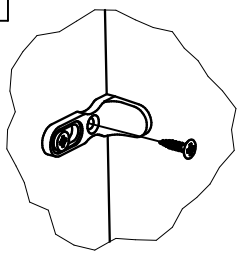

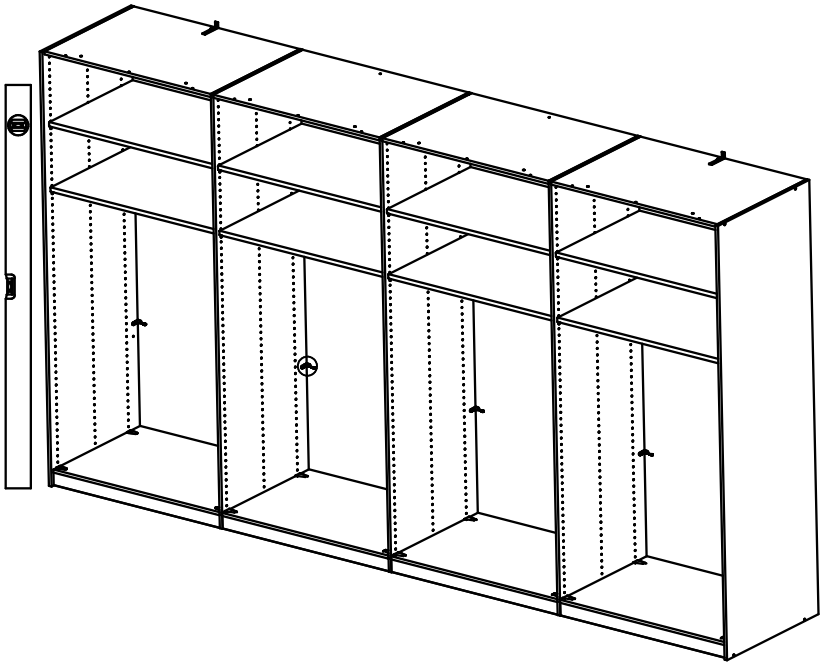

A C

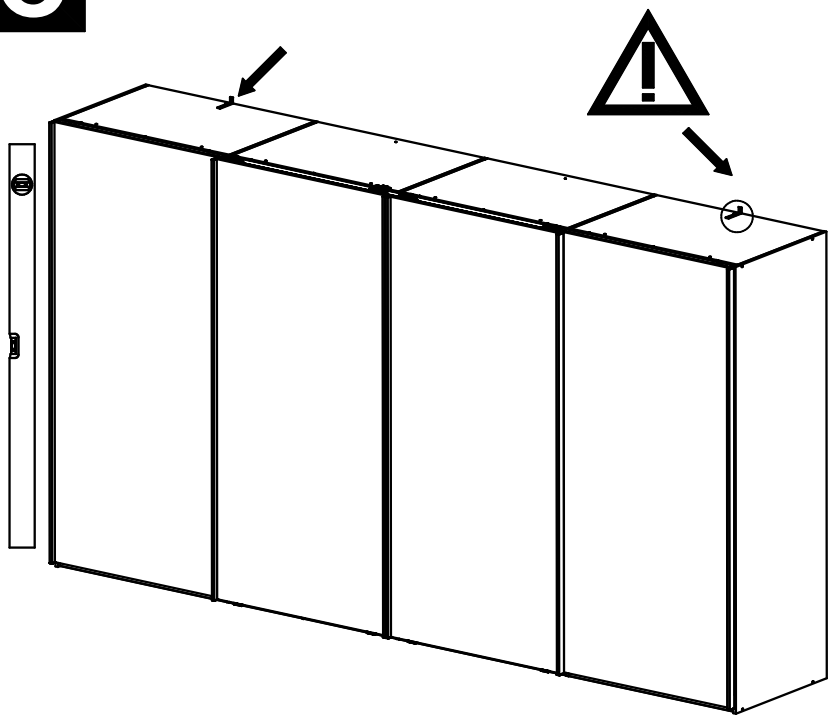

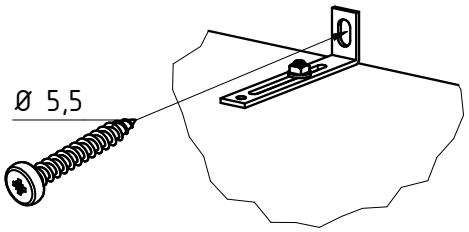

Copyright 2022/2023 by
Musterring International
D-33378 Rheda-Wiedenbrück

Bei nicht vorschiftsmäßiger und / oder nicht fachmännischer Montage wird bei Personen- und / oder Sachschäden keinerlei Haftung übernommen.

TopLine L

Technik für Möbel

Hettich

i

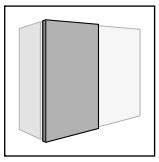

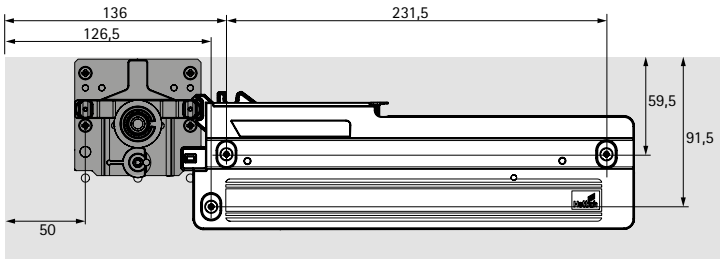

i

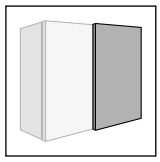

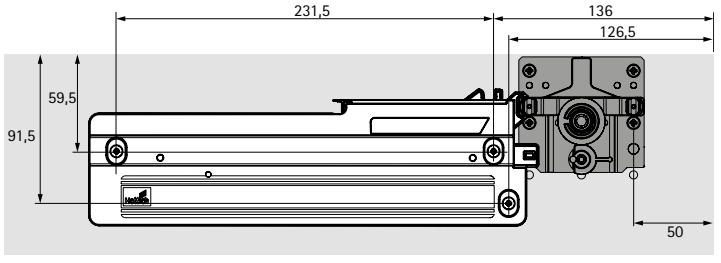

1

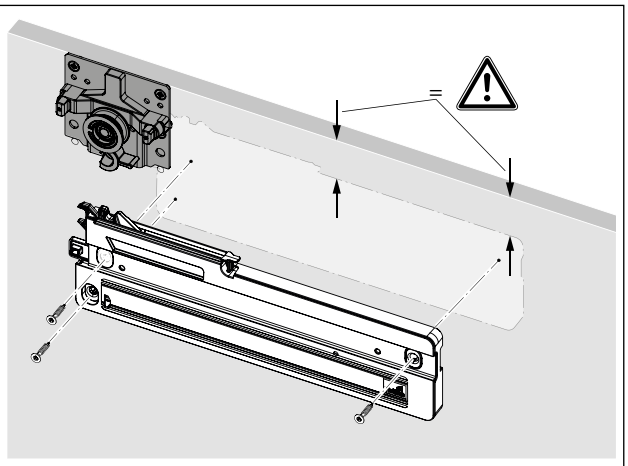

1

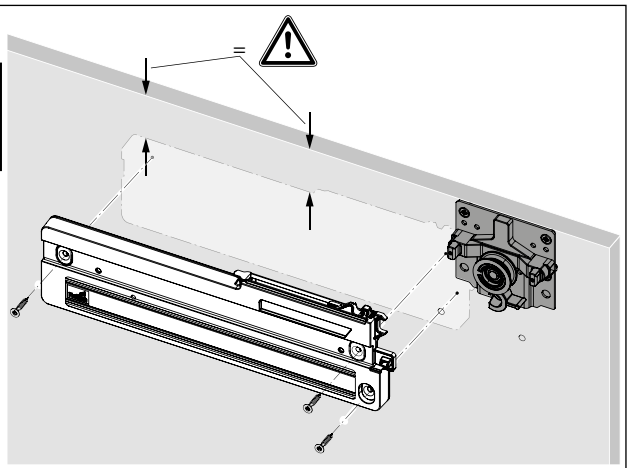

2

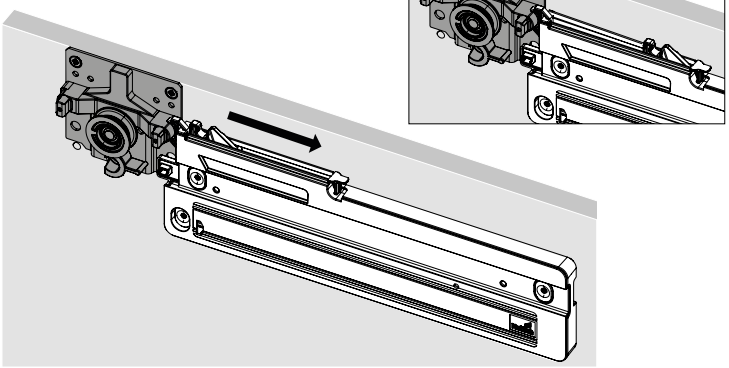

2

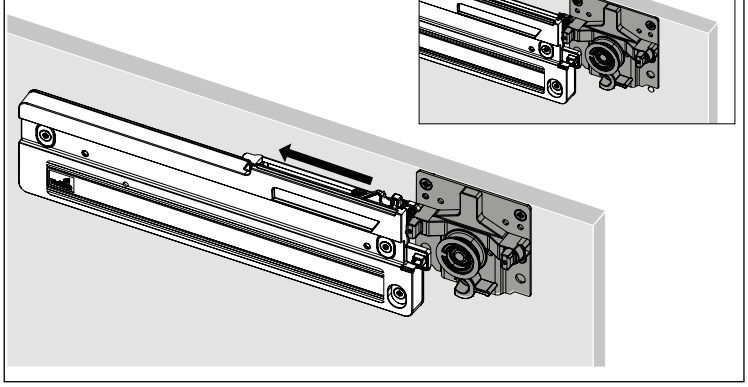

3

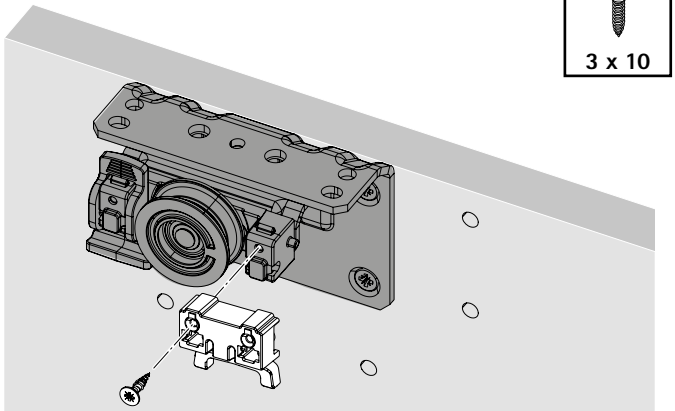

3

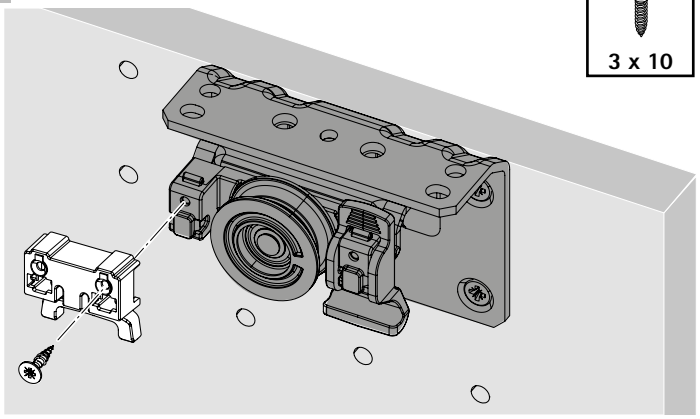

Technik für Möbel

Hettich

i

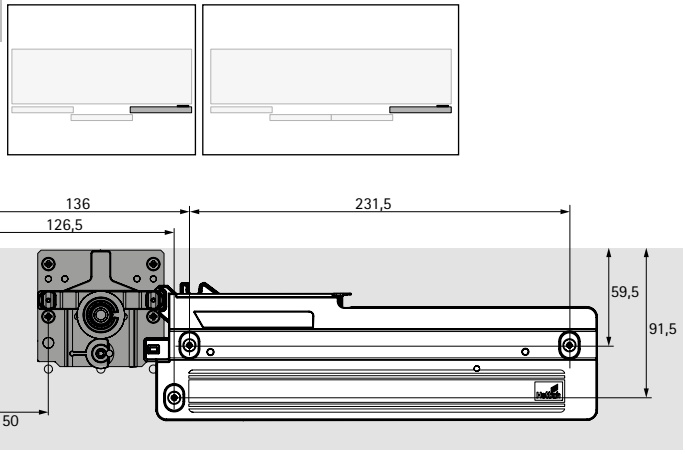

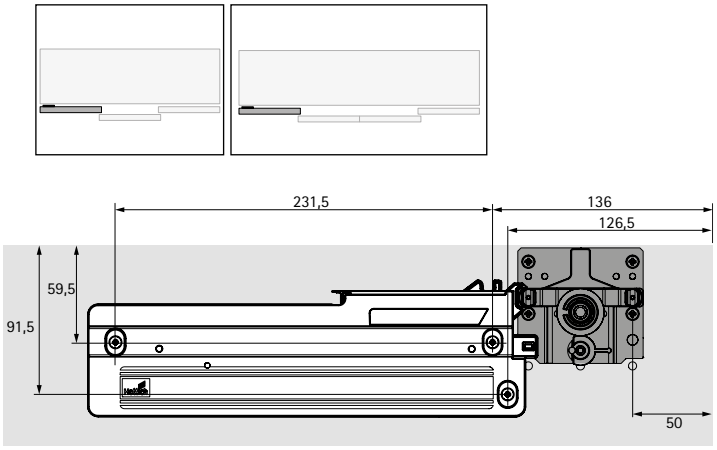

1

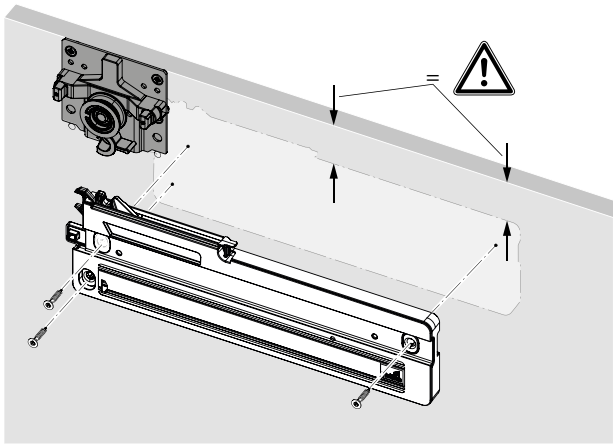

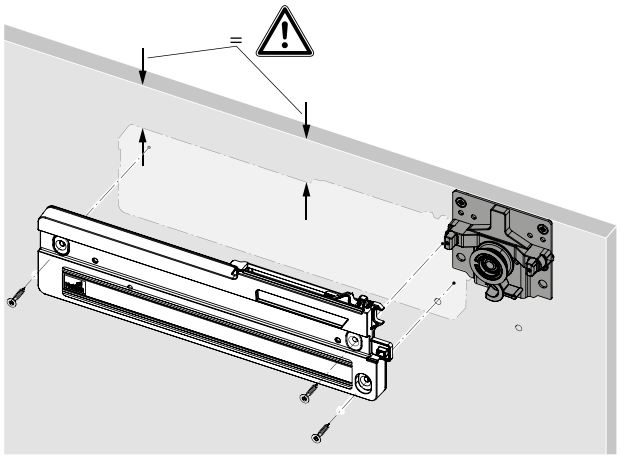

2

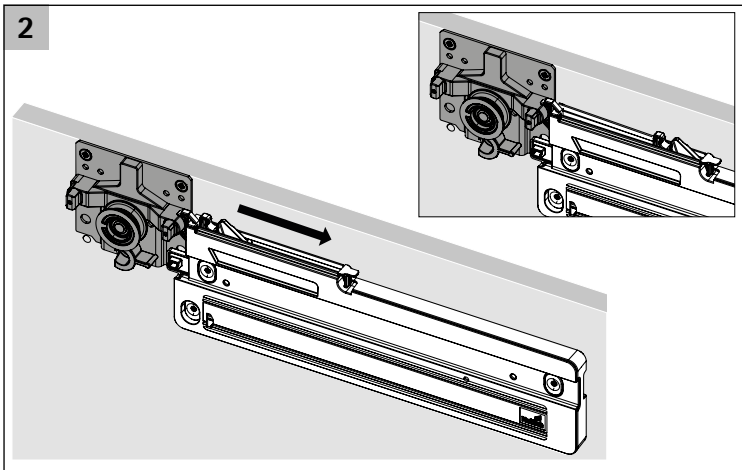

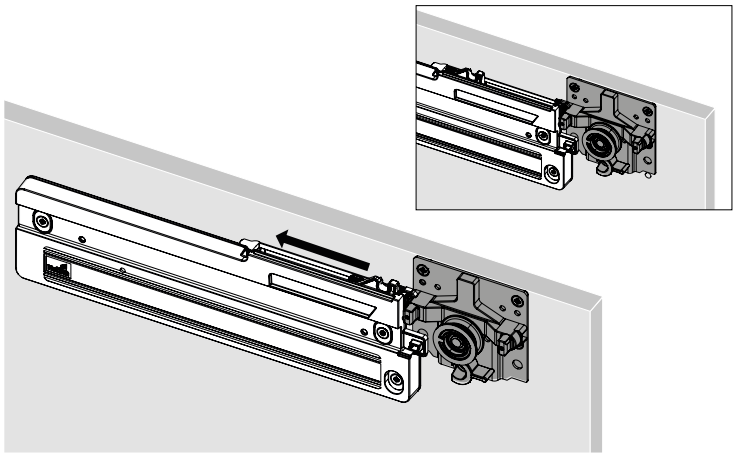

3

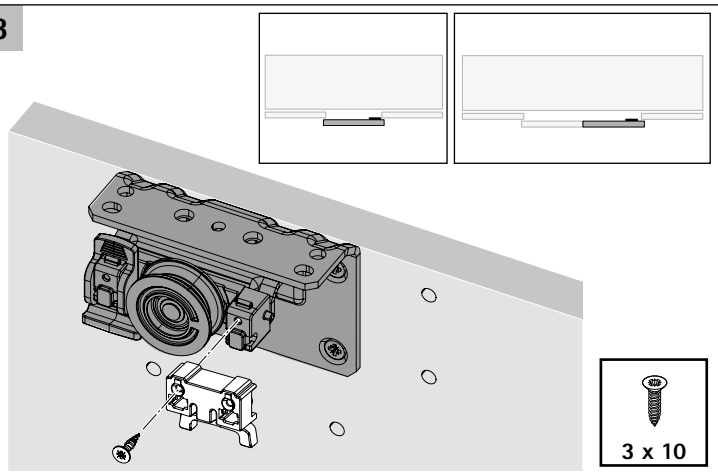

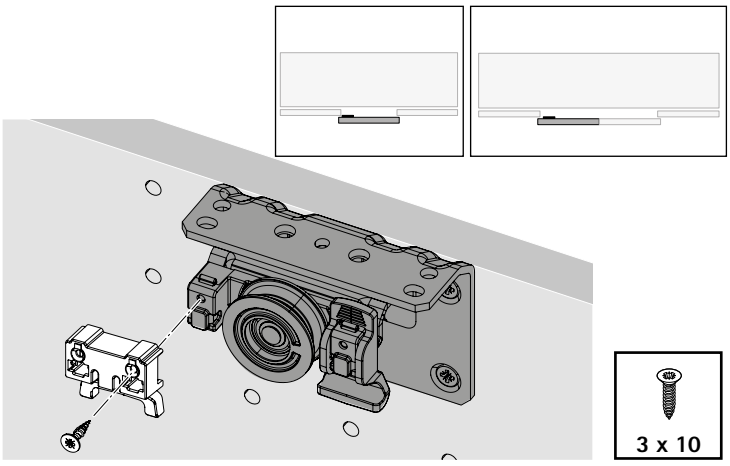

TopLine L

Technik für Möbel

Hettich

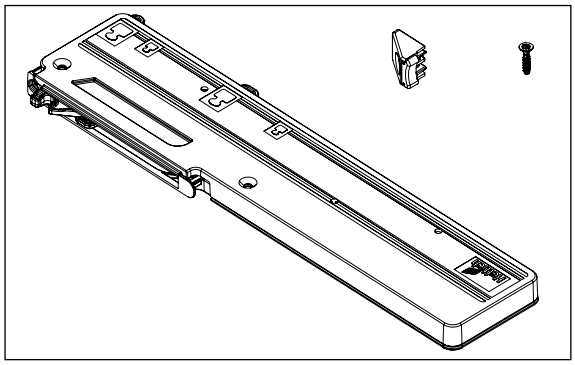

1

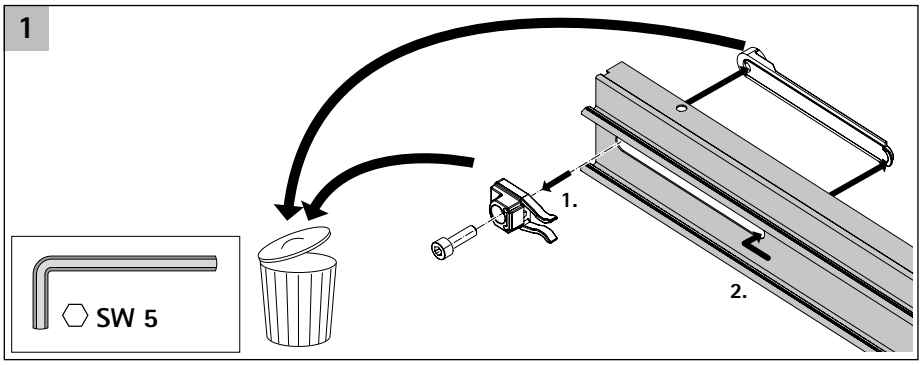

2

1.

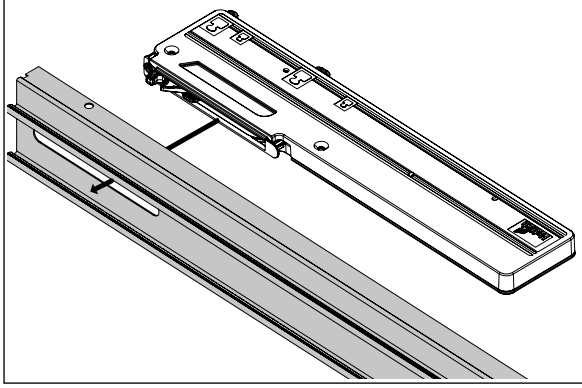

2.

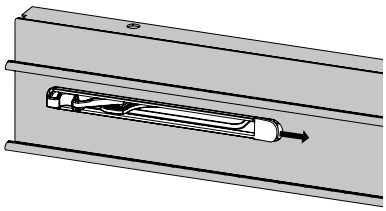

3.

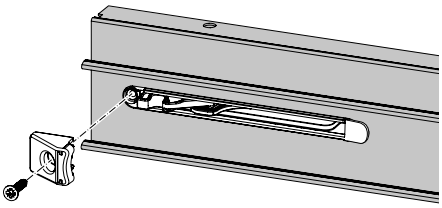

3

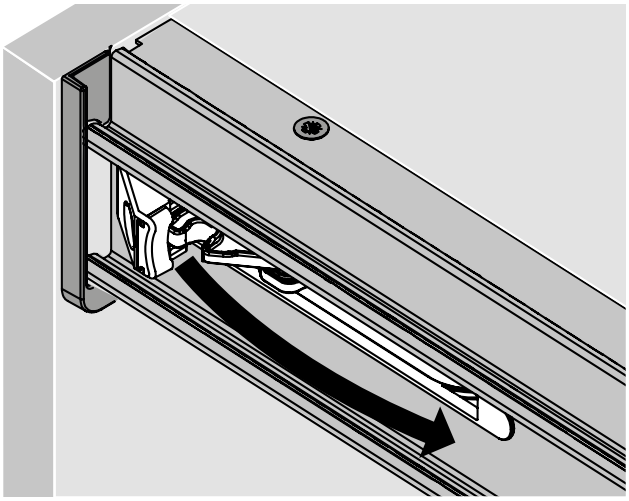

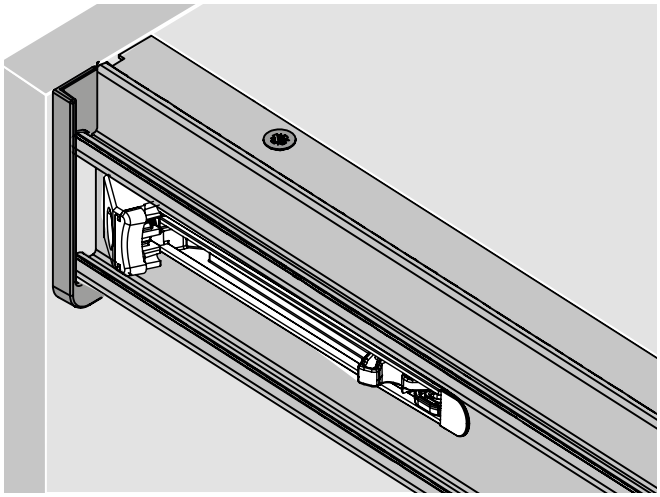

i

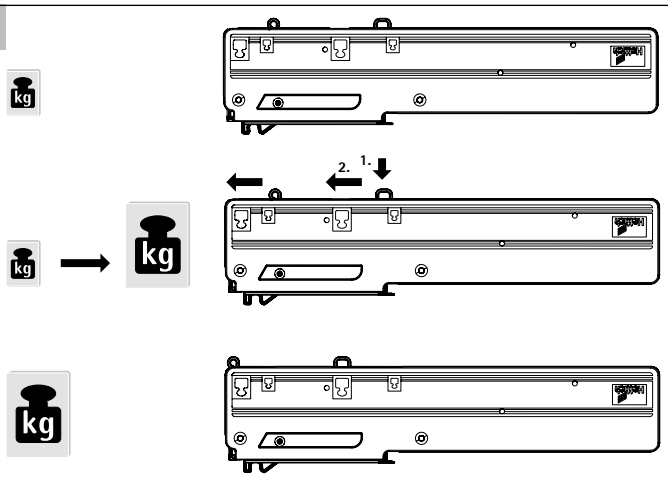

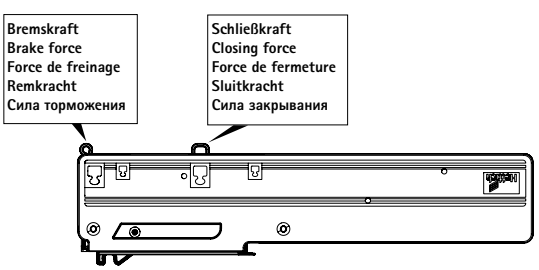

i

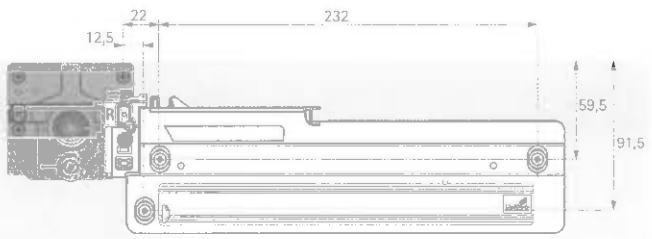

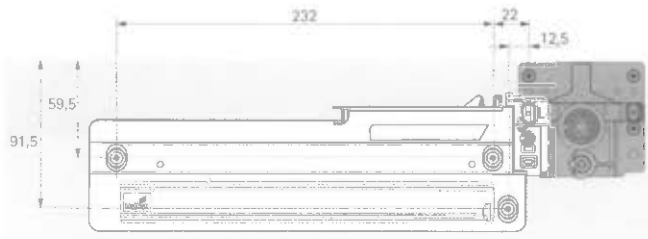

1

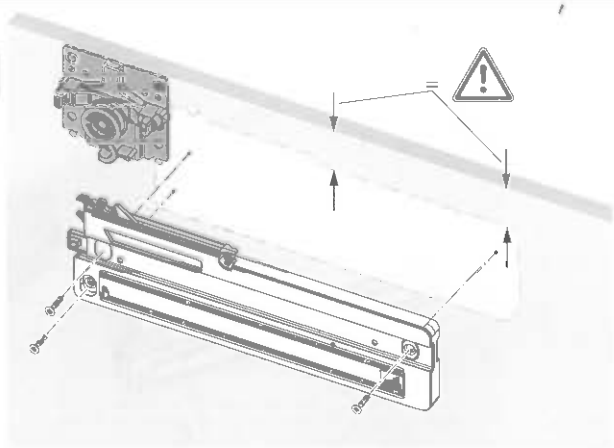

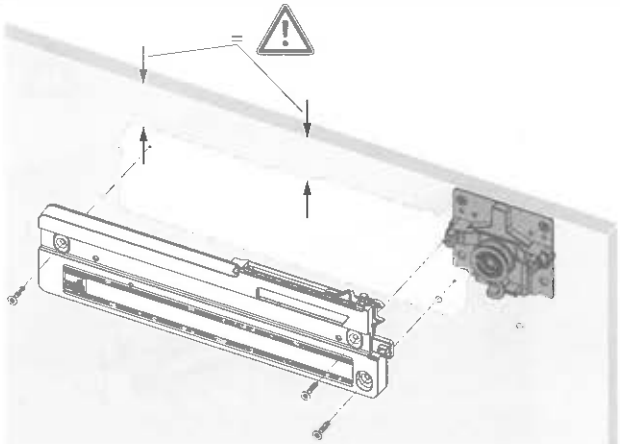

2

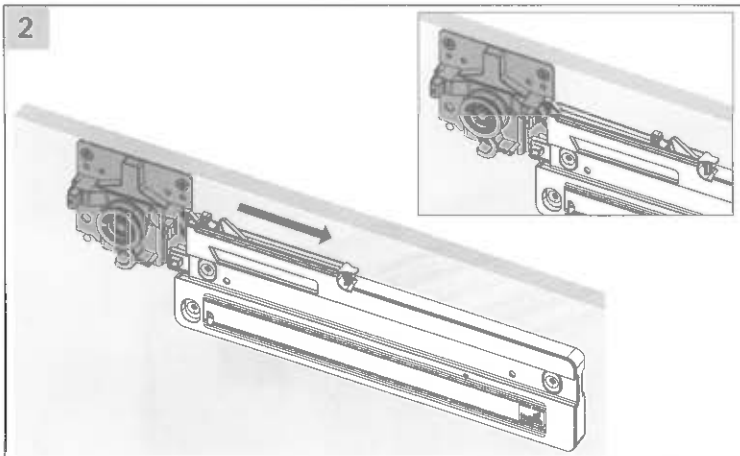

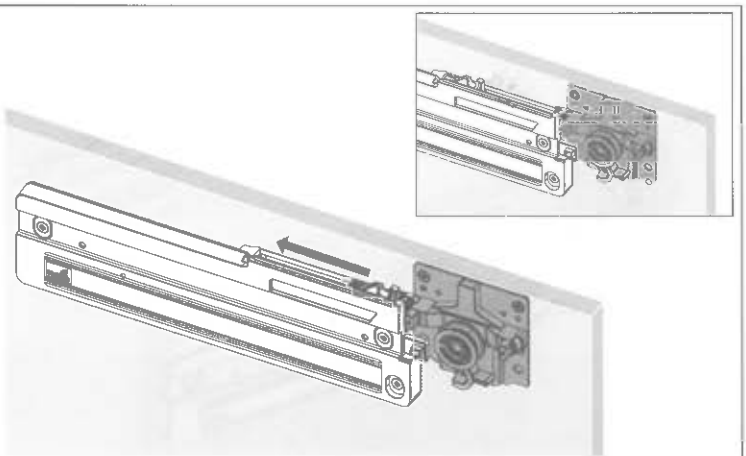

3

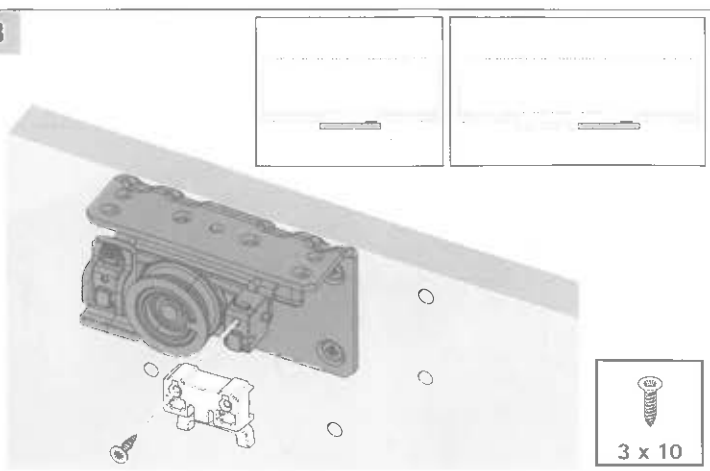

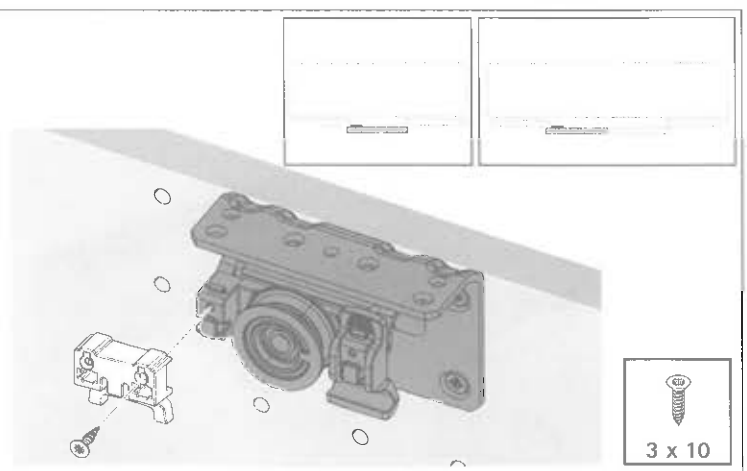

TopLine L

34

Technik für Möbel

Hettich

i

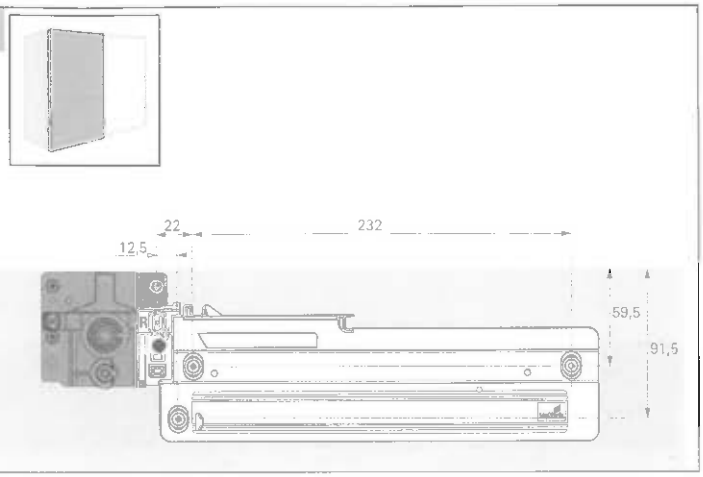

i

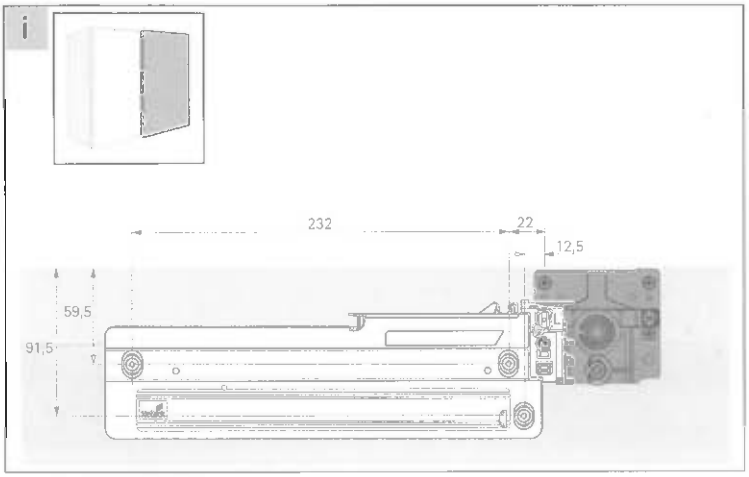

1

3,5 x 20

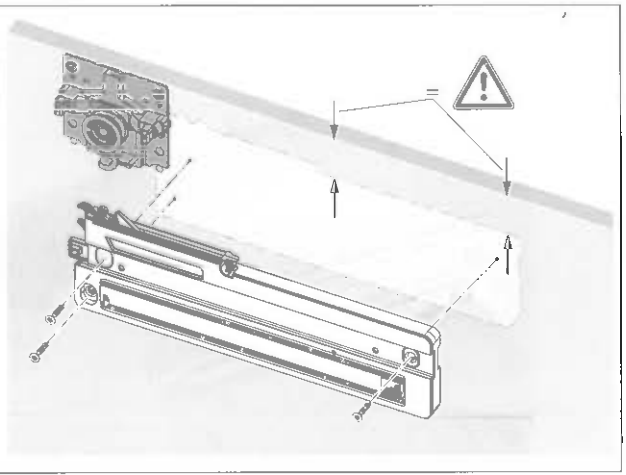

1

3,5 x 20

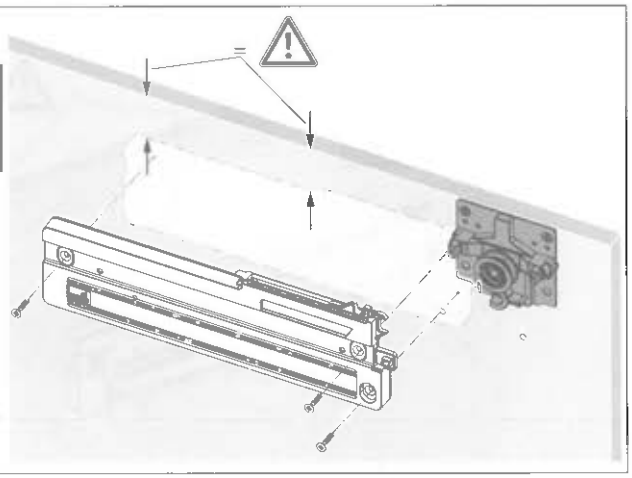

2

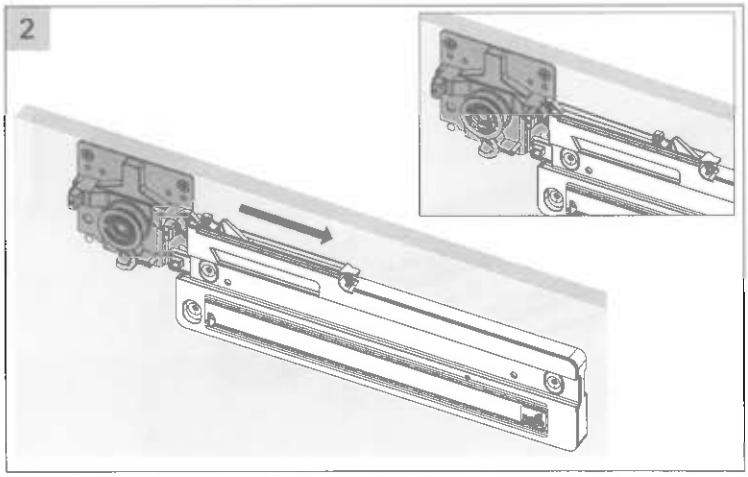

2

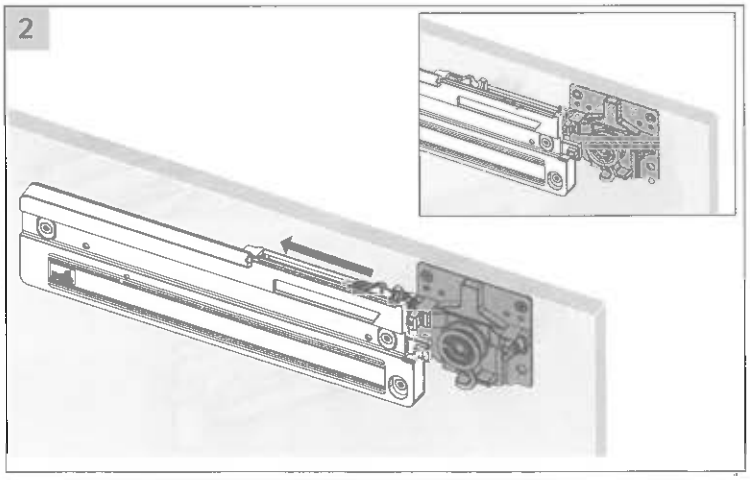

3

3 x 10

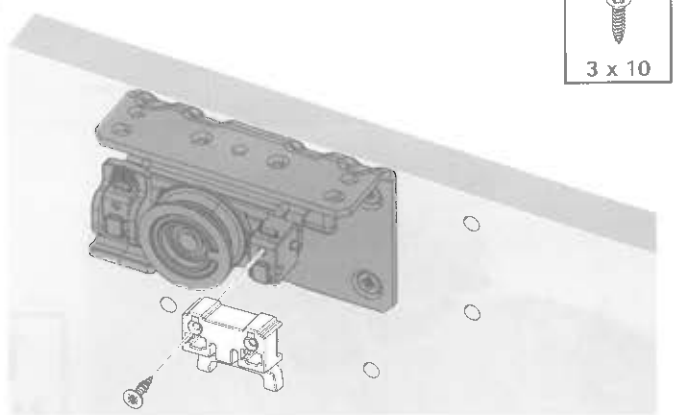

3

3 x 10

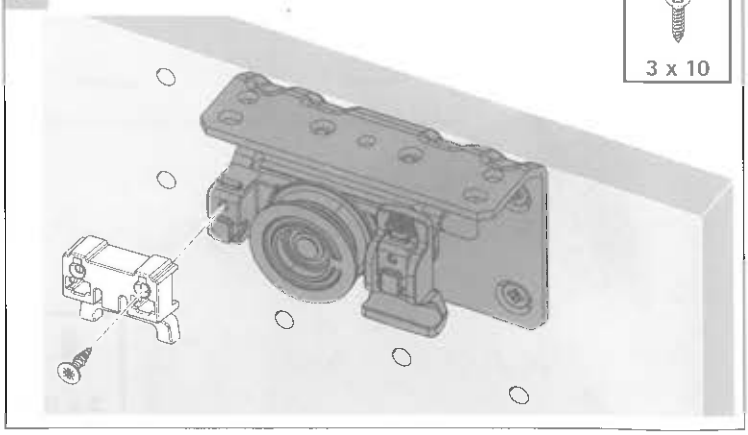

TopLine L

Technik für Möbel Hettich

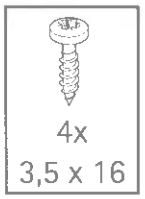

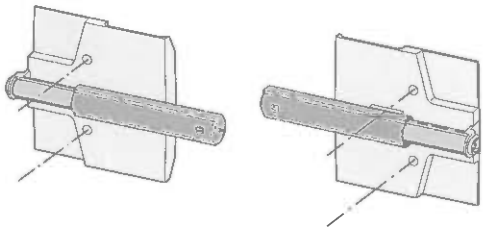

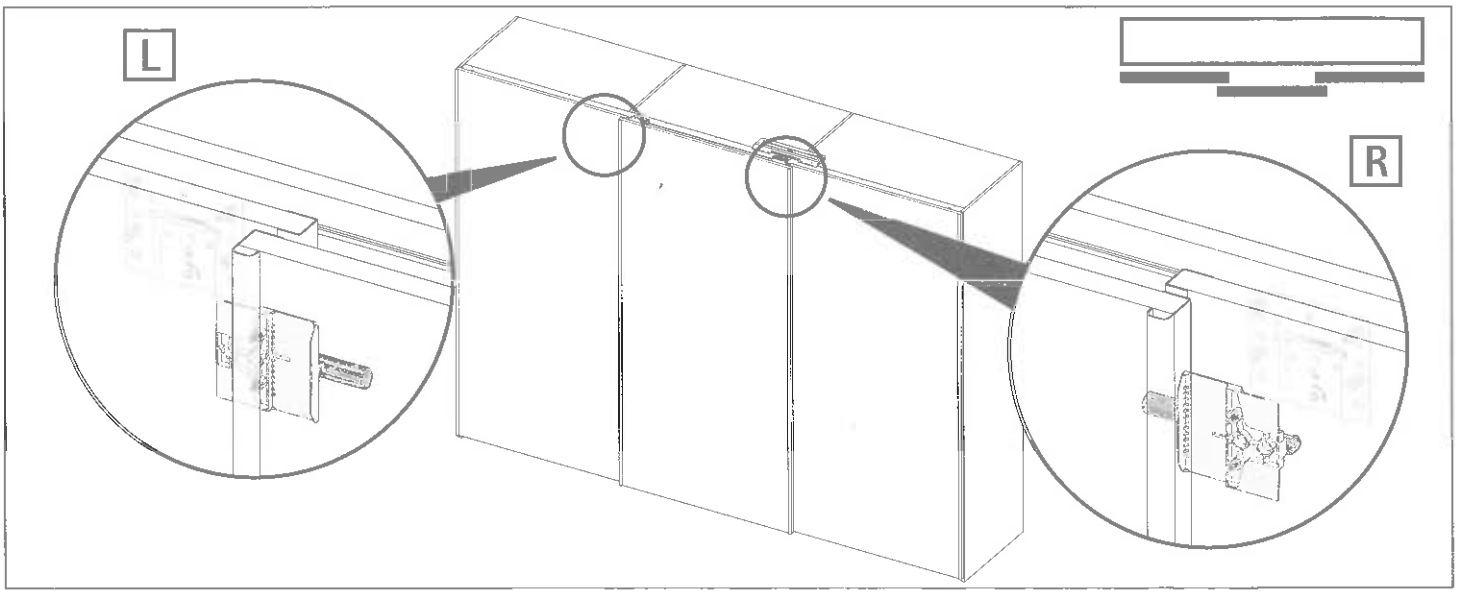

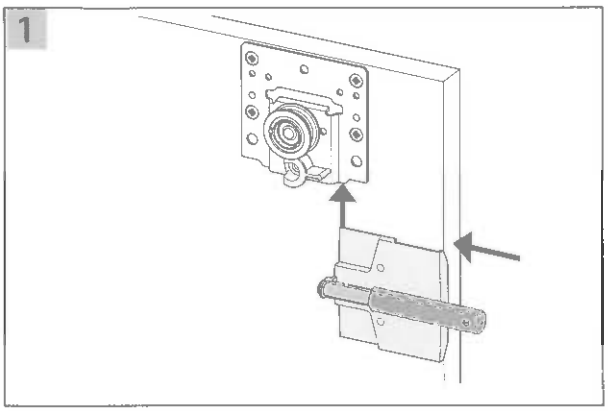

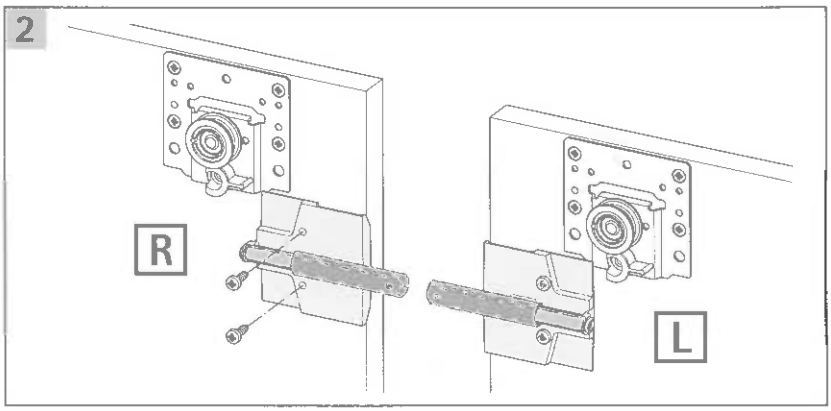

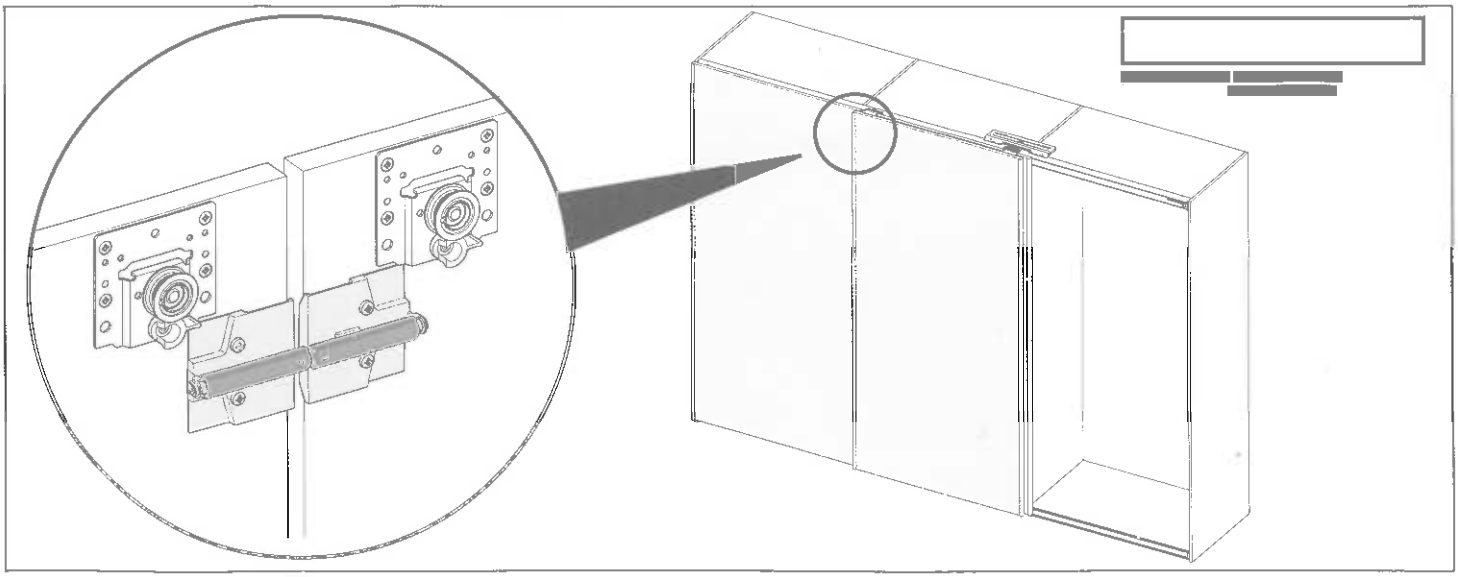

992 207

MONTAGEANLEITUNG
INSTRUCTIONS DE MONTAGE
ASSEMBLY INSTRUCTIONS
MONTAGEAANWIJZING

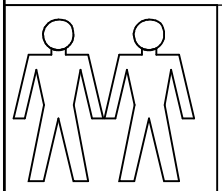

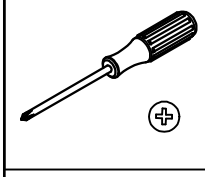

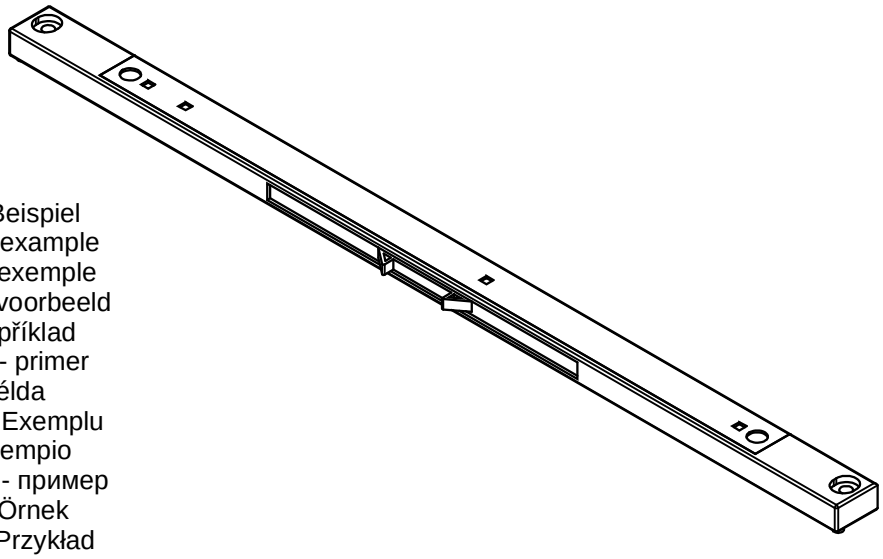

D - Beispiel
GB - example
FR - exemple
NL - voorbeeld
CZ - příklad
SLO - primer
H - példa
RO - Exemplu
I - Esempio
RUS - пример
TR - Örnek
PL - Przykład
E - Ejemplo
P - Exemplo

DEUTSCH - Alle Pakete öffnen und alle Aufbauanleitungen lesen. Fachkundige Montage erforderlich. Unsach- gemäße Montage kann zu Unfällen führen. Möbel/ Gegenstand könnte kippen oder umfallen. WICHTIG! Achten Sie darauf, dass Sie Schrauben/ Beschläge entsprechend der Wand-/ Deckenbeschaffenheit und mit aus- reichender Tragfähigkeit verwenden. Erkundigen Sie sich ggf. beim Eisenwarenfachhandel.

FRANÇAIS - Tous les forfaits peuvent ouvrir et lire toutes les instructions de montage. Le montage doit être effectué par une personne compétente. Un montage mal effectué peut provoquer la chute du meuble/de l'objet et blesser quelqu'un. ATTENTION ! Adaptez les vis et ferrures au matériau du mur/ plafond et au poids de l'objet. En cas de doute, demandez conseil à un vendeur spécialisé.

Español - Abrir todos los paquetes y leer las instrucciones de montaje con cuidado. Montaje de expertos necesario. Un montaje inadecuado puede dar lugar a accidentes. Muebles/ objeto podría inclinar o caerse. ¡IMPORTANTE! Asegúrese de que utiliza los tornillos / accesorios de acuerdo con las propiedades adecuadas para pared/ techo y con capacidad de peso suficiente. Infórmese en su ferretería.

**Português - Todos os pacotes podem abrir e ler todas as instruções de montagem. Montagem só de pessous experientes. A montagem incorreta pode levar a acidentes. Móveis/objeto puderia cair. IMPORTANTE!
Dê atenção que os parafusos / as guarnições correspondem à qualidade das paredes e que têm cupacidade suficiente para a curga. Informa se eventualmente numa loja de ferrugens.**

NEDERLANDS - Alle pakketten kunnen openen en lezen alle montage-instructies. De montage dient te worden uitgevoerd door een vakbekwaam iemand. Foutieve montage kan er toe leiden dat het meubel/voorwerp kantelt of omvalt en iets beschadigt resp. iemand bezeert. N.B. Denk er aan dat de schroeven of het beslag dat je kiest geschikt moeten zijn voor de wand/het plafond waarin ze vastgezet moeten worden, en voldoende draagkracht moeten hebben. Neem bij twijfel contact op met de lokale vakhandel.

MAGYAR - Minden nyitott csomagokat és az összes összeszerelési utasításokat olvasni.Az összeszerelést lehetőleg hozzáértő személy végezze, mert nem megfelelő, hibás össze-, ill. felszerelés esetén a bútor feldőlhet, leszakadhat a falról, ezzel személyi sérülést vagy balesetet okozva. FIGYELEM! Válasszon olyan csavart, tiplit mely leginkább alkalmas az Ön otthonában található fal / mennyezet anyagához, és teherbíró képessége is megfelelo.

ITALIANO- Tutti i pacchetti aperti e leggi tutte le istruzioni per l'uso. Importante un montaggio corretto. Un montaggio sbagliato può causare incidenti. Assicurarsi di fissare il mobile alla parete o al soffitto con viti/acessori adatti in modo che non puo ribaltarsi o cadere.Usare solo ferramenta speciale. Il produttore non si assume nessuna responsabilitá in caso di danni a persone o cose.

SLOVENSKY - Vsi paketi lahko odprete in preberete vsa navodila za montažo. Montáž by mala vykonať kvalifikovaná osoba. Pri nesprávnej montáži môže dôjsť k prevrhnutiu alebo pádu nábytku/ objektu a k prípadnému zraneniu osôb alebo poškodeniu majetku. UPOZORNENIE! Použite skrutky a kovanie, ktoré sú vhodné na použitie do materiálu danej steny/stropu a majú dostatočnú nosnosť. Ak si nie ste istí, obráťte sa na špecializovaného predajcu.

ENGLISH - Please open all packages and read the assembly instruction carefully. The assembly should be carried out by a qualified person, due to the fact that wrong assembly can lead to that the furniture/object topples or falls resulting in personal injury or damage. NOTE! Choose screws and fittings that are specially suited to the material in your wall/ceiling and have sufficient holding power. If you are uncertain, contact your local specialised retailer.

Русский - Все пакеты можно открыть и прочитать все инструкции по сборке. монтаж должен производиться специалистом. Неправильная установка может привести к несчастному случаю. Мебель может опрокинуться или упасть.ВАЖНО: Следите за тем, чтобы выбранные шурупы и другие крепежно-монтажные детали были достаточно прочно закрепленны. Подробную информацию можите получить в специальных магазинах.

Türkçe: Başdan tüm paketleri açıp, tüm montaj talimatları okuyunuz. Montaj edilmesi için bir uzman gerekiyor. Yanlış montaj bir kazaya neden olabilir. Mobilyanız üstünüze düşebilir. ÖNEMLİ! Lütfen Dikkat Ediniz. Duvar yapisina göre yeterli kapasitede ve taşıma kabiliyetinde olan vidalar/parçalar kullanınız. Gerekirse bir uzmana ve/veya yapı-market mağazasına danışabilirsiniz.

Česky - Všechny otevřené balíky a všechny montážní pokyny přečtěte. Montáž by měl provést kvalifikovaný odborník. Nesprávná montáž může zapříčinit, že nábytek se může převrátit nebo se některý díl uvolnit. Může tak dojít ke zranění člověka či dalším škodám. UPOZORNĚNÍ: zvolte šrouby a kování, které jsou vhodné pro daný typ nábytku a mají postačující spojovací nosnost. Nejste-li si jisti, obraťte se na nejbližší specializovaný obchod.

POLSKI - Prosimy otworzyć wszystkie pakiety i przeczytać wszystkie instrukcje montażu. Mebel powinien być montowany przez osobę do tego uprawnioną. Następstwem niewłaściwego montażu mebla może być przechylenie lub nawet przewracanie się mebla, w wyniku czego może dojść do uszkodzenia mebla i jego zawartości a nawet do wypadku. UWAGA! Okucia, śruby, haki jak i kołki muszą być dopasowane do wagi mebla z zawartością oraz do specyficznych właściwości muru lub sufitu. W przypadku wątpliwości prosimy zasięgnąć porady fachowca.

Română - Toate ofertele se pot deschide şi citi toate instrucţiunile de asamblare. Este necesar un montaj profesional. Un montaj neprofesional poate duce la accidente. Mobila / corpul de mobila se poate inclina si cadea. IMPORTANT! Asigurati-va ca suruburile si toate celelalte fitinguri se potrivesc tipului de material din care este construit peretele sau tavanul si ca au o rezistenta suficienta la preluarea sarcinii. Daca este necesar, solicitati sprijin specializat in magazinul de fitinguri.

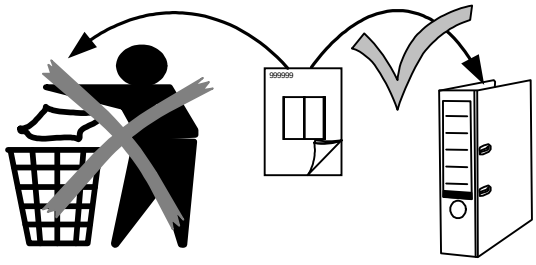

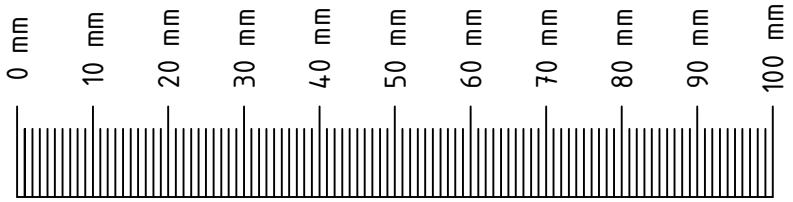

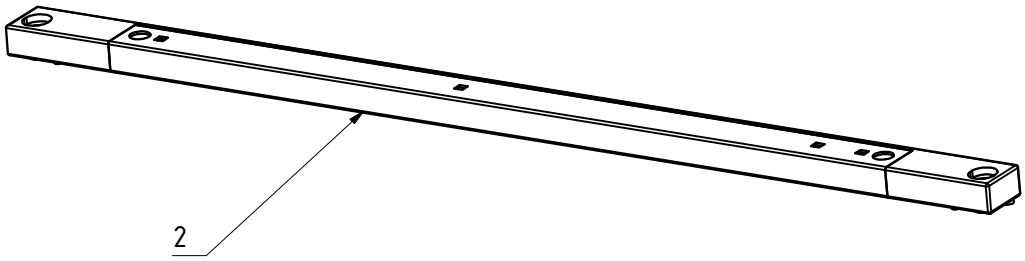

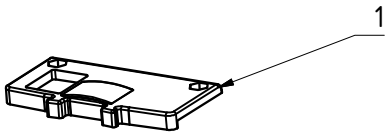

4,0x25	M4x14	M4	M4x6
	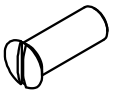		
2x 122 612	2x 124 598	2x 124 578	2x E3981C

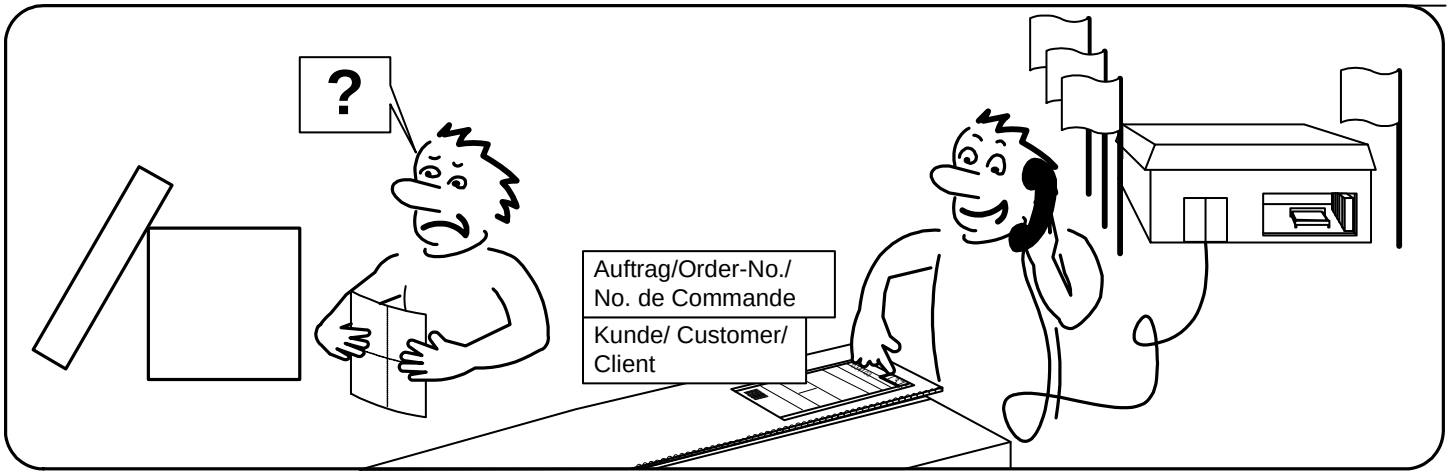

A

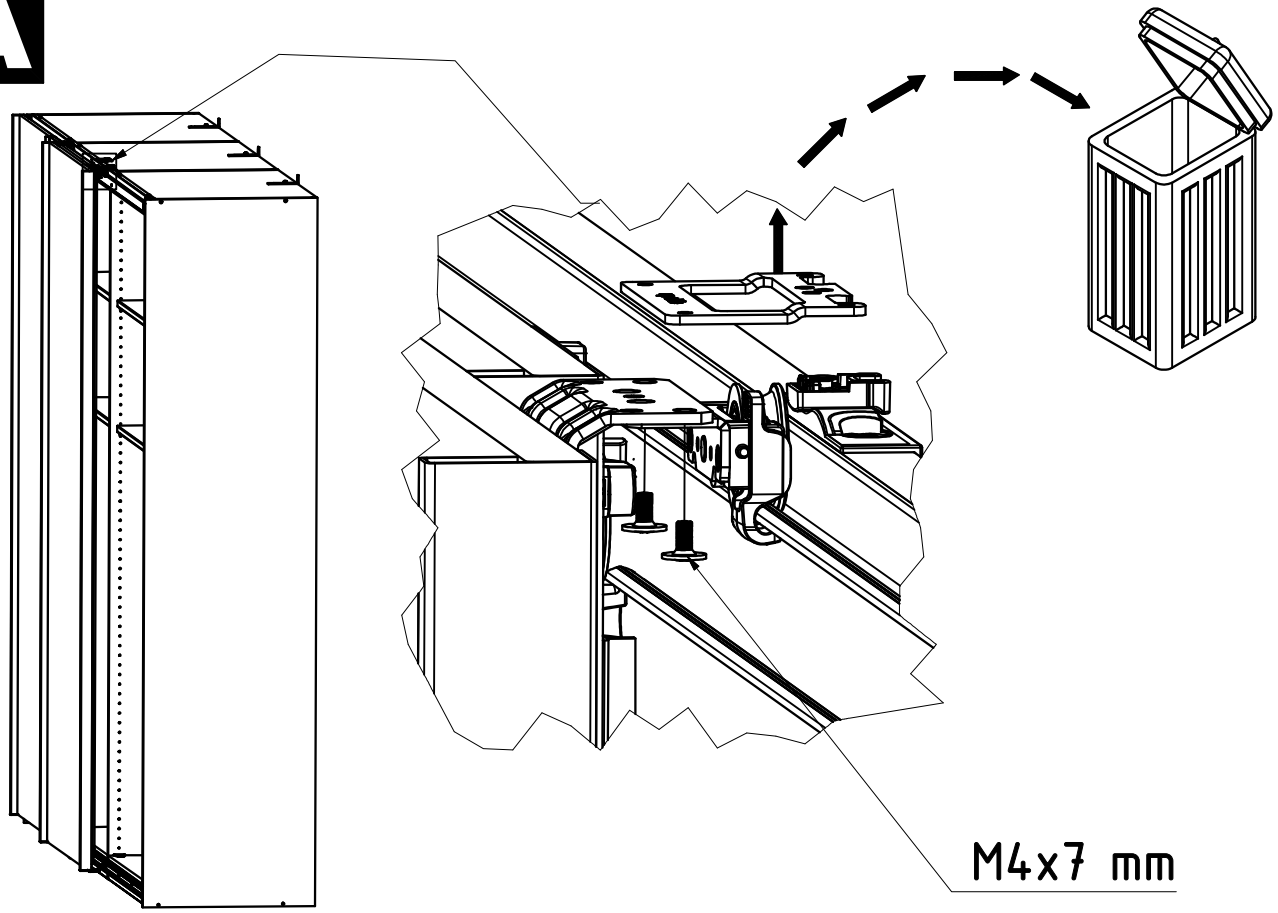

B

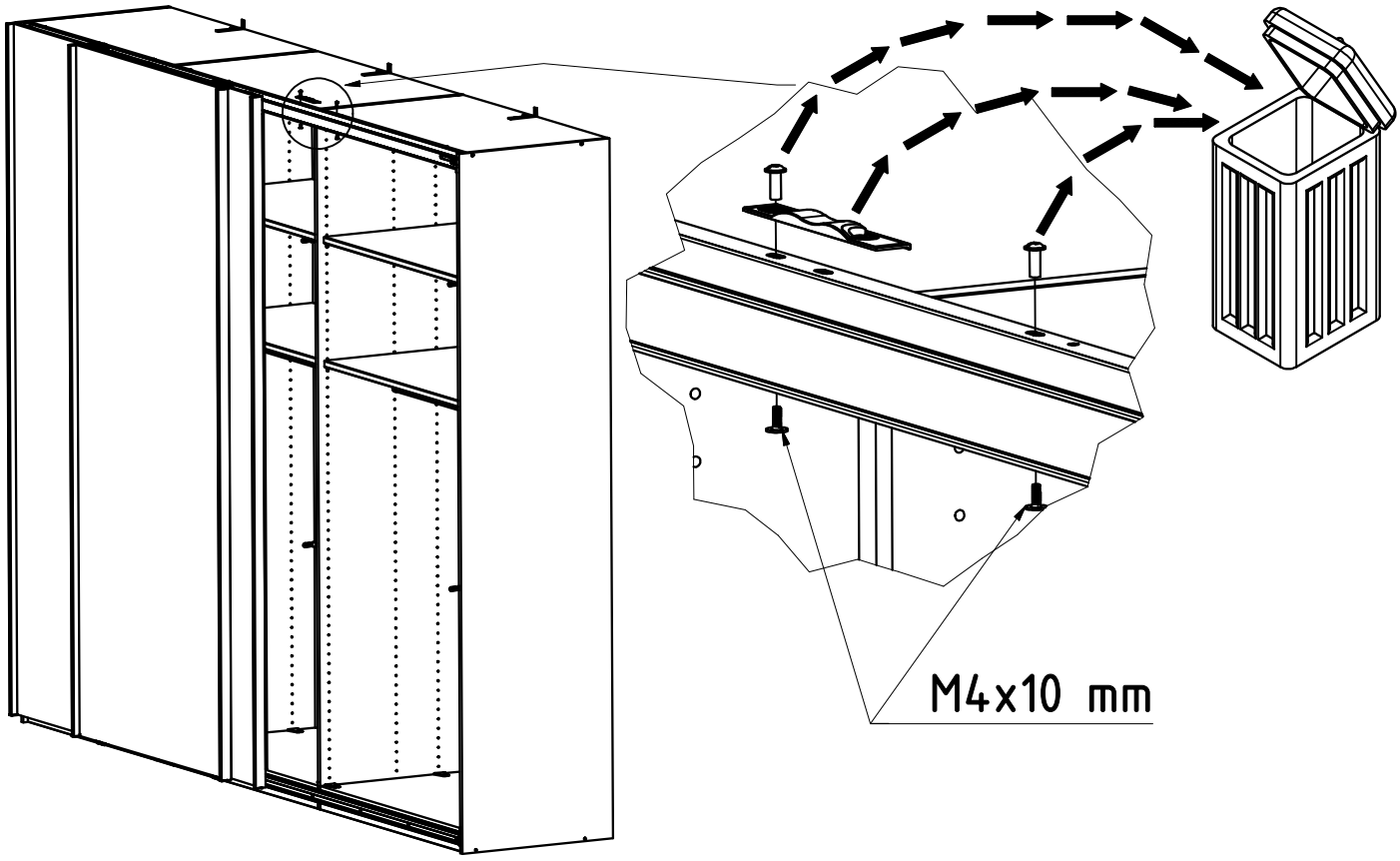

C

M4x14

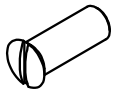

2x 124 598

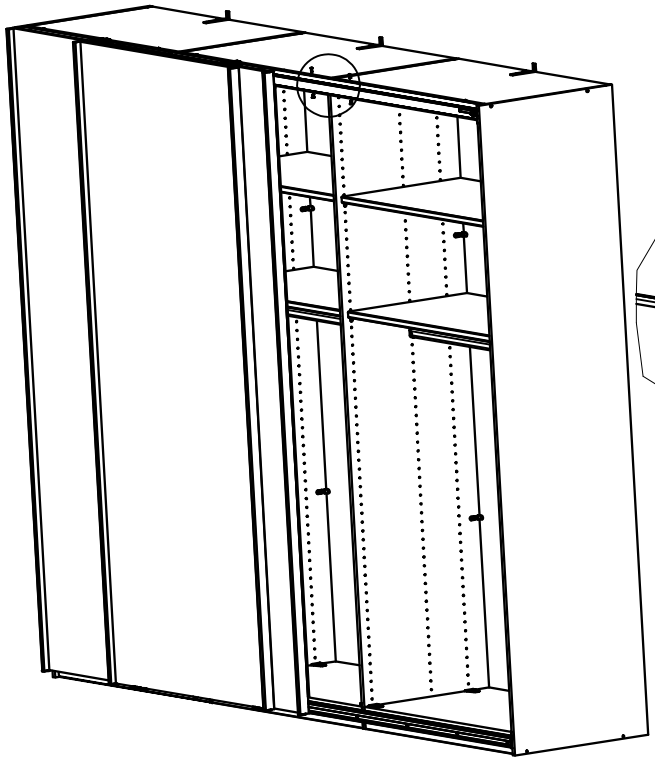

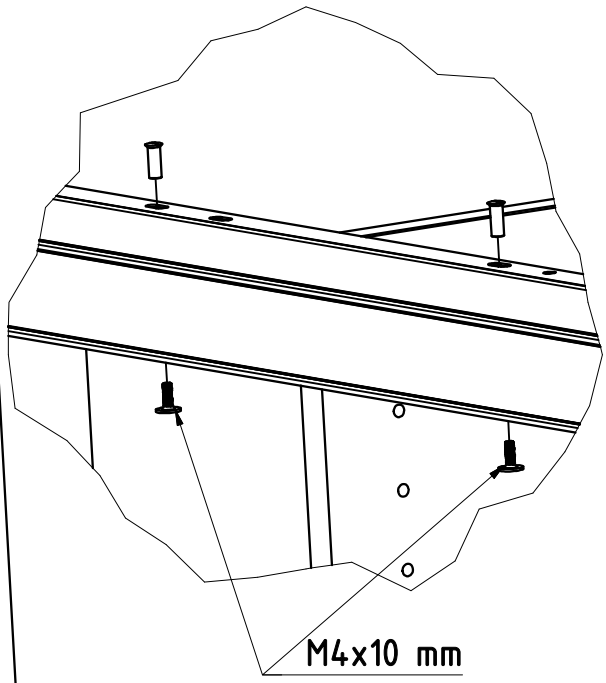

D

M4x6

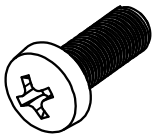

2x E3981C

M4

2x 124 578

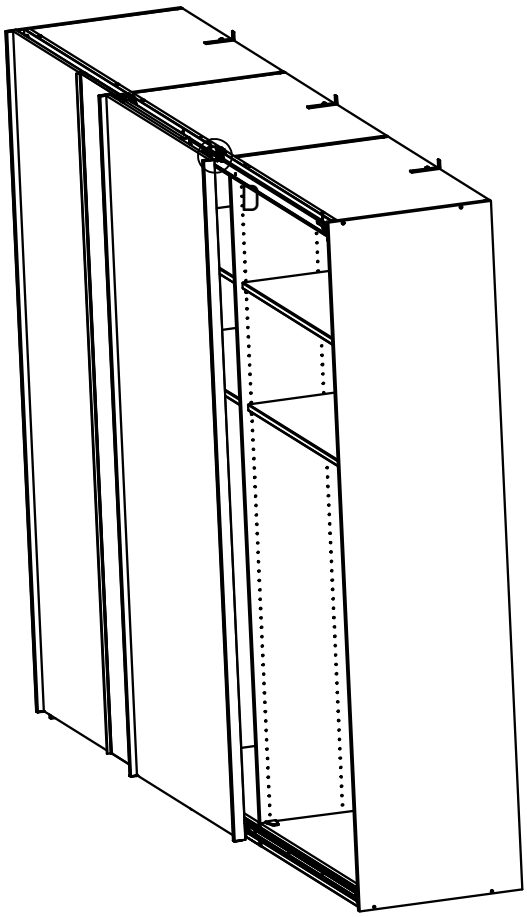

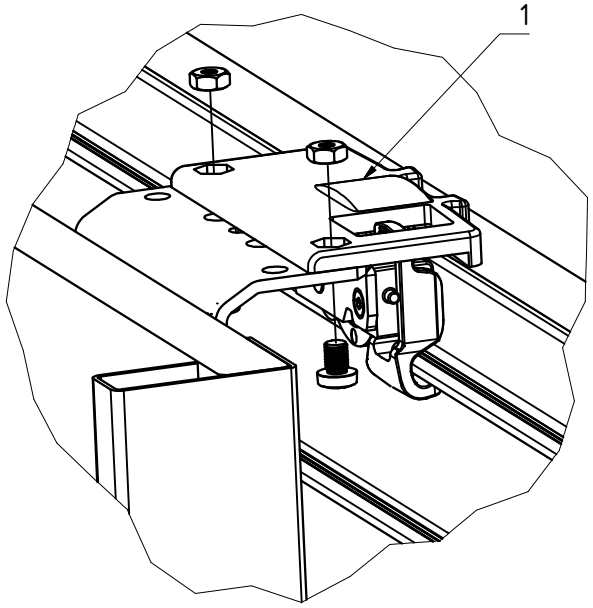

E

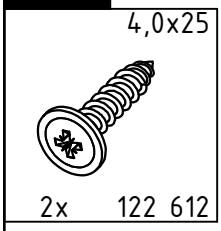

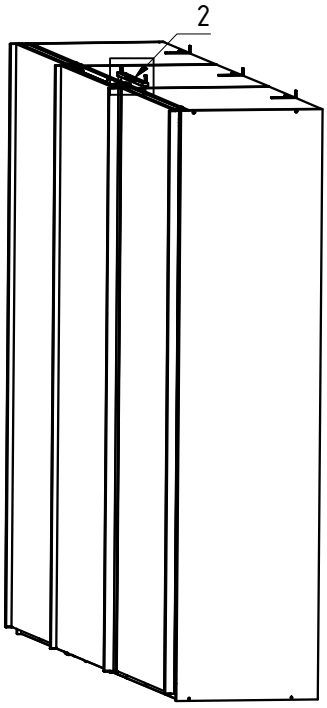

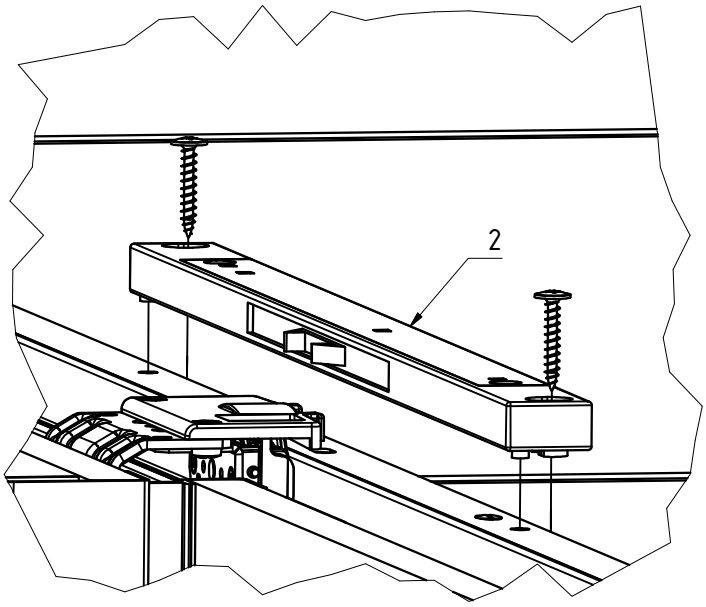

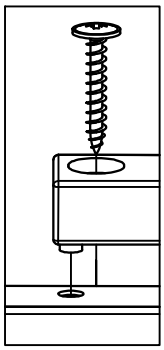

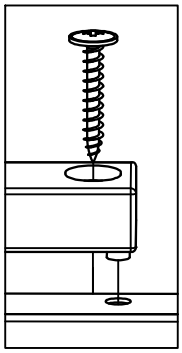

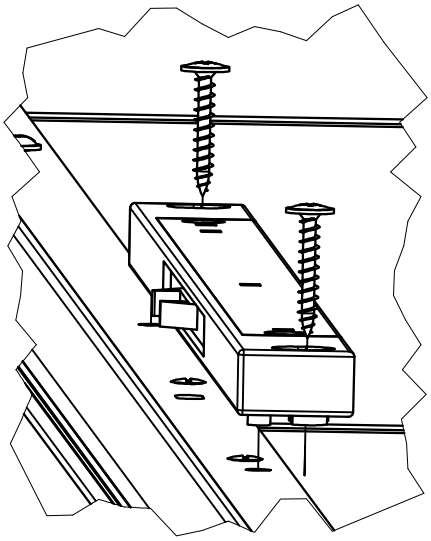

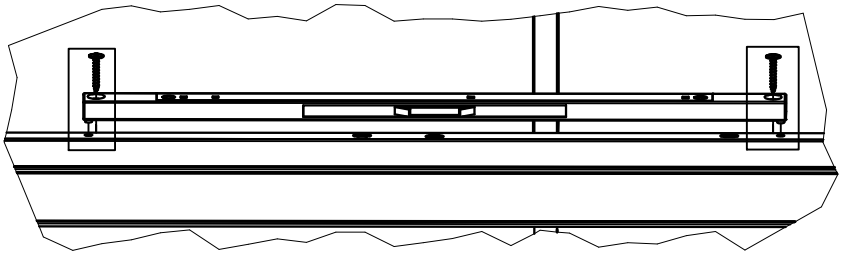

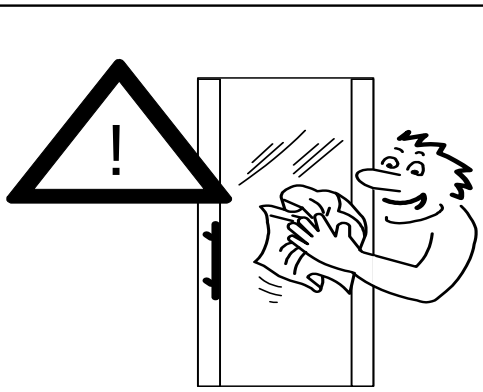

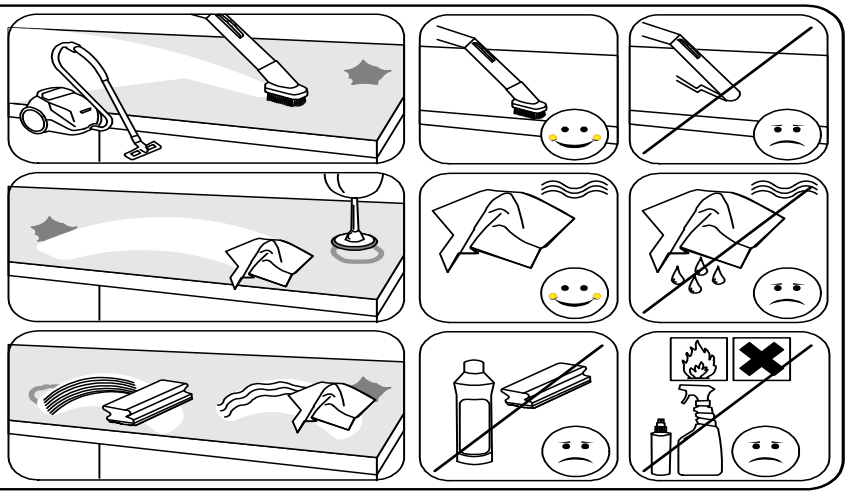

TopLine L

Technik für Möbel

Hettich

i

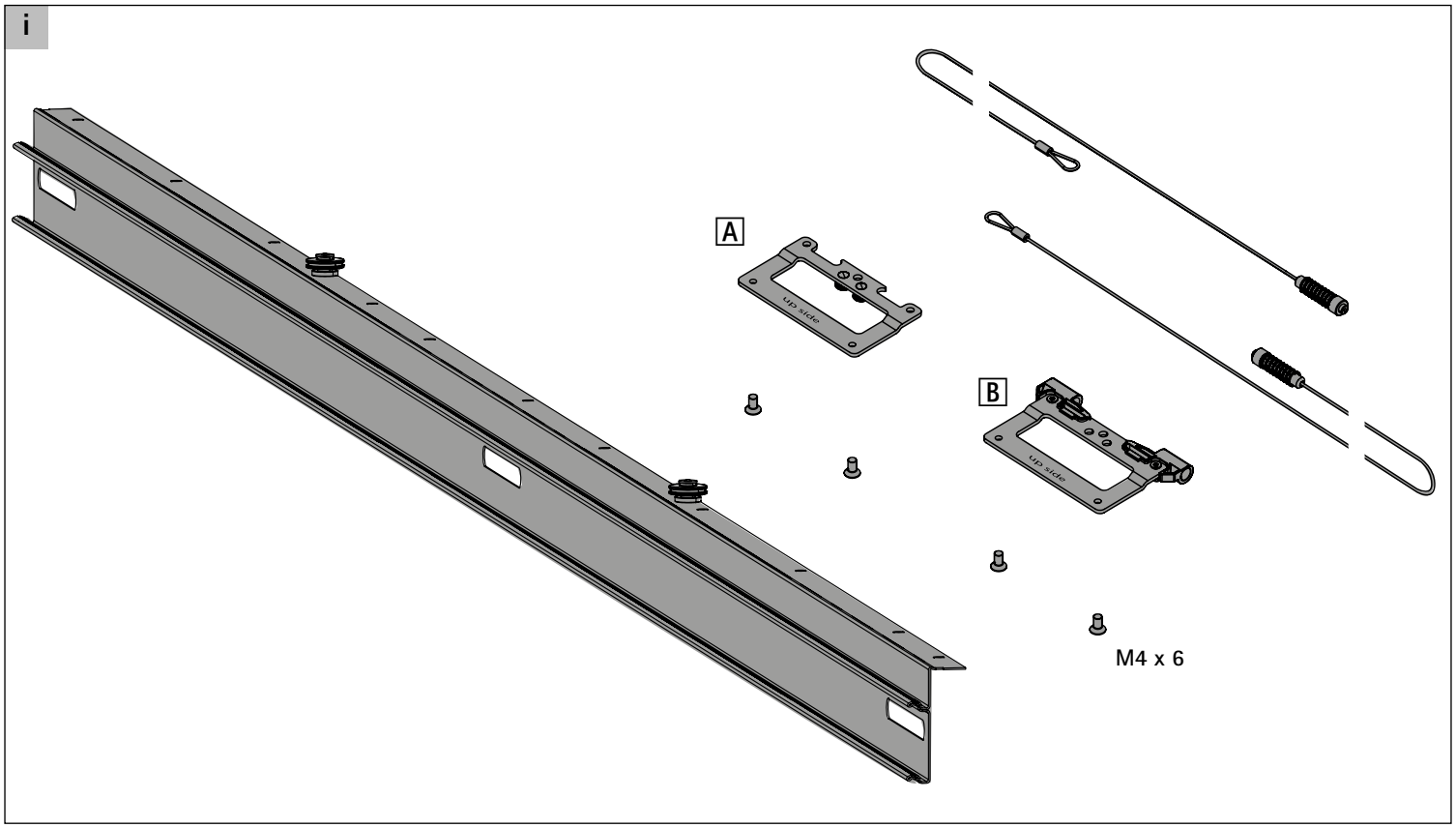

i

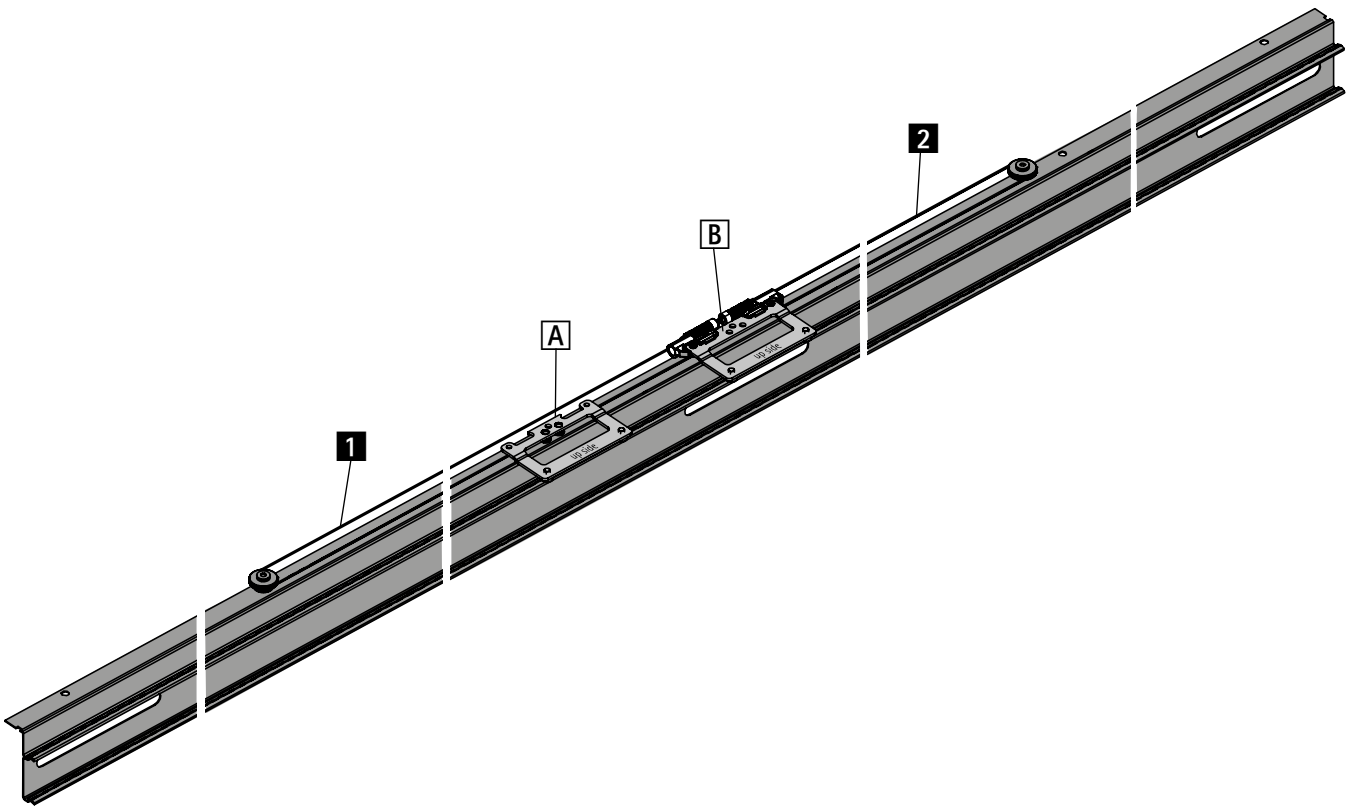

1

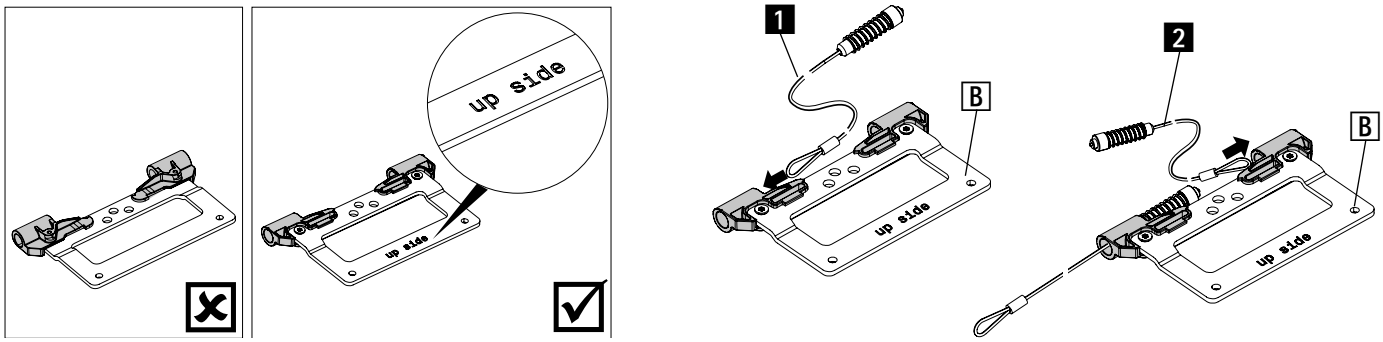

2

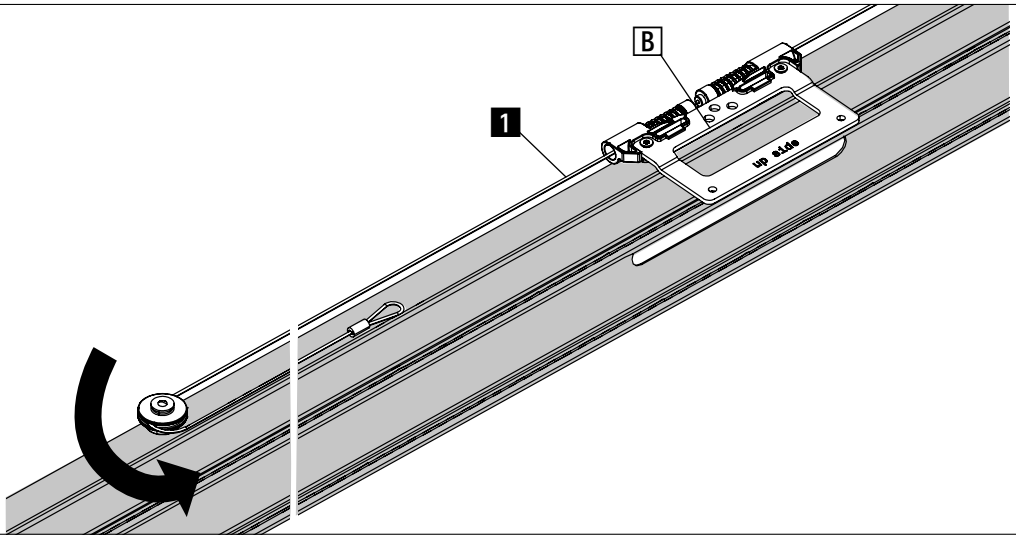

3

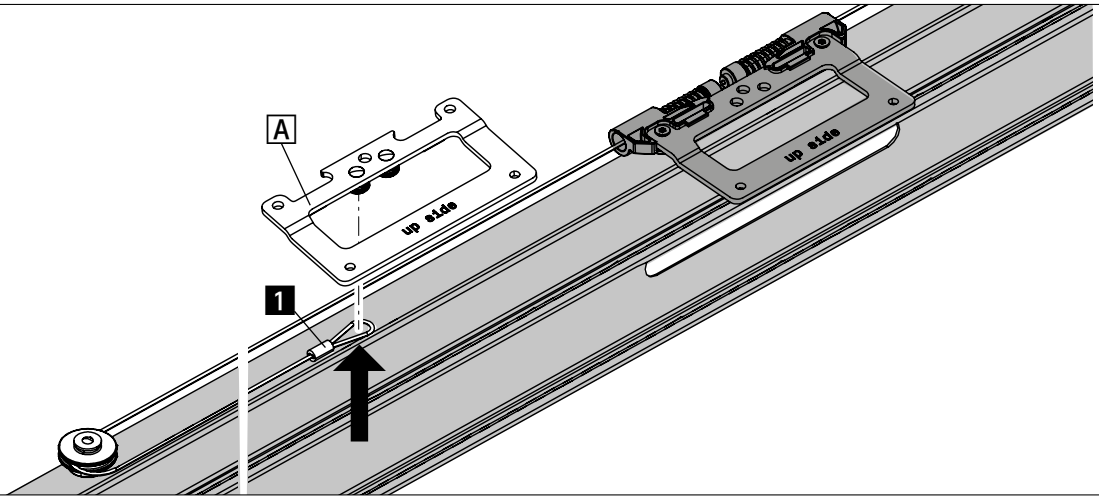

4

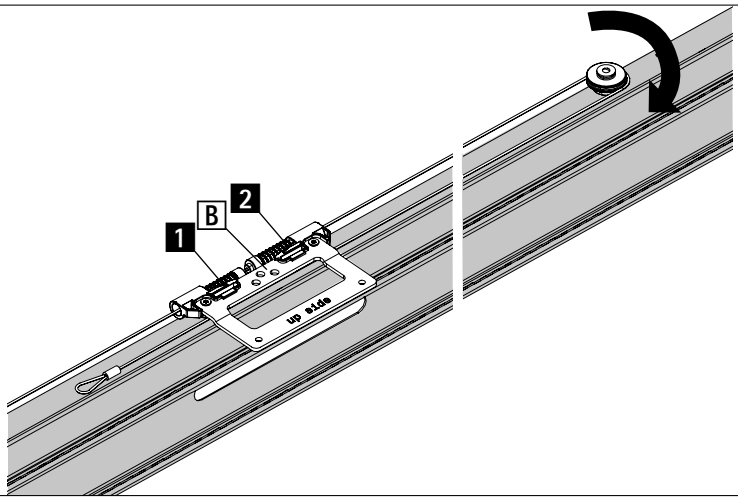

5

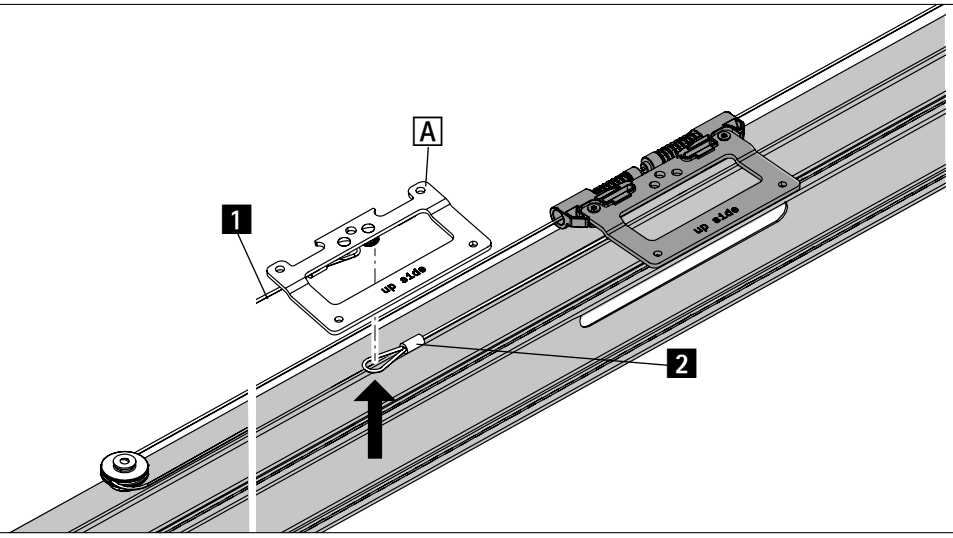

6

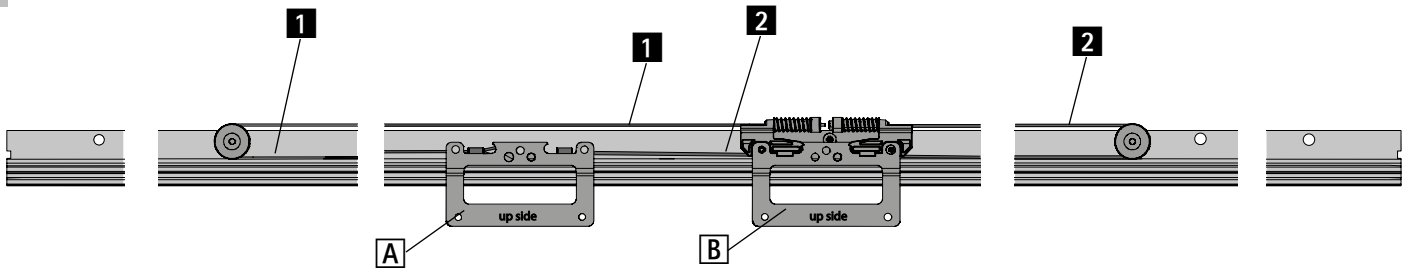

7

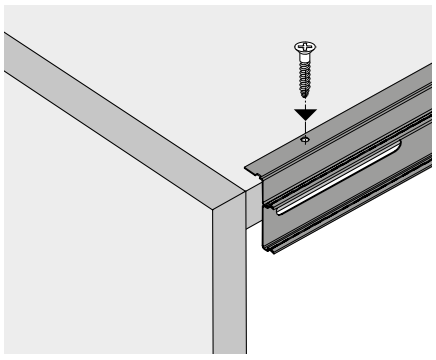

8

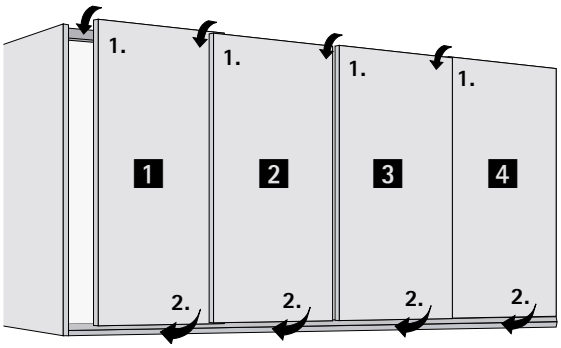

9

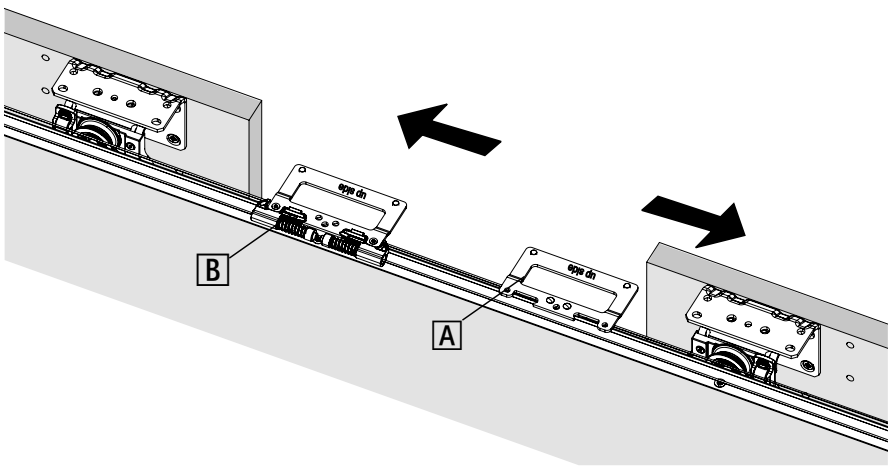

10

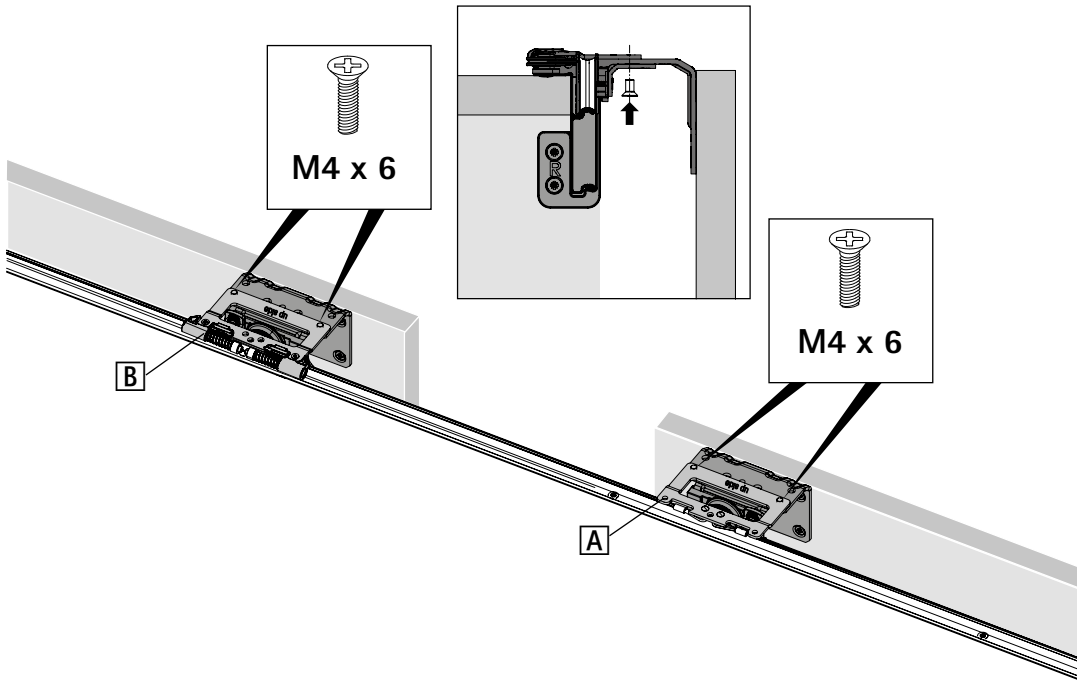

i

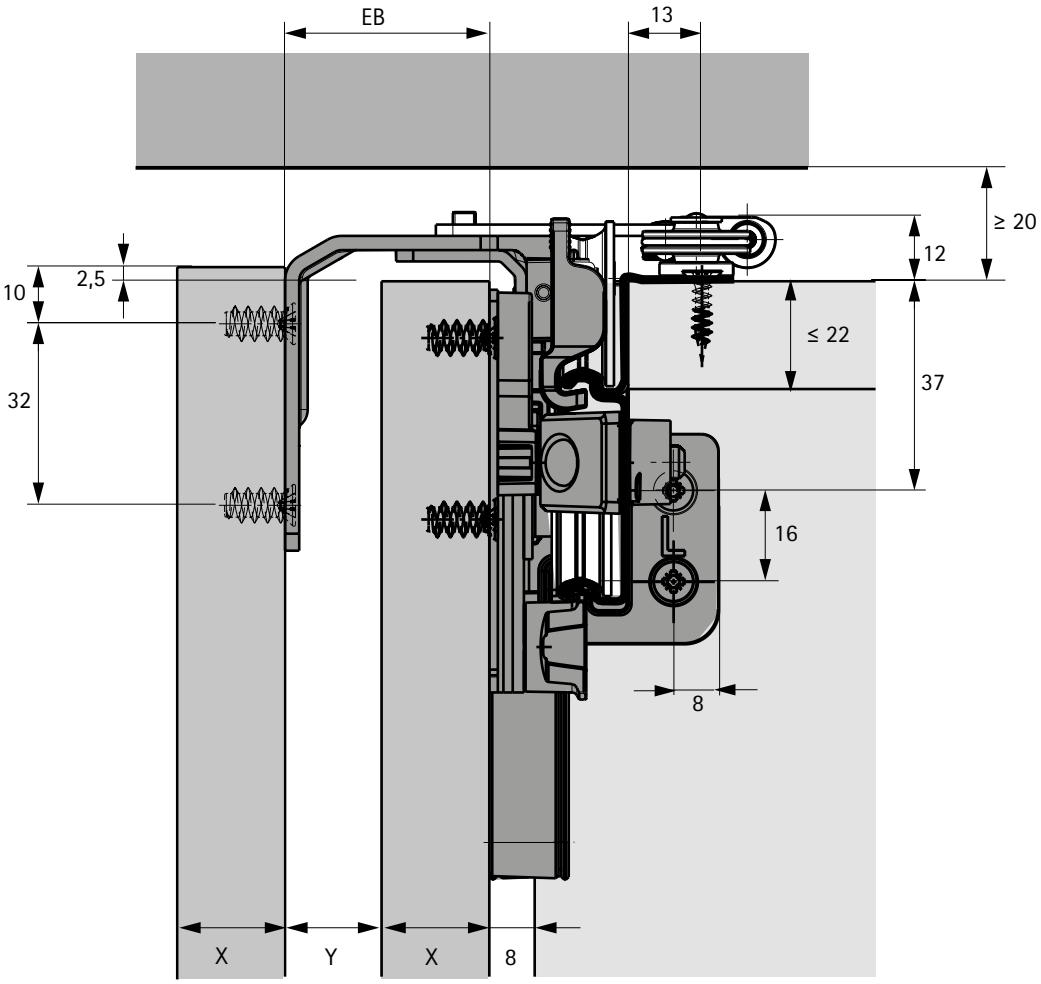

TopLine L

Technik für Möbel

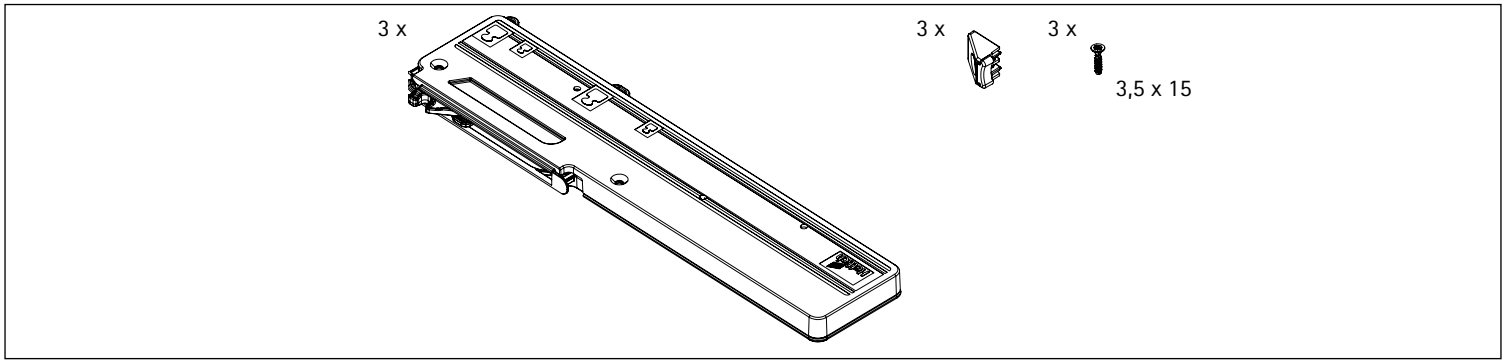

1

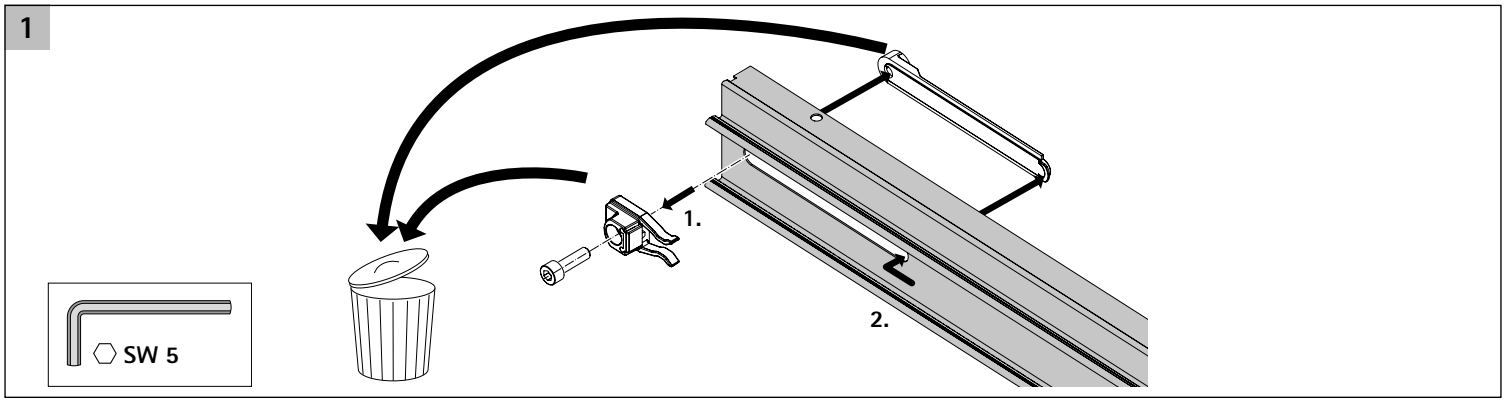

2

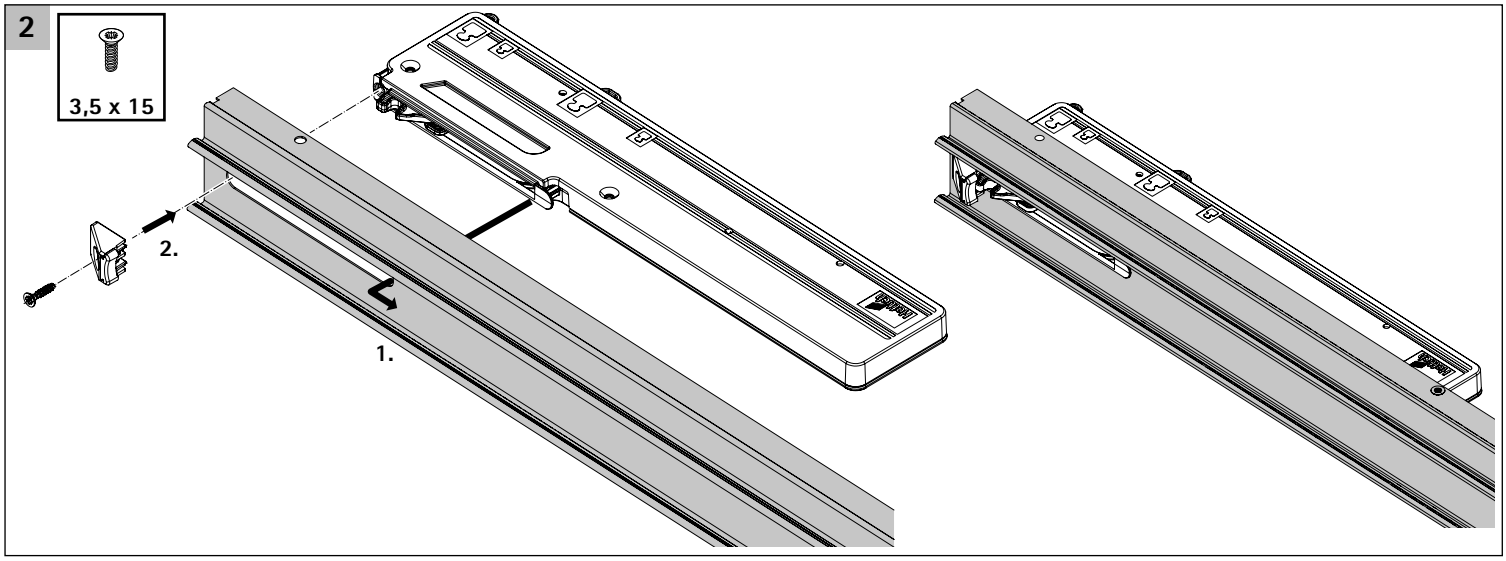

3

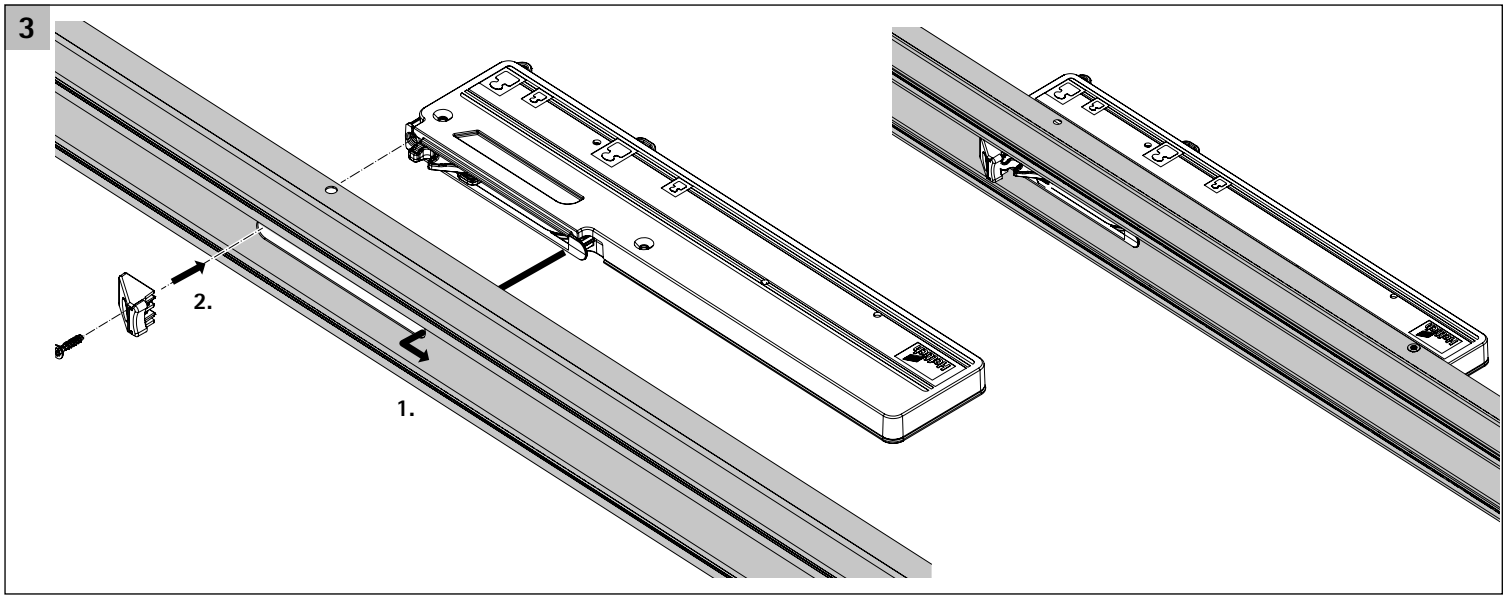

4

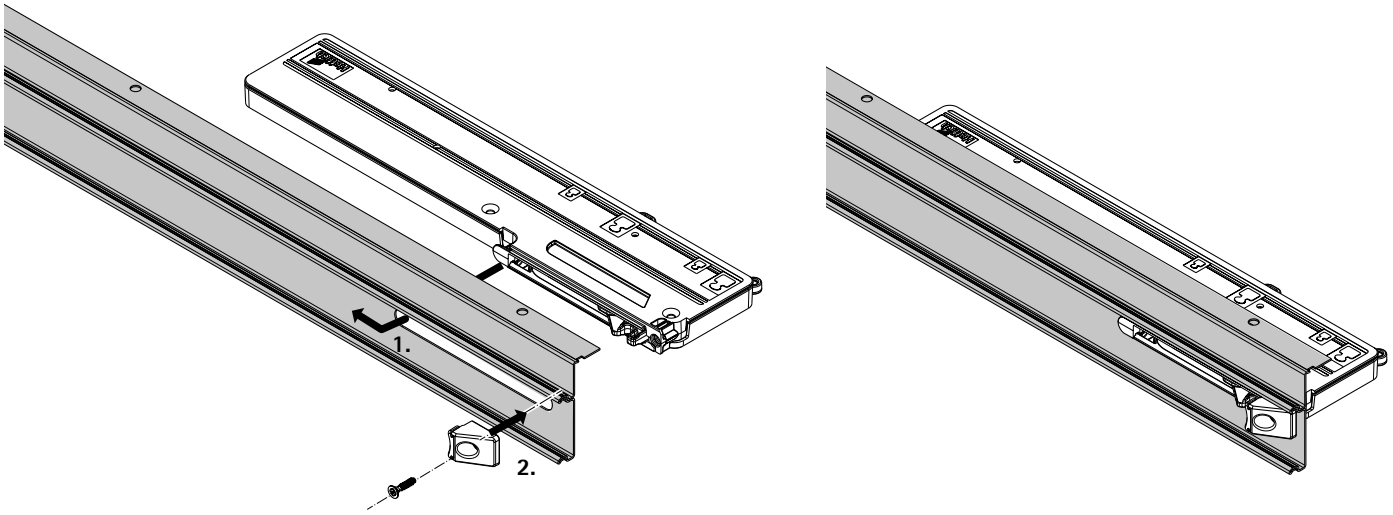

5

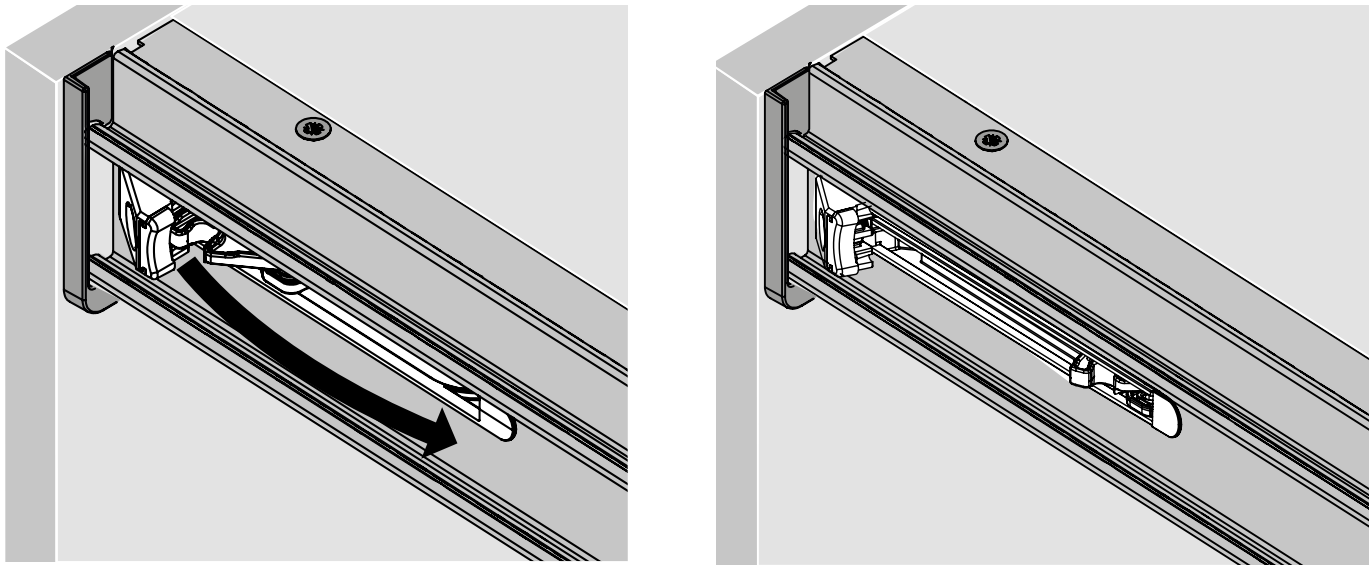

i

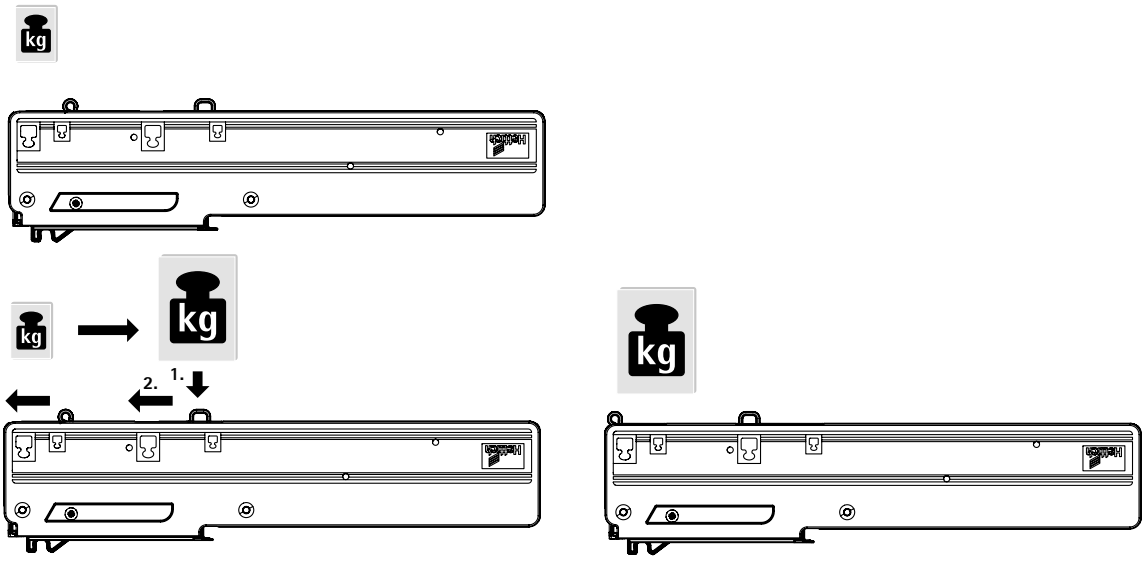

TopLine L

Technik für Möbel

Hettich

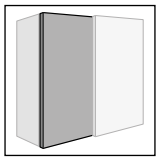

1

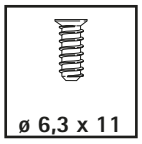

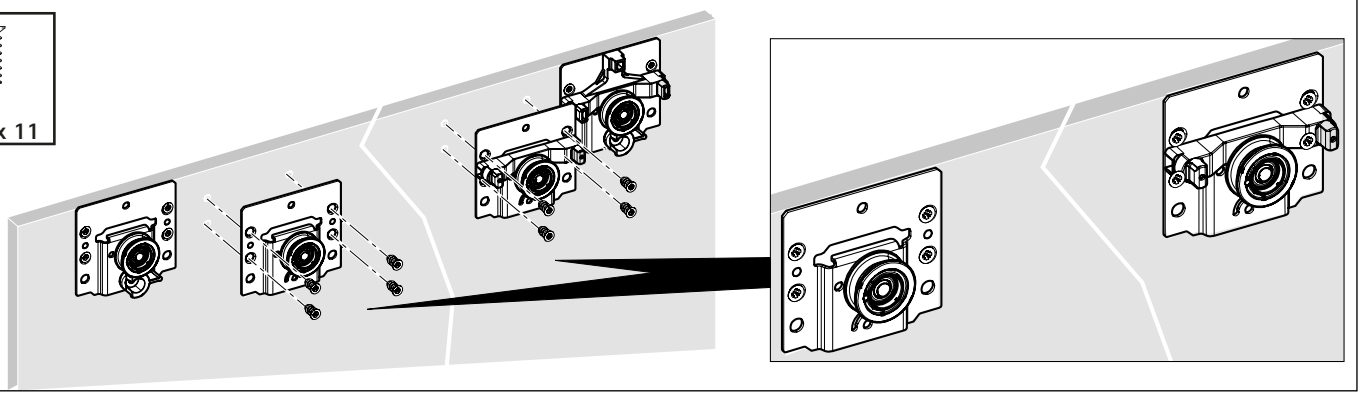

2

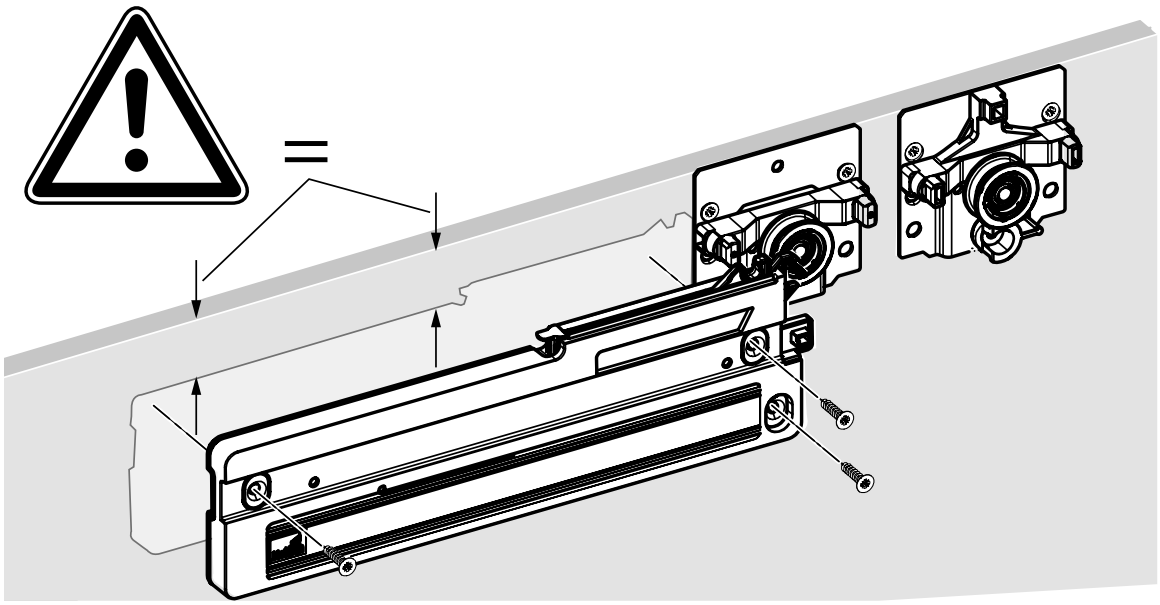

3

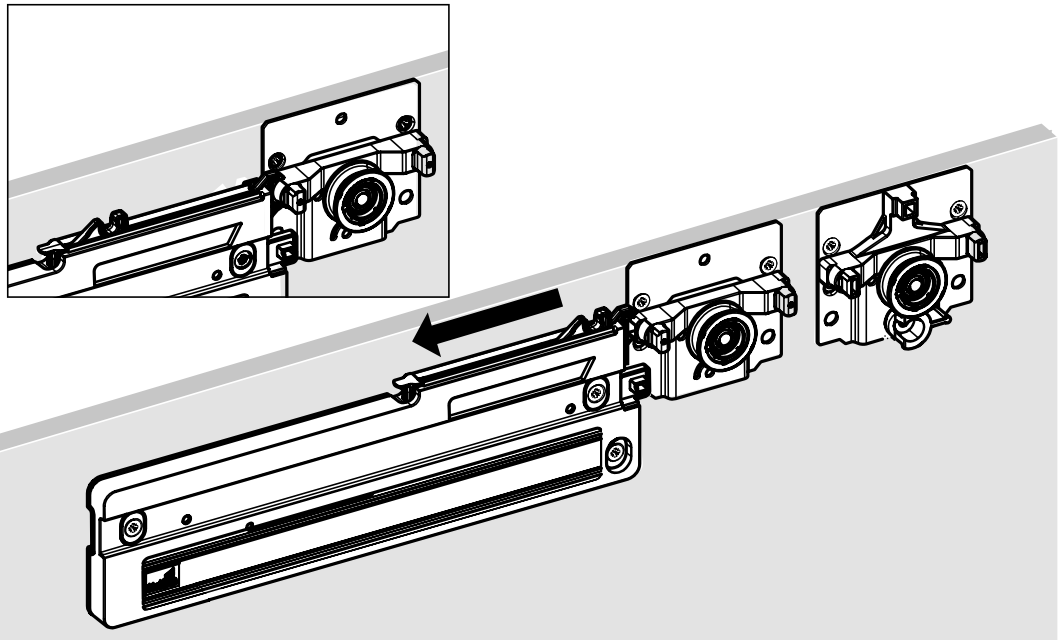

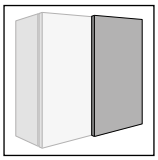

4

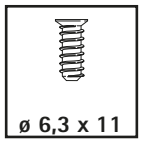

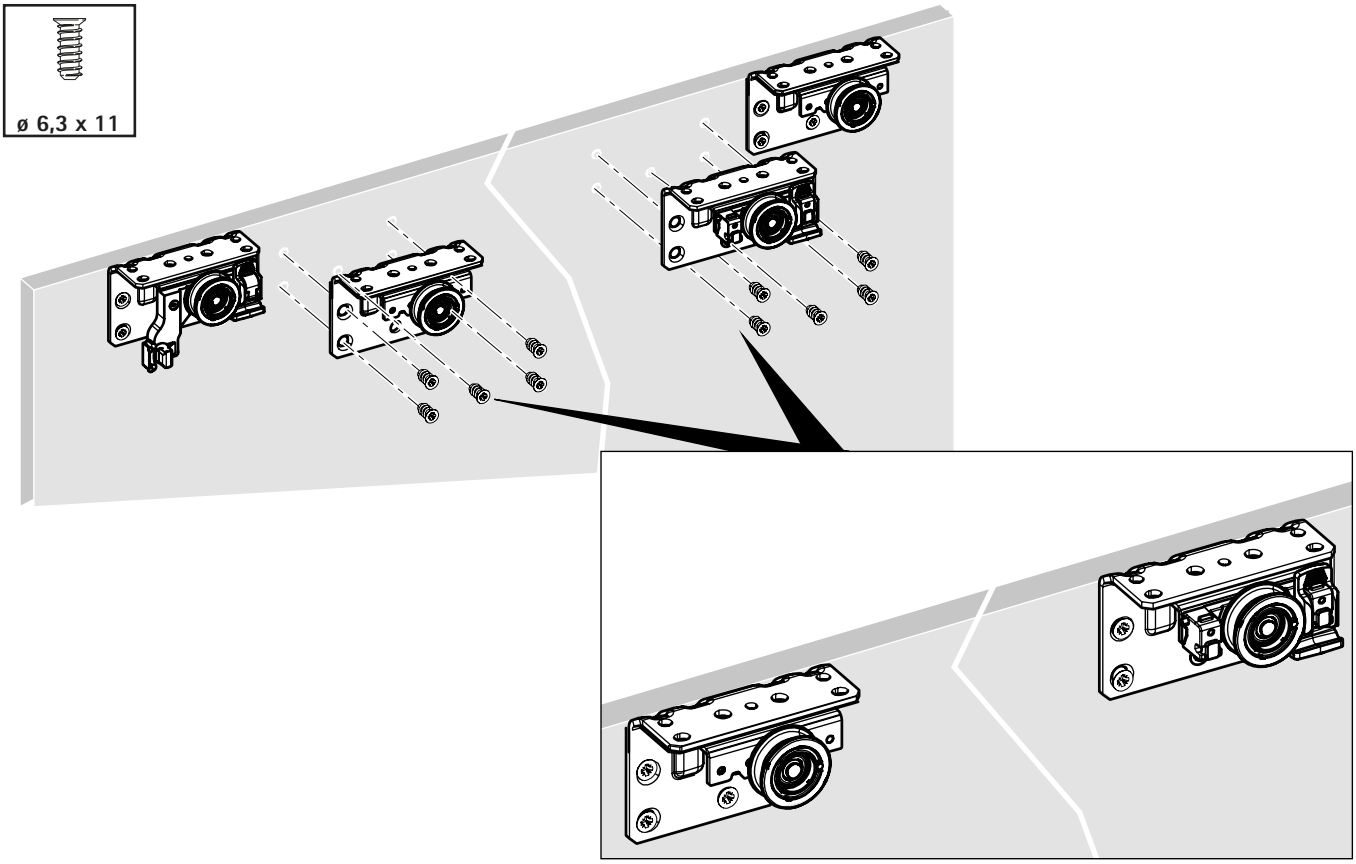
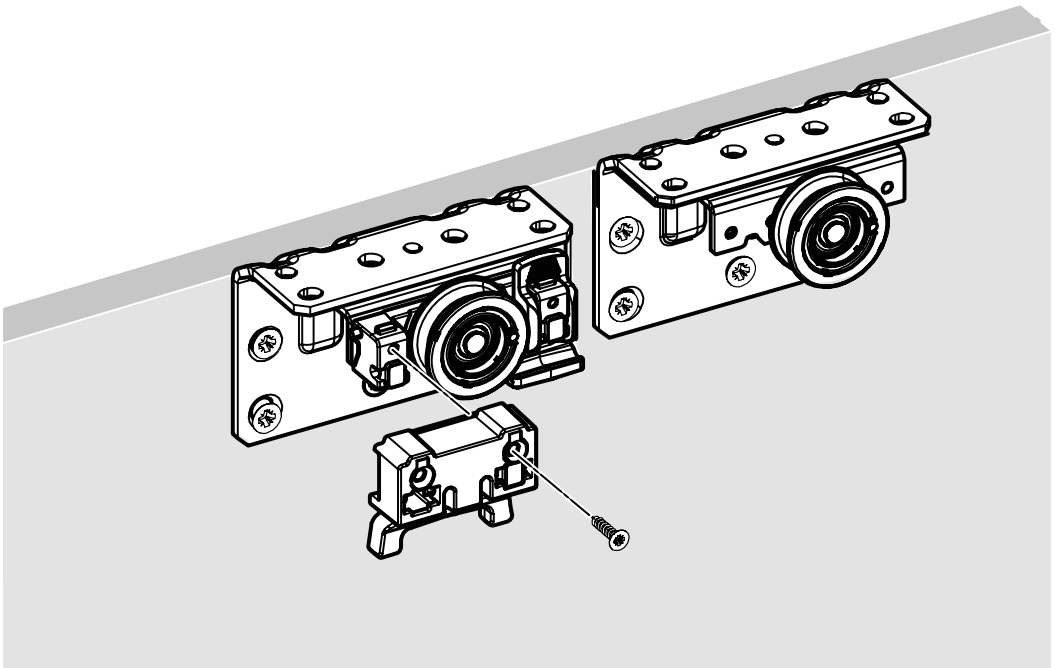
5